Ersatzteilliste

Spare parts list

Liste de pièces de rechange

Hako-Jonas 980 E

(6502.40)

88-60-1093

Stand / as of: 85-00-1993-700 2014-04-01

Diese Druckausgabe kann veraltete Daten enthalten! Aktueller Ersatzteil-Kalog unter www.hako.com
This printed edition may include data out of date! For current spare part catalogue please visit www.hako.com

D

Bestellen Sie Ersatzteile grundsätzlich bei Ihrer Hako-Werksvertretung und machen Sie folgende Angaben:

1. Gerätetyp, Motor- und Gerätenummer.
2. Genaue Bezeichnung des gewünschten Teiles sowie die Bestellnummer. Keine Bildnummer angeben.
3. Art des Versandes.
4. Genaue Anschrift mit Postleitzahl.
5. In Zweifelsfällen Muster einsenden. Lieferschein oder Begleitschreiben beigeben.
6. Rückgabe der Musterteile erfolgt nur, wenn ausdrücklich verlangt.

Verwenden Sie nur Original-Ersatzteile!

GB

Spare parts orders should be sent to your Hako agency. When ordering spare parts please state the following:

1. Type of machine, serial number of machine and engine.
2. Exact designation of the required spare parts as well as part number, but without picture number.
3. Mode of transport.
4. Correct and full address.
5. In case of doubt please send the defective part as sample together with a delivery sheet or a letter.
6. The sample will be scrapped if not informed otherwise.

Please use original spare parts only.

F

Veuillez commander les pièces de rechange chez votre agence Hako.
Commandant des pièces il faut indiquer les détails suivants:

1. Type de machine, no. de moteur et de série.
2. Désignation exacte de la pièce demandée ainsi que les numéros de commande, mais ne pas les numéros des illustrations.
3. Mode de transport.
4. Adresse correcte et complète.
5. En cas de doute, veuillez envoyer la pièce défectueuse comme échantillon, en ajoutant un bon de livraison ou une lettre.
6. Retour de l'échantillon sera seulement effectué sur demande.

Utilisez seulement des pièces de rechange originaux svp.

Hako GmbH · D-23843 Bad Oldesloe · Hamburger Str. 209-239 · Tel. (04531) 806-0 · Telefax (04531) 806-338 · Internet: www.hako.com

Diese Druckausgabe kann veraltete Daten enthalten! Aktueller Ersatzteil-Kalog unter www.hako.com
This printed edition may include data out of date! For current spare part catalogue please visit www.hako.com

Baugruppe Mounting group Groupe d'montage	Benennung	Description	Designation	Seite Page
6502-40-60_wear	Verschleißteil-Übersicht Jonas 980 E, EH	Overview maintenance and wear parts Jonas 980 E, EH	Exposé sommaire d' pièces d' maintenance et d' usure Jonas 980 E, EH	5
97085690	Seitenbesen rechts	Side brush R.H.	Balai latéral à droite	10
97077317	Vorderradantrieb	Front wheel drive	Transmission sur les roues avant	24
97077374	Fahrpedal E	Accelerator B	Accélérateur E	34
97077127-1a 6502-40	Lenkung (bis 6502.40.5.0171.3)	Steering (til 6502.40.5.0171.3)	Direction (jusque 6502.40.5.0171.3)	46
97077127-1b 6502-40	Lenkung (ab 6502.40.5.0172.3 bis Aug. 2007)	Steering (from 6502.40.5.0172.3 until aug.2007)	Direction (à partir 6502.40.5.0172.3 jusqu'a d' août 2007)	54
97077127-1c 6502-30	Lenkung (ab September 2007)	Steering (from sept. 2007)	Direction (à partir sept. 2007)	62
97077127-2	Seitenbesen- und Kehrwalzenbetätigung	Manipulation for side brush and sweeping roller	Manipulation de balai latéral et rouleau de balay	70
97077226	Elektrische Ausrüstung	Electrical equipment	Equipment électrique	76
97081434	Verkleidung - Sitz	Covering - Seat	Revêtement - Siège	118
97077259	Motorgruppe - Fahrgestell	Motor - Chassis	Moteur - Châssis	132
97077192-1	Hauptkehrgruppe	Group of main sweeper roller	Groupe de cylindre balayeur	138
97077192-2	Betätigung Besenschürze - Kehrwalzenaushebung	Manipulation for brush apron - Lifter for sweeping	Manipulation de tablier du balai - Levage de roule	152
97079263	Besenverschleissausgleich	Broom wear compensation	Compensation d'usure de balais	162
97085963	Staubabsaugung	Dust extraction	Aspiration de poussière	166

Diese Druckausgabe kann veraltete Daten enthalten! Aktueller Ersatzteil-Kalog unter www.hako.com
This printed edition may include data out of date! For current spare part catalogue please visit www.hako.com

Baugruppe Mounting group Groupe d’montage	Benennung	Description	Designation	Seite Page
97076822	Kehrbehälter - Behälteraushebung	Dirt hopper - Dirt hopper lifter	Benne à détritus - Levage de benne à détritus	188
97081491	Hinterräder (Massiv) - Bremse - Bremspedal	Rear wheel (massive) - Brake - Brake pedal	Roue arrière (massif) - Frein - Pédale d' frein	196
97083869	Aufkleber	Lable	Etiquette	210

Diese Druckausgabe kann veraltete Daten enthalten! Aktueller Ersatzteil-Kalog unter www.hako.com
This printed edition may include data out of date! For current spare part catalogue please visit www.hako.com

Verschleißteil-Übersicht Jonas 980 E, EH / Overview maintenance and wear parts Jonas 980 E, EH / Exposé sommaire d' pièces d' maintenance et d' usure Jonas 980 E, EH

Baugruppe Mounting group Groupe d'montage	Benennung	Description	Designation	Seite Page
6502-40-60_wear_1	Antrieb - Bremse - Kehrsystem	Drive - Brake - Sweeper unit	Commande - Frein - Unité d' balayage	6

Diese Druckausgabe kann veraltete Daten enthalten! Aktueller Ersatzteil-Kalog unter www.hako.com
This printed edition may include data out of date! For current spare part catalogue please visit www.hako.com

Wartungs- und Verschleissteile / Maintenance and Wear Parts

Stand / as of: 29 AUG 2011

Jonas 980E/EH (6502.40 / .60)

Baugruppe Assembly	Bezeichnung	Description	Pos	Prio	Summe Qty	Betriebsstunden / Operating hours				nach Bedarf acc. to demand
						1x nach	125Bh	250Bh	500Bh	
Antrieb	Kohlebürste (Fahrantrieb)	Carbon Brush (Drive Motor)	1	C	4					4
Drive	Kohlebürste (Fahrantrieb)	Carbon Brush (Drive Motor)	2	C	2					2
	Kohlebürste (Zentralmotor)	Carbon Brush (Main Motor)	3	C	4					4
	Keilriemen (Absauggebläse)	V-Belt (Fan)	4	C	1					1
	Keilriemen (Kehrwalze / Seitenbesen)	V-Belt (Main Broom - Side Broom)	5	C	1					1
	Keilriemen (Kehrwalze)	V-Belt (Main Broom)	6	C	1					1
	Keilriemen (Seitenbesen)	V-Belt (Side Broom)	7	C	1					1
Bremse	Bowdenzug	Cable (Brake)	8	C	1					1
Brake										
Kehrsystem	Plattenfilter	Plate Filter	9	C	1					1
Sweeper Unit	Ringfilter	Ring Filter	10	C	1					1
	Besenschürze vorne	Broom Guard front	11	C	1					1
	Besenschürze seitlich	Broom Guard side	12	C	2					2
	Besenschürze hinten I	Broom Guard rear I	13	C	1					1
	Besenschürze hinten II	Broom Guard rear II	14	C	1					1
	Mitnehmer	Driver	15	C	1					1
	Zahnmitnehmer	Toothed Driver	16	C	1					1
	Bowdenzug (Absaugung)	Bowden Cable (Dust Suction Unit)	17	D	1					1
	Seil (Seitenbesen)	Cable (Side Broom)	18	D	1					1

Wartungsteile / Maintenance Parts	**A**
Verbrauchsteile / Wear Parts	**B**
Empfohlene Ersatzteile / Recommended Spare Parts	**C**
Sollte bei größerer Gerätezahl vorhanden sein / Recommended Parts for customers with a number of units	**D**
Erweiterter Ersatzteilvorschlag / Extended Recommendation of Spare Parts	**X**

Diese Druckausgabe kann veraltete Daten enthalten! Aktueller Ersatzteil-Kalog unter www.hako.com
This printed edition may include data out of date! For current spare part catalogue please visit www.hako.com

Antrieb - Bremse - Kehrsystem / Drive - Brake - Sweeper unit / Commande - Frein - Unité d' balayage

Pos.	Best. Nr. PN Ref.No.	Mat-Nr. Mat-No. Mat.No.	Stck. Qty. Qté.	Einheit Unit Unité	Bezeichnung	Description	Designation	Abmessungen Measurement Mesurage	DIN / ISO	Bemerkungen Remarks Remarques
1	01073960	01073960	4	ST PC PCE	Kohlebürste	Carbon brush	Balai de charbon	9x19x24mm		
2	01133480	01133480	2	ST PC PCE	Kohlebürsten	Carbon brushes		GM7 9x19x24		
4	01134820	16422313	1	ST PC PCE	POLY-V-Riemen	V-belt	Poulie en V	4PJ 1600		
5	01131300	16418709	1	ST PC PCE	Schmalkeilriemen	Narrow V-belt	Poulie en V	XPZ710	DIN 7753	
6	01130980	16418999	1	ST PC PCE	Schmalkeilriemen	Narrow drive belt	Poulie en V étroite			
7	01130710	16418981	1	ST PC PCE	Schmalkeilriemen	Narrow drive belt	Poulie en V étroite			
8	01130350	90422007	1	ST PC PCE	Bremsbowdenzug	Bowden cable for brake	Câble bowden de freinage			
9	01130750	90419847	1	ST PC PCE	Plattenfilter	Plate filter	Filtre de plaque			
10	01131160	90422536	1	ST PC PCE	Ringfilter	Annular filter	Filtre annulaire			
11	01130800	96092473	1	ST PC PCE	Besenschürze, vorn	Brush apron, front	Tablier de charlot du balai, avant			

Diese Druckausgabe kann veraltete Daten enthalten! Aktueller Ersatzteil-Kalog unter www.hako.com
This printed edition may include data out of date! For current spare part catalogue please visit www.hako.com

Wartungs- und Verschleissteile / Maintenance and Wear Parts

Stand / as of: 29 AUG 2011

Jonas 980E/EH (6502.40 / .60)

Baugruppe Assembly	Bezeichnung	Description	Pos	Prio	Summe Qty	Betriebsstunden / Operating hours				nach Bedarf acc. to demand
						1x nach	125Bh	250Bh	500Bh	
Antrieb	Kohlebürste (Fahrantrieb)	Carbon Brush (Drive Motor)	1	C	4					4
Drive	Kohlebürste (Fahrantrieb)	Carbon Brush (Drive Motor)	2	C	2					2
	Kohlebürste (Zentralmotor)	Carbon Brush (Main Motor)	3	C	4					4
	Keilriemen (Absauggebläse)	V-Belt (Fan)	4	C	1					1
	Keilriemen (Kehrwalze / Seitenbesen)	V-Belt (Main Broom - Side Broom)	5	C	1					1
	Keilriemen (Kehrwalze)	V-Belt (Main Broom)	6	C	1					1
	Keilriemen (Seitenbesen)	V-Belt (Side Broom)	7	C	1					1
Bremse	Bowdenzug	Cable (Brake)	8	C	1					1
Brake										
Kehrsystem	Plattenfilter	Plate Filter	9	C	1					1
Sweeper Unit	Ringfilter	Ring Filter	10	C	1					1
	Besenschürze vorne	Broom Guard front	11	C	1					1
	Besenschürze seitlich	Broom Guard side	12	C	2					2
	Besenschürze hinten I	Broom Guard rear I	13	C	1					1
	Besenschürze hinten II	Broom Guard rear II	14	C	1					1
	Mitnehmer	Driver	15	C	1					1
	Zahnmitnehmer	Toothed Driver	16	C	1					1
	Bowdenzug (Absaugung)	Bowden Cable (Dust Suction Unit)	17	D	1					1
	Seil (Seitenbesen)	Cable (Side Broom)	18	D	1					1

Wartungsteile / Maintenance Parts	**A**
Verbrauchsteile / Wear Parts	**B**
Empfohlene Ersatzteile / Recommended Spare Parts	**C**
Sollte bei größerer Gerätezahl vorhanden sein / Recommended Parts for customers with a number of units	**D**
Erweiterter Ersatzteilvorschlag / Extended Recommendation of Spare Parts	**X**

Diese Druckausgabe kann veraltete Daten enthalten! Aktueller Ersatzteil-Kalog unter www.hako.com
This printed edition may include data out of date! For current spare part catalogue please visit www.hako.com

Antrieb - Bremse - Kehrsystem / Drive - Brake - Sweeper unit / Commande - Frein - Unité d' balayage

Pos.	Best. Nr. PN Ref.No.	Mat-Nr. Mat-No. Mat.No.	Stck. Qty. Qté.	Einheit Unit Unité	Bezeichnung	Description	Designation	Abmessungen Measurement Mesurage	DIN / ISO	Bemerkungen Remarks Remarques
12	01130820	90420589	2	ST PC PCE	Besenschürze	Brush apron	Tablier de charlot du balai			
13	01131040	90445297	1	ST PC PCE	Besenschürze, hinten	Brush apron, rear	Tablier de charlot du balai, arrière			
14	01130810	90421199	1	ST PC PCE	Besenschürze, hinten	Brush apron, rear	Tablier de charlot du balai, arrière			
15	01130870	90420654	1	ST PC PCE	Mitnehmer	Carrier	Entraîneur			
16	01130920	96092481	1	ST PC PCE	Zahnmitnehmer	Drag element	Entraîneur			
17	01131520	90445495	1	ST PC PCE	Betätigungszug	Actuating cable	Câble de commande			
18	01130640	90448846	1	ST PC PCE	Seil	Rope	Câble			

Diese Druckausgabe kann veraltete Daten enthalten! Aktueller Ersatzteil-Kalog unter www.hako.com
This printed edition may include data out of date! For current spare part catalogue please visit www.hako.com

Seitenbesen rechts / Side brush R.H. / Balai latéral à droite

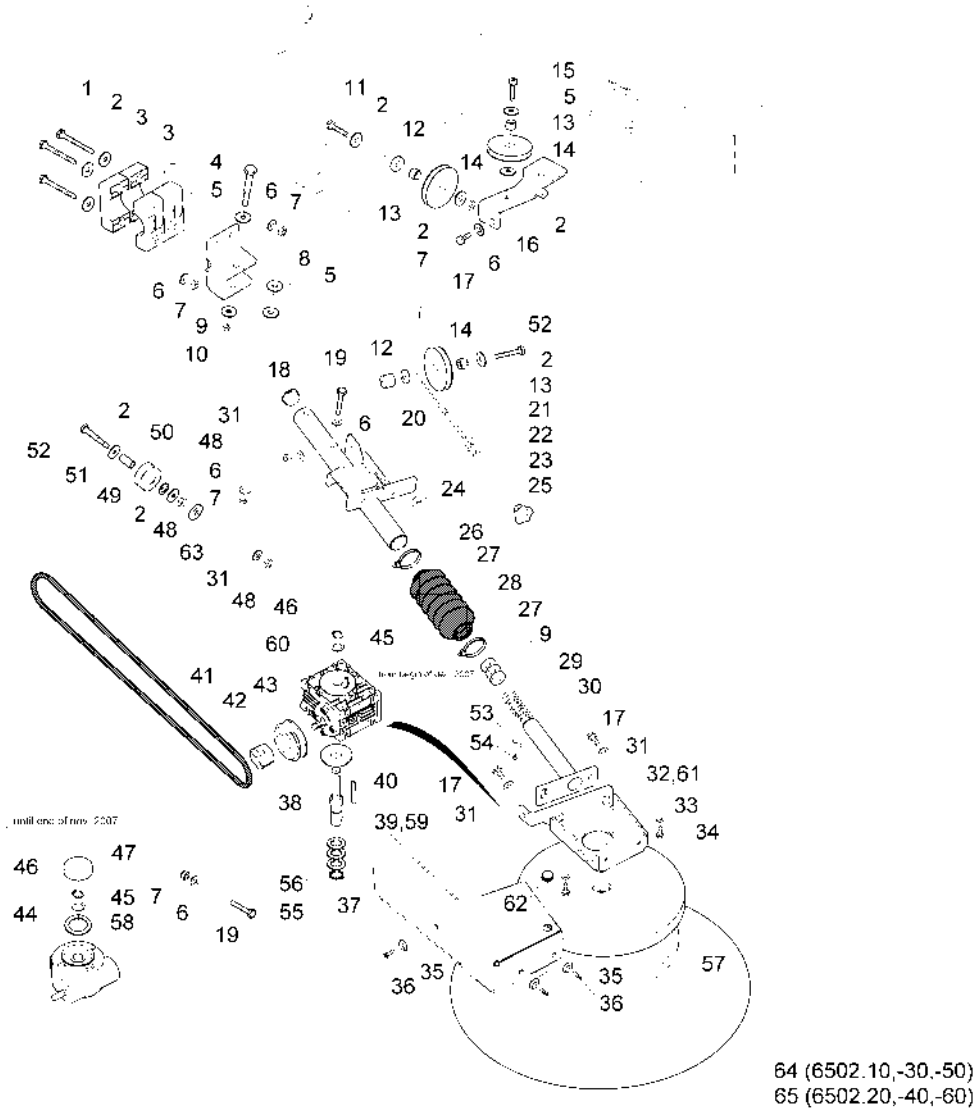

Diese Druckausgabe kann veraltete Daten enthalten! Aktueller Ersatzteil-Kalog unter www.hako.com
This printed edition may include data out of date! For current spare part catalogue please visit www.hako.com

Seitenbesen rechts / Side brush R.H. / Balai latéral à droite

Pos.	Best. Nr. PN Ref.No.	Mat-Nr. Mat-No. Mat.No.	Stck. Qty. Qté.	Einheit Unit Unité	Bezeichnung	Description	Designation	Abmessungen Measurement Mesurage	DIN / ISO	Bemerkungen Remarks Remarques
1	00557600	11038908	4	ST PC PCE	6kt.Schraube	Hex.bolt	Vis à 6 pans	M8x70-8.8 A2G	DIN 933	
2	00042900	12332029	11	ST PC PCE	Scheibe	Washer	Washer	8,4-140HV-St A3G	DIN 9021	
3	01130610	90417353	4	ST PC PCE	Lagerschale	Bearing	Palier			
4	00041810	11032380	1	ST PC PCE	6kt.Schraube	Hex.bolt	Vis à 6 pans	M10x70-8.8 A3G	DIN 931	
5	00046520	12332037	3	ST PC PCE	Scheibe	Washer	Washer	10,5-140HV-St A3G	DIN 9021	
6	00053750	12310041	9	ST PC PCE	Scheibe	Washer	Washer	A8,4-140HV-St A2G	DIN 125	
7	00051510	12040051	7	ST PC PCE	6kt.Mutter	Hex. Nut	Écrou à 6 pans	M8-8 A2G	DIN 985	
8	01130620	90473109	1	ST PC PCE	Halter rechts	Retainer R.H.	Support à droite	75775/01		
9	00855380	12326062	4	ST PC PCE	Scheibe	Washer	Rondelle	10,5-St A3G	DIN 7349	
10	00132880	12040200	1	ST PC PCE	6kt.Mutter	Hex. Nut	Écrou à 6 pans	M10-10 A3G	DIN 985	

Diese Druckausgabe kann veraltete Daten enthalten! Aktueller Ersatzteil-Kalog unter www.hako.com
This printed edition may include data out of date! For current spare part catalogue please visit www.hako.com

Seitenbesen rechts / Side brush R.H. / Balai latéral à droite

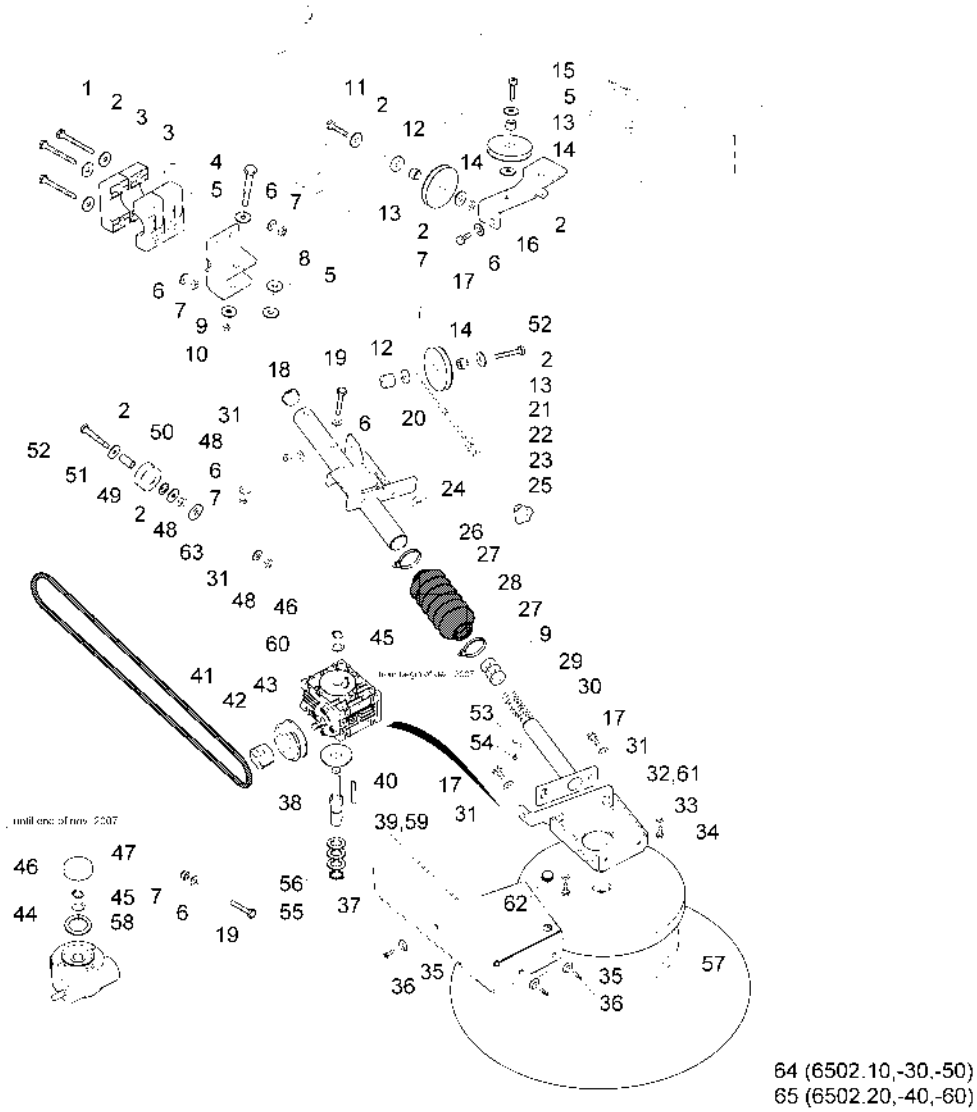

Diese Druckausgabe kann veraltete Daten enthalten! Aktueller Ersatzteil-Kalog unter www.hako.com
This printed edition may include data out of date! For current spare part catalogue please visit www.hako.com

Seitenbesen rechts / Side brush R.H. / Balai latéral à droite

Pos.	Best. Nr. PN Ref.No.	Mat-Nr. Mat-No. Mat.No.	Stck. Qty. Qté.	Einheit Unit Unité	Bezeichnung	Description	Designation	Abmessungen Measurement Mesurage	DIN / ISO	Bemerkungen Remarks Remarques
11	00054690	11038262	1	ST PC PCE	6kt.Schraube	Hexagon screw	Vis à 6 pans	M8x35-8.8 A2G	DIN 933	
12	00695300	12326021	2	ST PC PCE	Scheibe	Washer	Rondelle	8,4-St A3G	DIN 7349	
13	00974400	90309097	3	ST PC PCE	Buchse	Bushing	Douille			
14	00521270	90293044	3	ST PC PCE	Rolle	Roller	Bobine			
15	00537390	11132032	1	ST PC PCE	Zylinderschraube	Cylinder head screw	Vis de cylindre	M8x30-8.8 A2G	DIN 7984	
16	01130630	96101894	1	ST PC PCE	Halter	Holder	Support			
17	00553690	11038635	2	ST PC PCE	6kt.Schraube	Hex.bolt	Vis à 6 pans	M8x18-8.8 A2G	DIN 933	
18	00152850	15590029	1	ST PC PCE	Verschluss-Stopfen	Drain plug	Bouchon	F232 WS		
19	00041600	11039419	2	ST PC PCE	6kt.Schraube	Hex.bolt	Vis à 6 pans	M8x45-8.8 A2G	DIN 933	
20	00029170	90246943	1	ST PC PCE	Buchse	Bushing	Douille			

Diese Druckausgabe kann veraltete Daten enthalten! Aktueller Ersatzteil-Kalog unter www.hako.com
This printed edition may include data out of date! For current spare part catalogue please visit www.hako.com

Seitenbesen rechts / Side brush R.H. / Balai latéral à droite

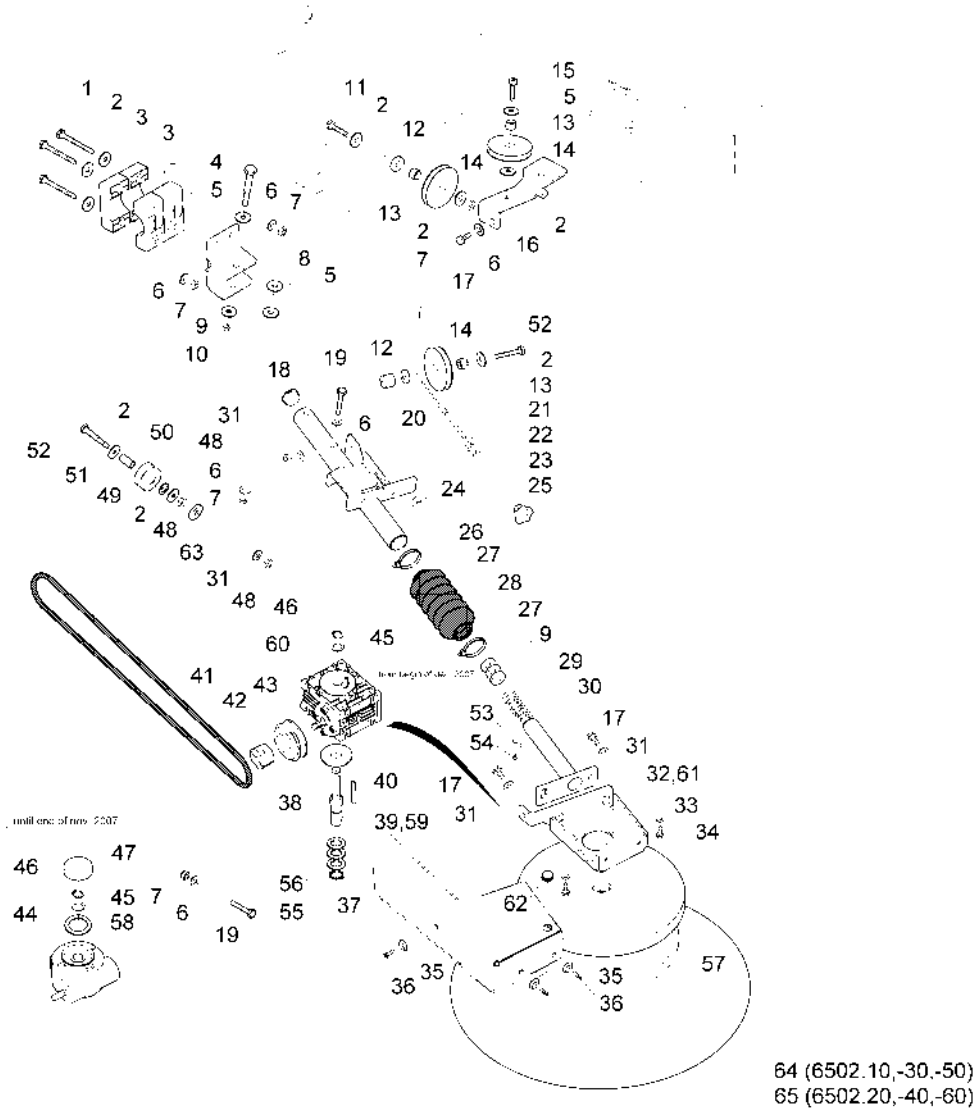

Diese Druckausgabe kann veraltete Daten enthalten! Aktueller Ersatzteil-Kalog unter www.hako.com
This printed edition may include data out of date! For current spare part catalogue please visit www.hako.com

Seitenbesen rechts / Side brush R.H. / Balai latéral à droite

Pos.	Best. Nr. PN Ref.No.	Mat-Nr. Mat-No. Mat.No.	Stck. Qty. Qté.	Einheit Unit Unité	Bezeichnung	Description	Designation	Abmessungen Measurement Mesurage	DIN / ISO	Bemerkungen Remarks Remarques
21	01130640	90448846	1	ST PC PCE	Seil	Rope	Câble			
22	00054020	12158028	1	ST PC PCE	Flügelmutter	Wing nut	Écrou à ailettes	M6-5 A2G	DIN 315	
23	00053330	12022042	1	ST PC PCE	6kt.Mutter	Hex. Nut	Écrou à 6 pans	M6-8 A2G	DIN 934	
24	01130650	17248022	1	ST PC PCE	Aufkleber SEITENBESENVERSTELLUNG	Decal SIDE BROOM ADJUSTMENT	Autocollant			
25	00853730	90275975	1	ST PC PCE	Sterngriff	Star handle	Étrier étoilée	GN5337.2-32-M6-E		
26	01130660	96105408	1	ST PC PCE	Seitenbesenarm	Side brush	Support de balai			
27	00967760	90156688	2	ST PC PCE	Kabelbinder	Cable tie	Cravatte de câble	4,8x360		
28	01130670	90457573	1	ST PC PCE	Faltenbalg	Bellows	Soufles			
29	00701250	90124751	1	ST PC PCE	Zyl.Druckfeder	Cyl.compression spring	Ressort à pression cylindrique			
30	01130680	96100045	1	ST PC PCE	Halter	Holder	Support			

Diese Druckausgabe kann veraltete Daten enthalten! Aktueller Ersatzteil-Kalog unter www.hako.com
This printed edition may include data out of date! For current spare part catalogue please visit www.hako.com

Seitenbesen rechts / Side brush R.H. / Balai latéral à droite

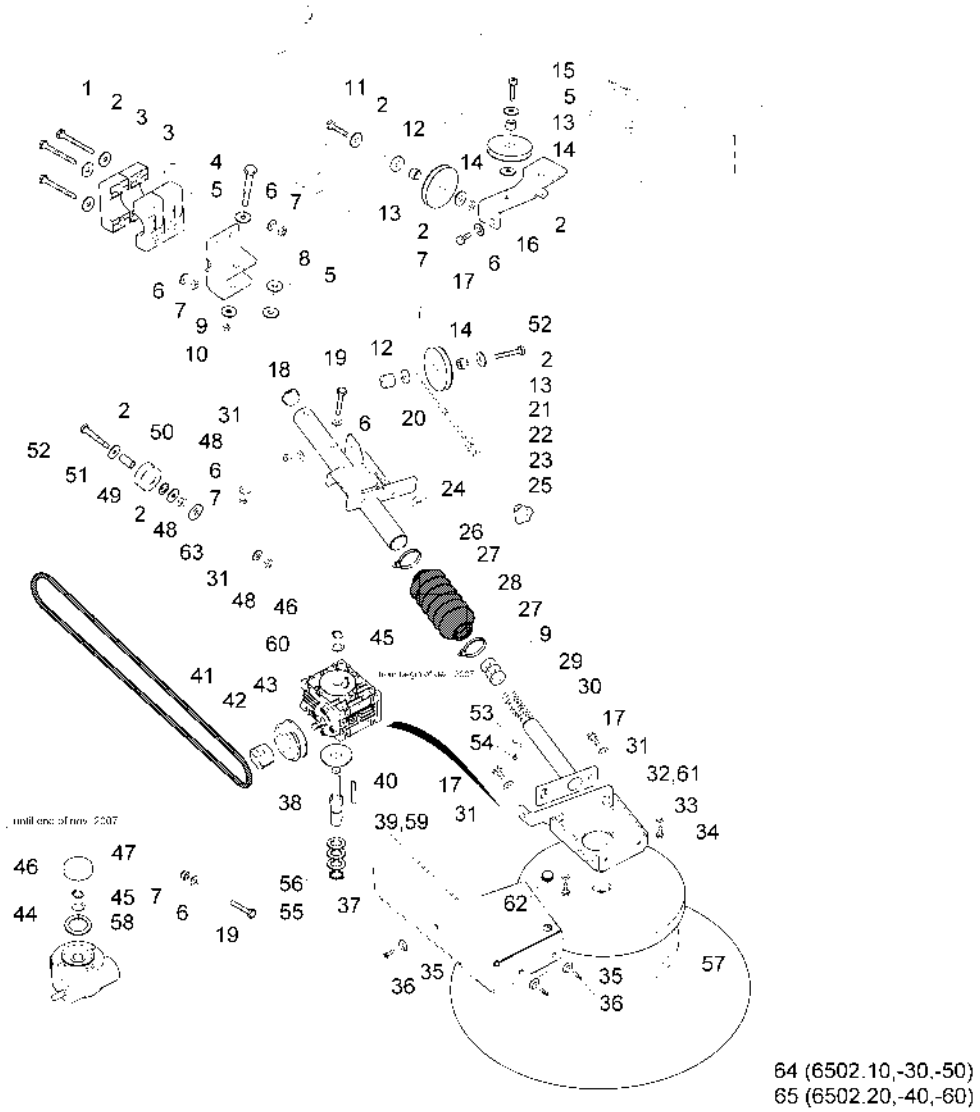

Diese Druckausgabe kann veraltete Daten enthalten! Aktueller Ersatzteil-Kalog unter www.hako.com
This printed edition may include data out of date! For current spare part catalogue please visit www.hako.com

Seitenbesen rechts / Side brush R.H. / Balai latéral à droite

Pos.	Best. Nr. PN Ref.No.	Mat-Nr. Mat-No. Mat.No.	Stck. Qty. Qté.	Einheit Unit Unité	Bezeichnung	Description	Designation	Abmessungen Measurement Mesurage	DIN / ISO	Bemerkungen Remarks Remarques
31	00740090	12520053	4	ST PC PCE	Sperrkantscheibe	Detent edged washer	Detent edged washer	SKM-8-8.8 dac		
32	01132360	96104674	1	ST PC PCE	Getriebehalter rechts, vollst.	Gear support R.H.	Support d' engrenage à droite			bis Ende November 2007
33	00740280	12520011	4	ST PC PCE	Sperrkantscheibe	Washer	Rondelle	SKS-6-dacrometisiert		
34	00104500	11038064	4	ST PC PCE	6kt.Schraube	Hexagon screw	Vis à 6 pans	M6x12-8.8 A2G	DIN 933	
35	00157690	12349023	3	ST PC PCE	Hohlscheibe	Annular plate	Rondelle creuse	18,5-Ms-vern.		
36	00154680	11206190	3	ST PC PCE	Senkschraube	Countersunk screw	Vis à tête fraisée	M6x16-4.8.H A2G	DIN 965	
37	01132370	90468356	1	ST PC PCE	Abdeckung	Cover	Couverture			
38	00871350	90132515	1	ST PC PCE	Scheibe	Washer	Rondelle			
39	01132790	90464504	1	ST PC PCE	Abtriebswelle	Drive shaft	Arbre d' entraînement			bis Ende November 2007
40	00072940	13540299	1	ST PC PCE	Passfeder	Feather key	Plume de passeport	A5x5x45 St50	DIN 6885	

Diese Druckausgabe kann veraltete Daten enthalten! Aktueller Ersatzteil-Kalog unter www.hako.com
This printed edition may include data out of date! For current spare part catalogue please visit www.hako.com

Seitenbesen rechts / Side brush R.H. / Balai latéral à droite

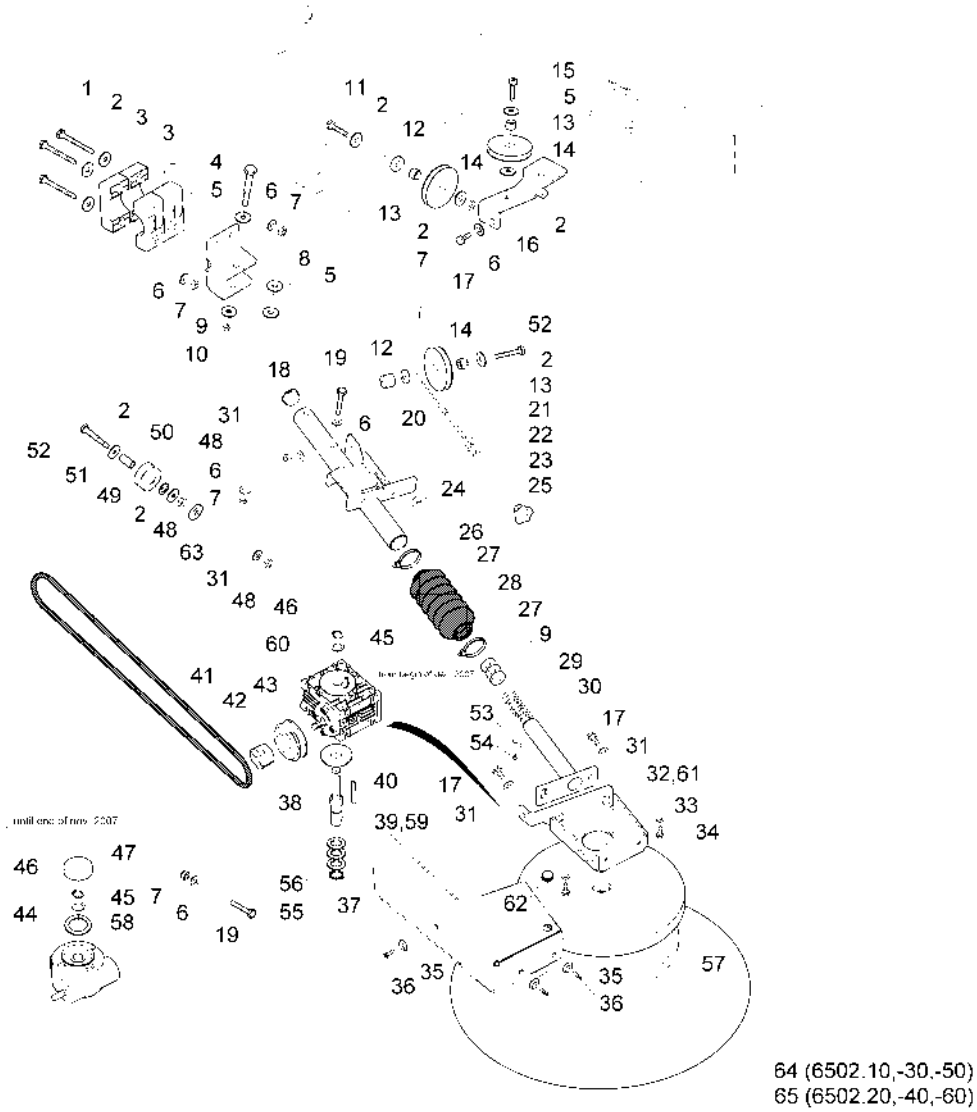

Diese Druckausgabe kann veraltete Daten enthalten! Aktueller Ersatzteil-Kalog unter www.hako.com
This printed edition may include data out of date! For current spare part catalogue please visit www.hako.com

Seitenbesen rechts / Side brush R.H. / Balai latéral à droite

Pos.	Best. Nr. PN Ref.No.	Mat-Nr. Mat-No. Mat.No.	Stck. Qty. Qté.	Einheit Unit Unité	Bezeichnung	Description	Designation	Abmessungen Measurement Mesurage	DIN / ISO	Bemerkungen Remarks Remarques
41	01130710	16418981	1	ST PC PCE	Schmalkeilriemen	Narrow drive belt	Poulie en V étroite			
42	01130720	90445974	1	ST PC PCE	Buchse	Bushing	Douille			
43	01130730	90445966	1	ST PC PCE	Riemenscheibe	Belt pulley	Poulie de courroie			
44	01130740	90448747	1	ST PC PCE	Schneckengetriebe	Gear	Engrenage			bis Ende November 2007
45	00020610	12334140	1	ST PC PCE	Stützscheibe	Supporting ring	Rondelle d´appui	S14x20	DIN 988	
46	00022440	12610234	1	ST PC PCE	Sicherungsring	Retaining ring	Circlip	14x1-phos.	DIN 471	
47	01131530	90474578	1	ST PC PCE	Gummideckel	Cap	Capot			bis Ende November 2007
48	00053350	12022059	3	ST PC PCE	6kt.Mutter	Hex. Nut	Écrou à 6 pans	M8-8 A2G	DIN 934	
49	00156720	12318036	1	ST PC PCE	Scheibe	Washer	Rondelle	13-140HV-St A3G	DIN 433	
50	00740930	90342494	1	ST PC PCE	Rolle	Roller	Bobine			

Diese Druckausgabe kann veraltete Daten enthalten! Aktueller Ersatzteil-Kalog unter www.hako.com
This printed edition may include data out of date! For current spare part catalogue please visit www.hako.com

Seitenbesen rechts / Side brush R.H. / Balai latéral à droite

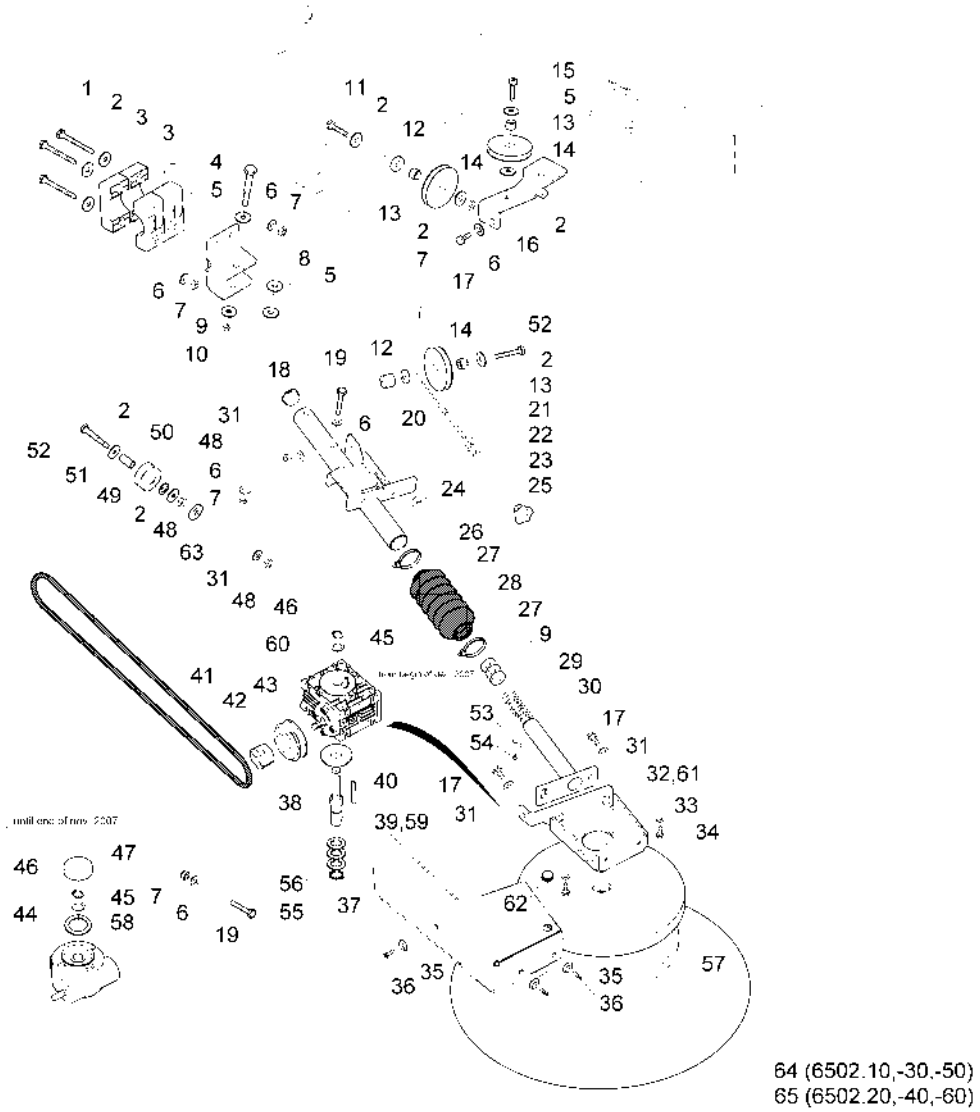

Diese Druckausgabe kann veraltete Daten enthalten! Aktueller Ersatzteil-Kalog unter www.hako.com
This printed edition may include data out of date! For current spare part catalogue please visit www.hako.com

Seitenbesen rechts / Side brush R.H. / Balai latéral à droite

Pos.	Best. Nr. PN Ref.No.	Mat-Nr. Mat-No. Mat.No.	Stck. Qty. Qté.	Einheit Unit Unité	Bezeichnung	Description	Designation	Abmessungen Measurement Mesurage	DIN / ISO	Bemerkungen Remarks Remarques
51	00855240	90118100	1	ST PC PCE	Buchse	Bushing	Douille			
52	00138180	11032190	2	ST PC PCE	6kt.Schraube	Hex.bolt	Vis à 6 pans	M8x50-8.8 A2G	DIN 931	
53	01132380	90457565	1	ST PC PCE	Passfeder	fitted key				
54	00695680	11175411	1	ST PC PCE	Linsenschraube	Fillister-head screw	Vis de lentille	M3x12-4.8-H A2G	DIN 7985	
55	00022230	12610085	1	ST PC PCE	Sicherungsring	Retaining ring	Circlip	17x1-phos.	DIN 471	
56	00041590	12334165	1	ST PC PCE	Stützscheibe	Supporting ring	Rondelle d´appui	S17x24 A3G	DIN 988	
57	01132800	96100177	1	ST PC PCE	Abweisteller, grau	Deflector grey	Plaque de rejet gris			
58	00155120	12334033	1	ST PC PCE	Stützscheibe	Supporting ring	Rondelle d´appui	S30x42 A2G	DIN 988	bis Ende November 2007
59	01135630	90534397	1	ST PC PCE	Abtriebswelle	Drive shaft	Arbre d' entraînement	143,5mm		ab Anfang Dezember 2007
60	01135550	90534355	1	ST PC PCE	Schneckengetriebe	Worm gear	Engrenage			ab Anfang Dezember 2007

Diese Druckausgabe kann veraltete Daten enthalten! Aktueller Ersatzteil-Kalog unter www.hako.com
This printed edition may include data out of date! For current spare part catalogue please visit www.hako.com

Seitenbesen rechts / Side brush R.H. / Balai latéral à droite

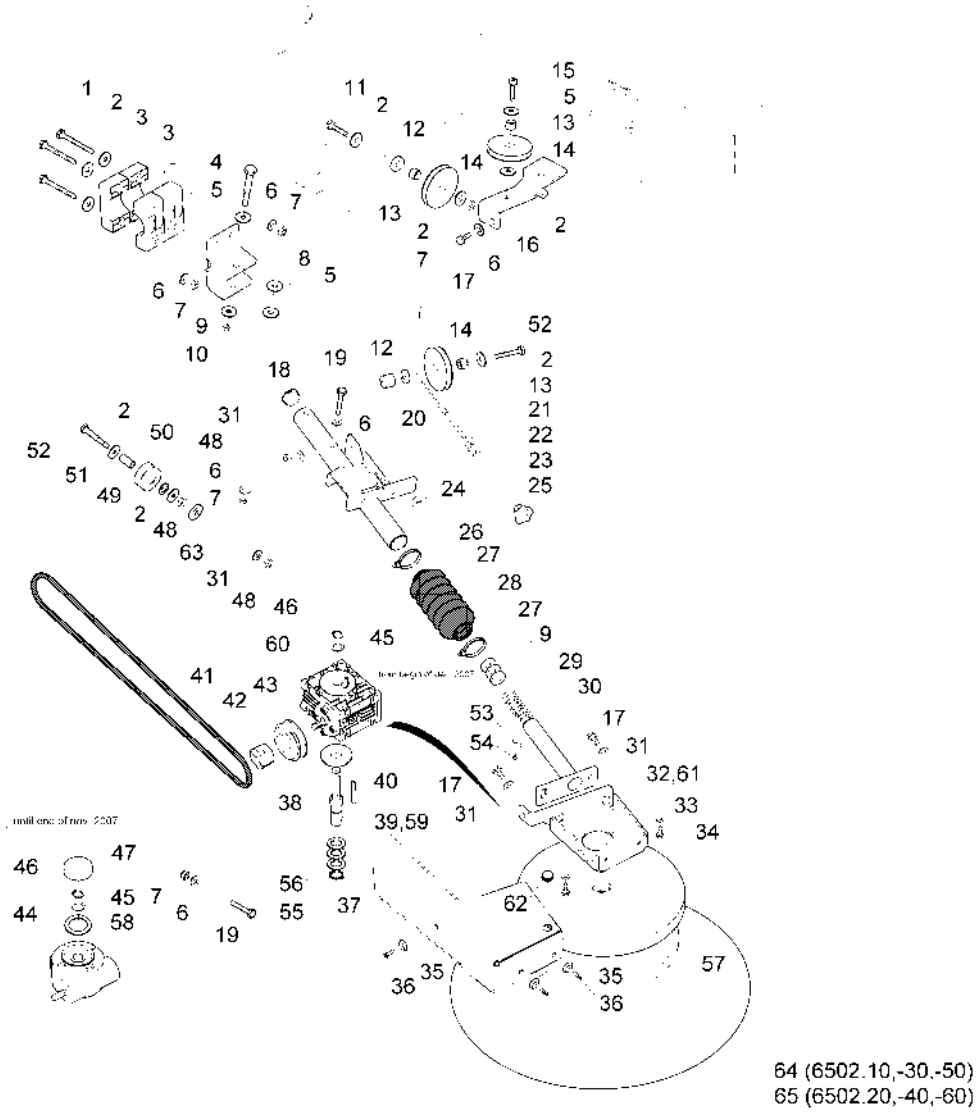

Diese Druckausgabe kann veraltete Daten enthalten! Aktueller Ersatzteil-Kalog unter www.hako.com
This printed edition may include data out of date! For current spare part catalogue please visit www.hako.com

Seitenbesen rechts / Side brush R.H. / Balai latéral à droite

Pos.	Best. Nr. PN Ref.No.	Mat-Nr. Mat-No. Mat.No.	Stck. Qty. Qté.	Einheit Unit Unité	Bezeichnung	Description	Designation	Abmessungen Measurement Mesurage	DIN / ISO	Bemerkungen Remarks Remarques
61	01135580	96117312	1	ST PC PCE	Getriebehalter rechts, vollst.	Gear holder R.H.	Support d' engrenage à droite	70117/01*		ab Anfang Dezember 2007
62	00740360	15595184	1	ST PC PCE	Kabelmuffe	Cable sleeve	Manchon du câble	5895 9x14		
63	00047990	12515086	1	ST PC PCE	Zahntellerscheibe	Disk wheel	Rondelle de plaque dentaire	9,2 A3G		
64	99651300	99651300	1	ST PC PCE	Ersatzseitenbesen PA	Spare side broom PA	Balai latéral de rechange PA			für 6502.10,-30,-50
65	99651400	99651400	1	ST PC PCE	Ersatzseitenbesen PES	Spare side broom PES	Balai latéral de rechange PES			für 6502.20,-40,-60

Diese Druckausgabe kann veraltete Daten enthalten! Aktueller Ersatzteil-Kalog unter www.hako.com
This printed edition may include data out of date! For current spare part catalogue please visit www.hako.com

Vorderradantrieb / Front wheel drive / Transmission sur les roues avant

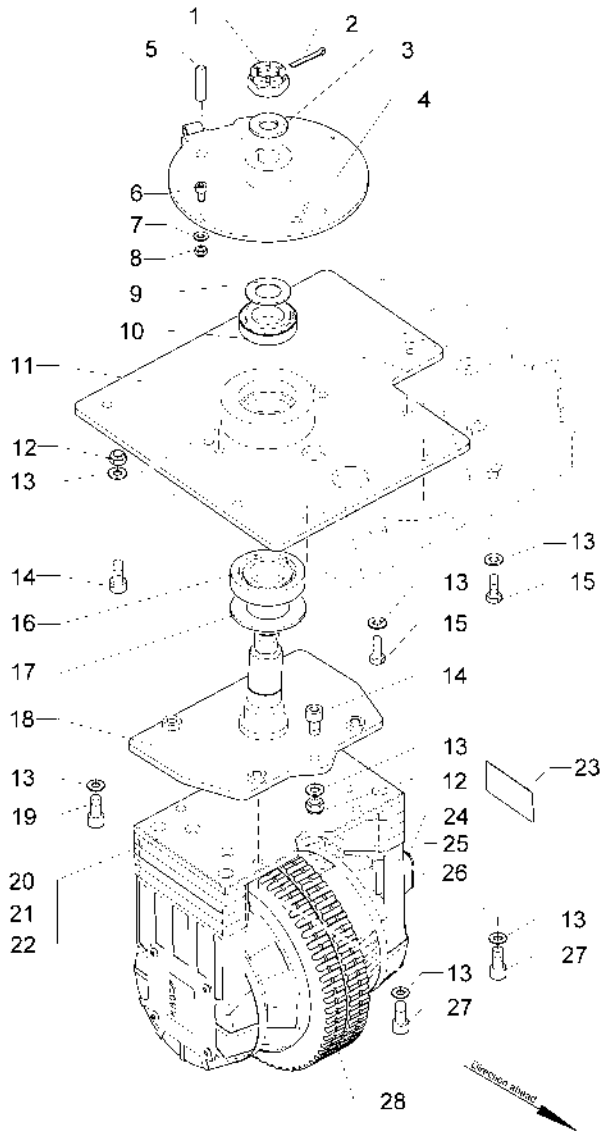

Diese Druckausgabe kann veraltete Daten enthalten! Aktueller Ersatzteil-Kalog unter www.hako.com
This printed edition may include data out of date! For current spare part catalogue please visit www.hako.com

Vorderradantrieb / Front wheel drive / Transmission sur les roues avant

Pos.	Best. Nr. PN Ref.No.	Mat-Nr. Mat-No. Mat.No.	Stck. Qty. Qté.	Einheit Unit Unité	Bezeichnung	Description	Designation	Abmessungen Measurement Mesurage	DIN / ISO	Bemerkungen Remarks Remarques
1	00048400	12112066	1	ST PC PCE	Kronenmutter	Slotted nut	Écrou crénelé	M24x1,5-14H A3G	DIN 937	
2	00027880	13280342	1	ST PC PCE	Splint	Cotter pin	Goupille fendue	5x40-St A3G	ISO 1234	
3	00743290	12310165	1	ST PC PCE	Scheibe	Washer	Rondelle	B25-140HV-St A2G	DIN 125	
4	01132760	96094420	1	ST PC PCE	Lenkscheibe, vollst.	Guidance disk, cpl.				
5	01132770	13540556	1	ST PC PCE	Passfeder	Parallel key		B10x8x40 St50	DIN 6885	
6	00136910	11126166	4	ST PC PCE	Zylinderschraube	Cylinder head screw	Vis de cylindre	M6x16-8.8 A2G	DIN 912	
7	00053730	12310033	4	ST PC PCE	Scheibe	Washer	Washer	A6,4-140HV-St A2G	DIN 125	
8	00051520	12040044	4	ST PC PCE	6kt.Mutter	Hex. Nut	Écrou à 6 pans	M6-6 A2G	DIN 985	
9	01130030	14680060	1	ST PC PCE	Nilosring	Nilos ring	Baguer nilos			
10	00048410	14125108	1	ST PC PCE	Kegelrollenlager	Cone roller bearing	Palier	320 07 X	DIN 720	

Diese Druckausgabe kann veraltete Daten enthalten! Aktueller Ersatzteil-Kalog unter www.hako.com
This printed edition may include data out of date! For current spare part catalogue please visit www.hako.com

Vorderradantrieb / Front wheel drive / Transmission sur les roues avant

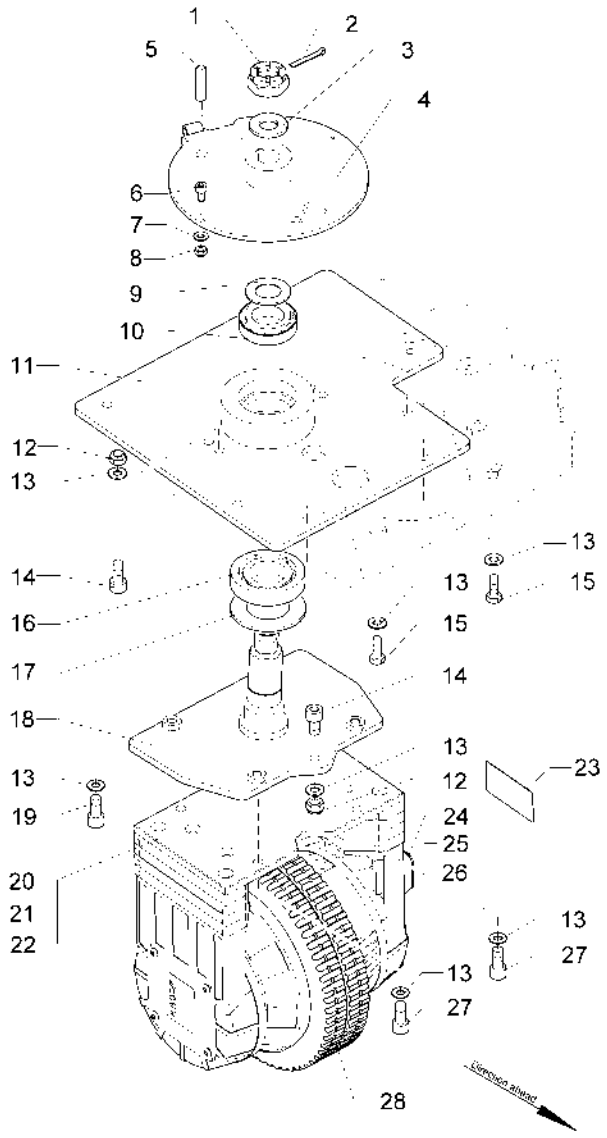

Diese Druckausgabe kann veraltete Daten enthalten! Aktueller Ersatzteil-Kalog unter www.hako.com
This printed edition may include data out of date! For current spare part catalogue please visit www.hako.com

Pos.	Best. Nr. PN Ref.No.	Mat-Nr. Mat-No. Mat.No.	Stck. Qty. Qté.	Einheit Unit Unité	Bezeichnung	Description	Designation	Abmessungen Measurement Mesurage	DIN / ISO	Bemerkungen Remarks Remarques
11	03002980	96092432	1	ST PC PCE	Vorderradlagerplatte, vollst.	Front wheel bearing plate	Plaque de palier de roue			
12	00053360	12022067	3	ST PC PCE	6kt.Mutter	Hex. Nut	Écrou à 6 pans	M10-8 A3G	DIN 934	
13	00870090	12520037	13	ST PC PCE	Sperrkantscheibe	Detent edged washer	Detent edged washer	SKS-10-8.8 dac		
14	00135030	11126141	3	ST PC PCE	Zylinderschraube	Socket head screw	Socket head screw	M10x25-10.9 A3G	DIN 912	
15	00053310	11038346	6	ST PC PCE	6kt.Schraube	Hexagon screw	Vis à 6 pans	M10x25 8.8 A3G	DIN 933	
16	00137930	14125033	1	ST PC PCE	Kegelrollenlager	Cone roller bearing	Palier	302 08	DIN 720	
17	00746270	14680029	1	ST PC PCE	Nilos-Ring	Ring	Anneau	302 08AV		
18	03004830	96094438	1	ST PC PCE	Radträger, vollst.	wheelmount				
19	00504250	11126125	2	ST PC PCE	Zyl.Schraube	Socket head screw	Vis de cylindre	M10x35-8.8 A3G	DIN 912	
20	**01132780**	**90411752**	**1**		**Radnabenantrieb**	**Wheel hub drive**	**Ensemble d'engrenage moyeu de roue**		**Seite/Page**	**30**

Diese Druckausgabe kann veraltete Daten enthalten! Aktueller Ersatzteil-Kalog unter www.hako.com
This printed edition may include data out of date! For current spare part catalogue please visit www.hako.com

Vorderradantrieb / Front wheel drive / Transmission sur les roues avant

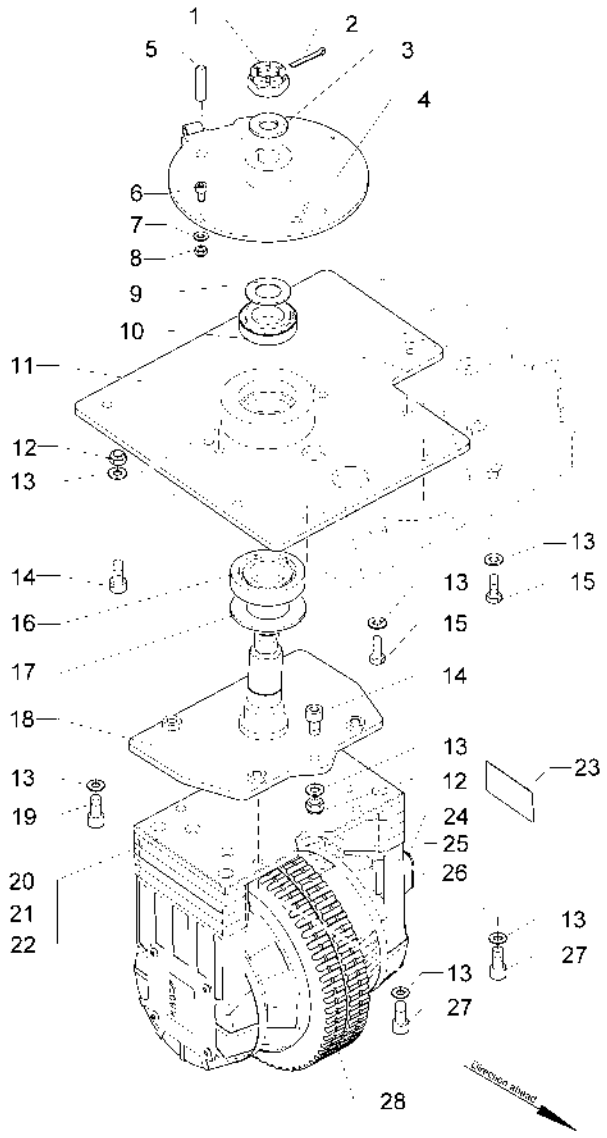

Diese Druckausgabe kann veraltete Daten enthalten! Aktueller Ersatzteil-Kalog unter www.hako.com
This printed edition may include data out of date! For current spare part catalogue please visit www.hako.com

Pos.	Best. Nr. PN Ref.No.	Mat-Nr. Mat-No. Mat.No.	Stck. Qty. Qté.	Einheit Unit Unité	Bezeichnung	Description	Designation	Abmessungen Measurement Mesurage	DIN / ISO	Bemerkungen Remarks Remarques
21	03003000	17220021	1	ST PC PCE	Trägerfolie	Transparency	Feuille de responsable			
22	00125430	11126158	2	ST PC PCE	Zylinderschraube	Cylinder head screw	Vis de cylindre	M10x30-8.8 A3G	DIN 912	
23	01135530	01135530	1	ST PC PCE	Temperaturschalter	Temperature switch	Interrupteur d' température	80°C		

Diese Druckausgabe kann veraltete Daten enthalten! Aktueller Ersatzteil-Kalog unter www.hako.com
This printed edition may include data out of date! For current spare part catalogue please visit www.hako.com

Radnabenantrieb / Wheel hub drive / Ensemble d'engrenage moyeu de roue

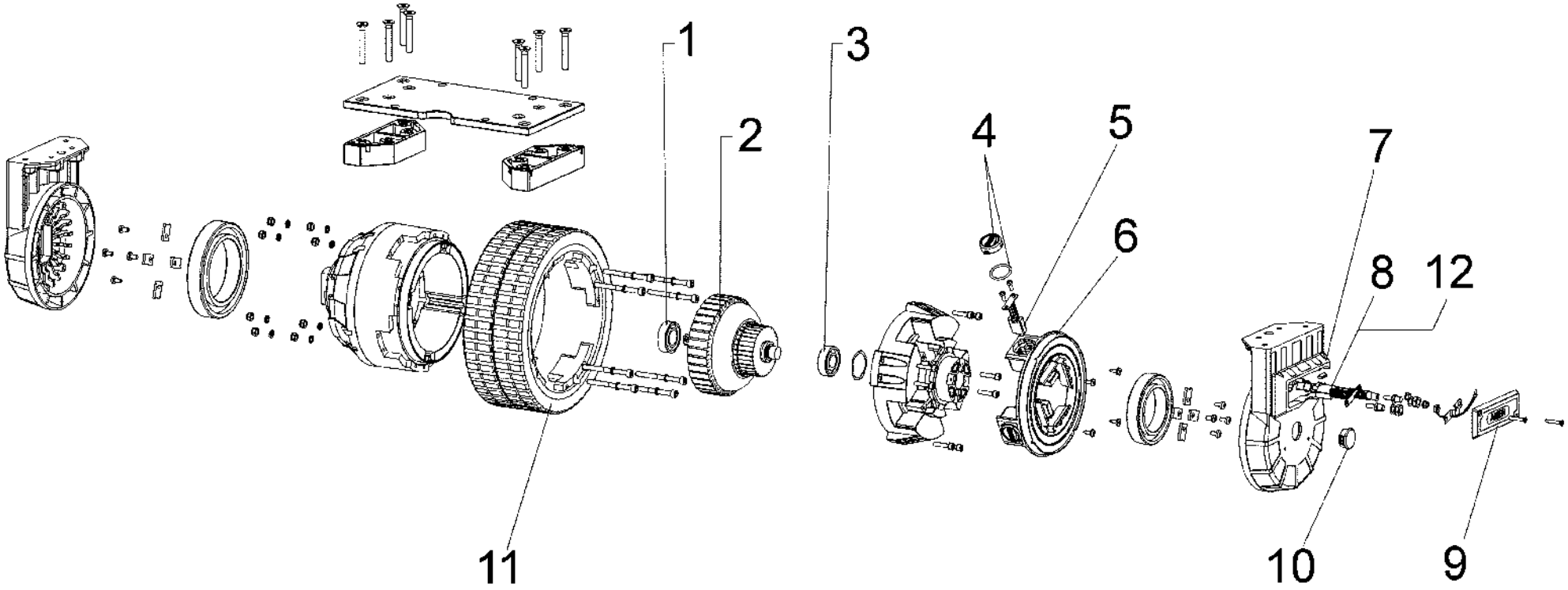

Diese Druckausgabe kann veraltete Daten enthalten! Aktueller Ersatzteil-Kalog unter www.hako.com
This printed edition may include data out of date! For current spare part catalogue please visit www.hako.com

Radnabenantrieb / Wheel hub drive / Ensemble d'engrenage moyeu de roue

Pos.	Best. Nr. PN Ref.No.	Mat-Nr. Mat-No. Mat.No.	Stck. Qty. Qté.	Einheit Unit Unité	Bezeichnung	Description	Designation	Abmessungen Measurement Mesurage	DIN / ISO	Bemerkungen Remarks Remarques
1	01275790	01275790	1	ST PC PCE	Kugellager	Ball bearing	Roulement à billes	6004 ZZ		
2	01135710	01135710	1	ST PC PCE	Rotor	Rotor	Rotor			
3	01275820	01275820	1	ST PC PCE	Kugellager	Ball bearing	Roulement à billes	6203 ZZ		
4	01073950	01073950	4	ST PC PCE	Verschlußstopfen	Plug	Bouchon			
5	01073960	01073960	4	ST PC PCE	Kohlebürste	Carbon brush	Balai de charbon	9x19x24mm		
6	01135730	01135730	1	ST PC PCE	Bürstenhaltering	Brush retainer ring	Anneau d' support d' brosses			
7	01135780	01135780	1	ST PC PCE	Bürstenhaltebox	Brush retainer box	Boîte d' support d' brosses			
8	01133480	01133480	2	ST PC PCE	Kohlebürsten	Carbon brushes		GM7 9x19x24		
9	01135520	01135520	1	ST PC PCE	Kappe	Cap	Chapeau			
10	01131700	01131700	1	ST PC PCE	Verschluss-Stopfen	Drain plug	Bouchon			

Diese Druckausgabe kann veraltete Daten enthalten! Aktueller Ersatzteil-Kalog unter www.hako.com
This printed edition may include data out of date! For current spare part catalogue please visit www.hako.com

Radnabenantrieb / Wheel hub drive / Ensemble d'engrenage moyeu de roue

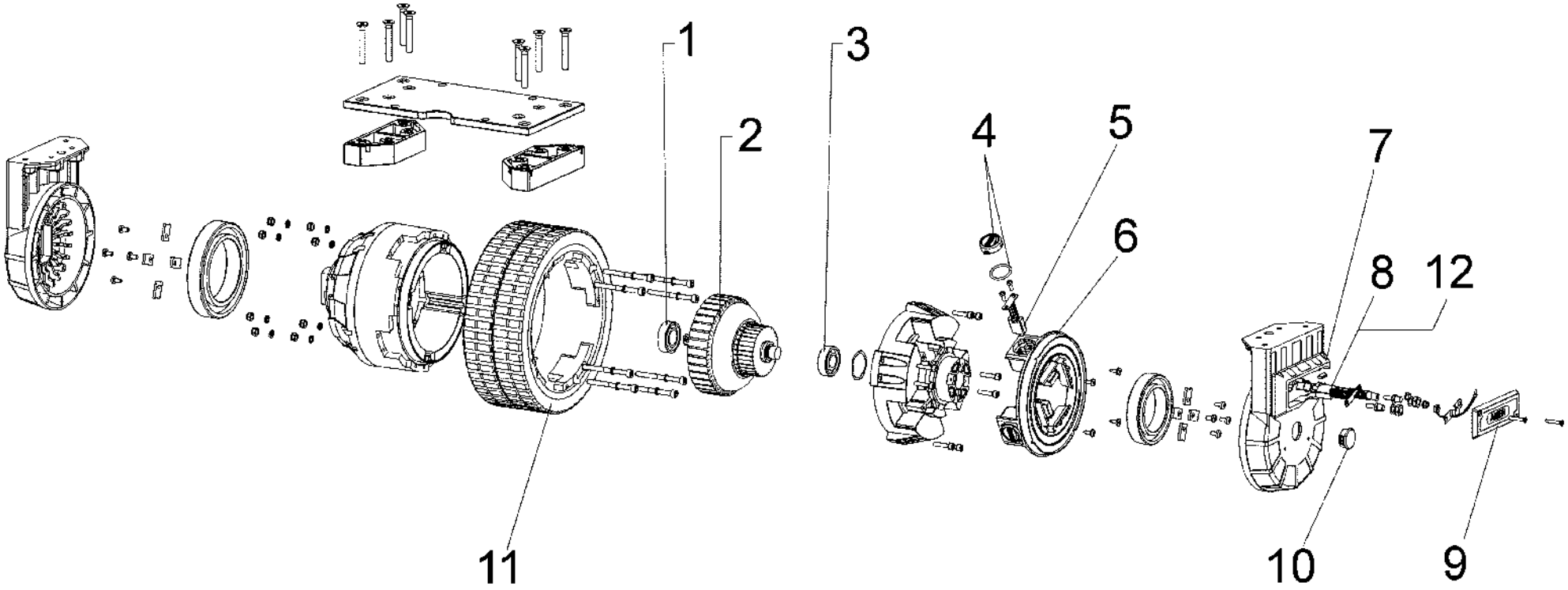

Diese Druckausgabe kann veraltete Daten enthalten! Aktueller Ersatzteil-Kalog unter www.hako.com
This printed edition may include data out of date! For current spare part catalogue please visit www.hako.com

Radnabenantrieb / Wheel hub drive / Ensemble d'engrenage moyeu de roue

Pos.	Best. Nr. PN Ref.No.	Mat-Nr. Mat-No. Mat.No.	Stck. Qty. Qté.	Einheit Unit Unité	Bezeichnung	Description	Designation	Abmessungen Measurement Mesurage	DIN / ISO	Bemerkungen Remarks Remarques
11	01074810	01074810	1	ST PC PCE	Rad	Wheel		300x90mm		
12	01131680	01131680	6	ST PC PCE	Kohlebürstenhalter	Carbon brush holder	Fixation de balai	9x19x32mm		

Diese Druckausgabe kann veraltete Daten enthalten! Aktueller Ersatzteil-Kalog unter www.hako.com
This printed edition may include data out of date! For current spare part catalogue please visit www.hako.com

Fahrpedal E / Accelerator B / Accélérateur E

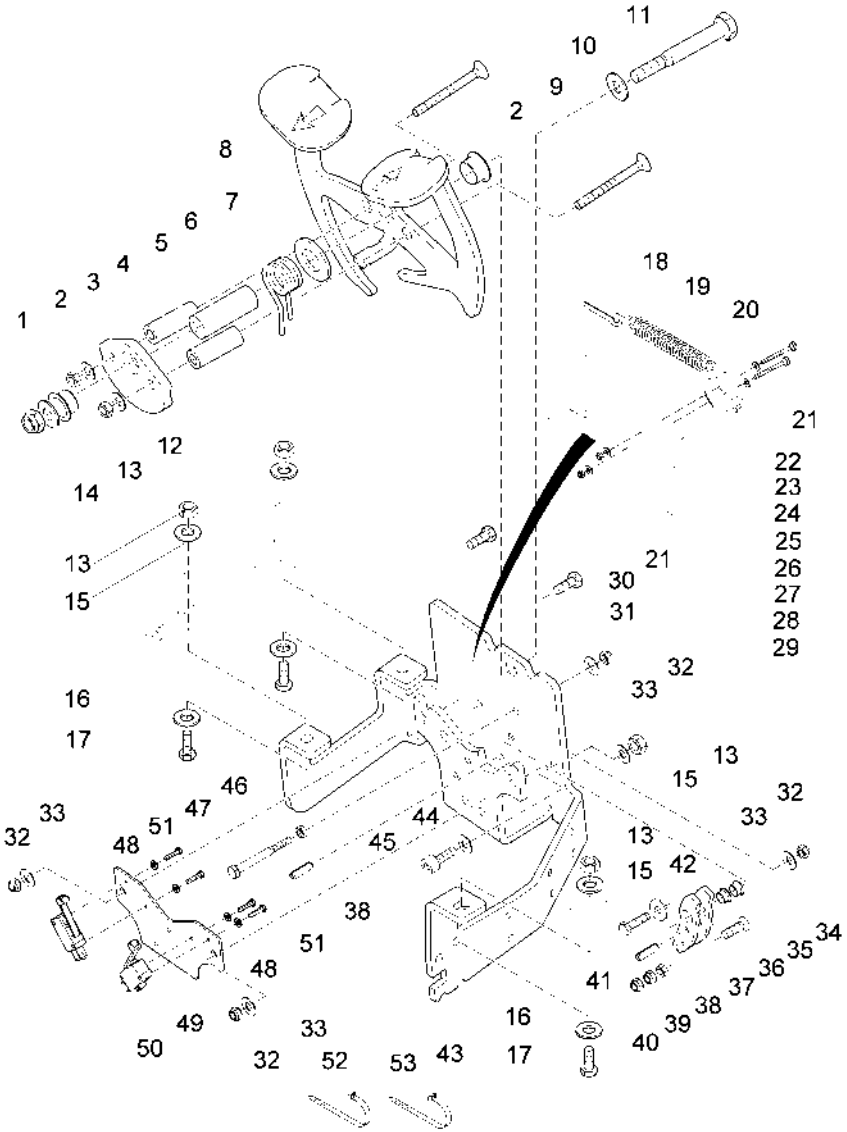

Diese Druckausgabe kann veraltete Daten enthalten! Aktueller Ersatzteil-Kalog unter www.hako.com
This printed edition may include data out of date! For current spare part catalogue please visit www.hako.com

Fahrpedal E / Accelerator B / Accélérateur E

Pos.	Best. Nr. PN Ref.No.	Mat-Nr. Mat-No. Mat.No.	Stck. Qty. Qté.	Einheit Unit Unité	Bezeichnung	Description	Designation	Abmessungen Measurement Mesurage	DIN / ISO	Bemerkungen Remarks Remarques
1	00051490	12040077	1	ST PC PCE	6kt.Mutter	Hex. Nut	Écrou à 6 pans	M12-6 A3G	DIN 985	
2	01130490	14895320	2	ST PC PCE	Gleitlagerbuchse	Bush	Douille			
3	01130500	90422437	1	ST PC PCE	Blech	Plate	Plaque			
4	01130510	90422445	2	ST PC PCE	Buchse	Bushing	Douille			
5	01130520	90422478	1	ST PC PCE	Buchse	Bushing	Douille			
6	01130530	90454877	1	ST PC PCE	Schenkelfeder	Spring	Ressort			
7	00154550	12322087	1	ST PC PCE	Scheibe	Washer	Rondelle	20-St A3G	DIN 1440	
8	01130540	90420043	1	ST PC PCE	Fahrpedal	Accelerator	Accélérateur			
9	01130550	11225570	2	ST PC PCE	Senkschraube	Countersunk screw	Vis à tête fraisée			
10	00875950	12520079	1	ST PC PCE	Sperrkantscheibe	Washer	Rondelle	SKM-12-dacromet.		

Diese Druckausgabe kann veraltete Daten enthalten! Aktueller Ersatzteil-Kalog unter www.hako.com
This printed edition may include data out of date! For current spare part catalogue please visit www.hako.com

Fahrpedal E / Accelerator B / Accélérateur E

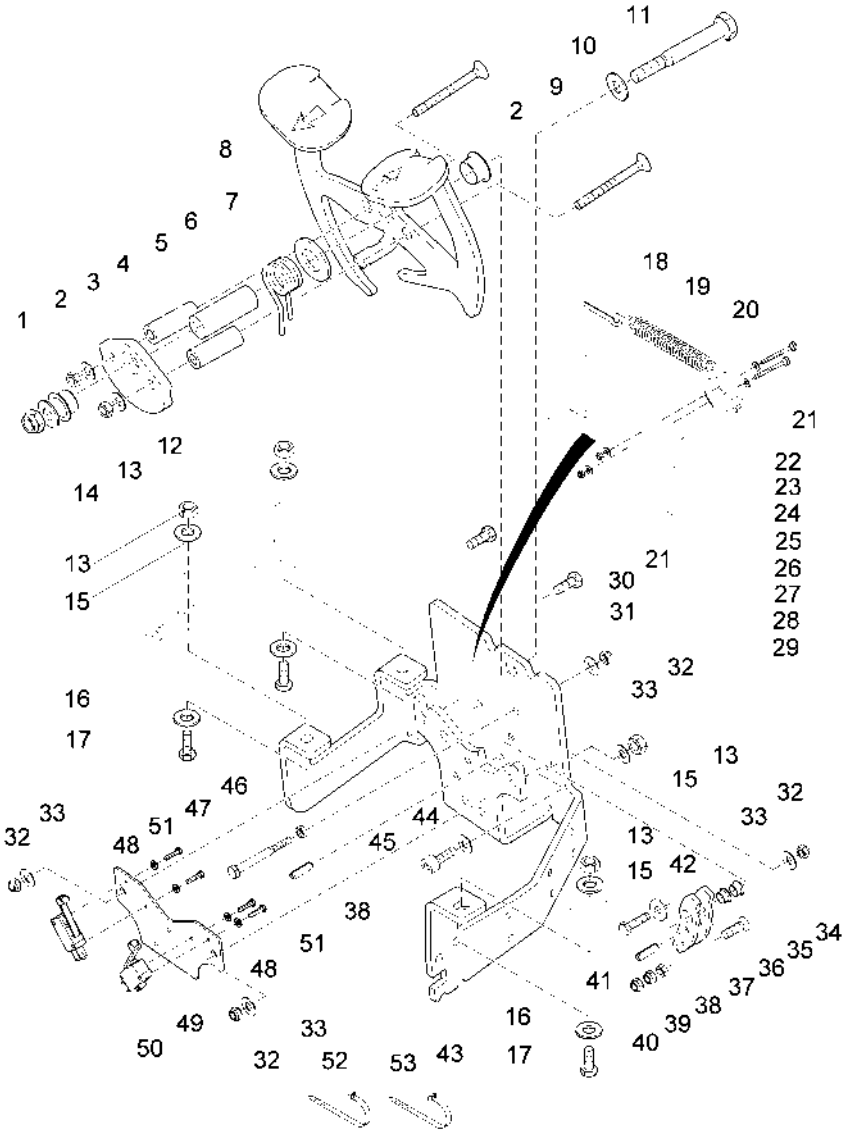

Diese Druckausgabe kann veraltete Daten enthalten! Aktueller Ersatzteil-Kalog unter www.hako.com
This printed edition may include data out of date! For current spare part catalogue please visit www.hako.com

Pos.	Best. Nr. PN Ref.No.	Mat-Nr. Mat-No. Mat.No.	Stck. Qty. Qté.	Einheit Unit Unité	Bezeichnung	Description	Designation	Abmessungen Measurement Mesurage	DIN / ISO	Bemerkungen Remarks Remarques
11	00105390	11032497	1	ST PC PCE	6kt.Schraube	Hex.bolt	Vis à 6 pans	M12x90-8.8 A3G	DIN 931	
12	00740090	12520053	2	ST PC PCE	Sperrkantscheibe	Detent edged washer	Detent edged washer	SKM-8-8.8 dac		
13	00053350	12022059	5	ST PC PCE	6kt.Mutter	Hex. Nut	Écrou à 6 pans	M8-8 A2G	DIN 934	
14	00053770	12310066	1	ST PC PCE	Scheibe	Washer	Washer	A13-140HV-St A2G	DIN 125	
15	00740310	12520029	3	ST PC PCE	Sperrkantscheibe	Washer	Rondelle	SKS-8-dacrometisiert		
16	00053750	12310041	3	ST PC PCE	Scheibe	Washer	Washer	A8,4-140HV-St A2G	DIN 125	
17	00077110	11038239	3	ST PC PCE	6kt.Schraube	Hexagon screw	Vis à 6 pans	M8x22-8.8 A2G	DIN 933	
18	00054890	13280227	1	ST PC PCE	Splint	Cotter pin	Goupille fendue	5x32-St A3G	ISO 1234	
19	01130560	90445362	1	ST PC PCE	Zugfeder	Pull spring	Ressort à traction			
20	01130570	11038809	2	ST PC PCE	6kt-Schraube	Hex.bolt	Vis à 6 pans			

Diese Druckausgabe kann veraltete Daten enthalten! Aktueller Ersatzteil-Kalog unter www.hako.com
This printed edition may include data out of date! For current spare part catalogue please visit www.hako.com

Fahrpedal E / Accelerator B / Accélérateur E

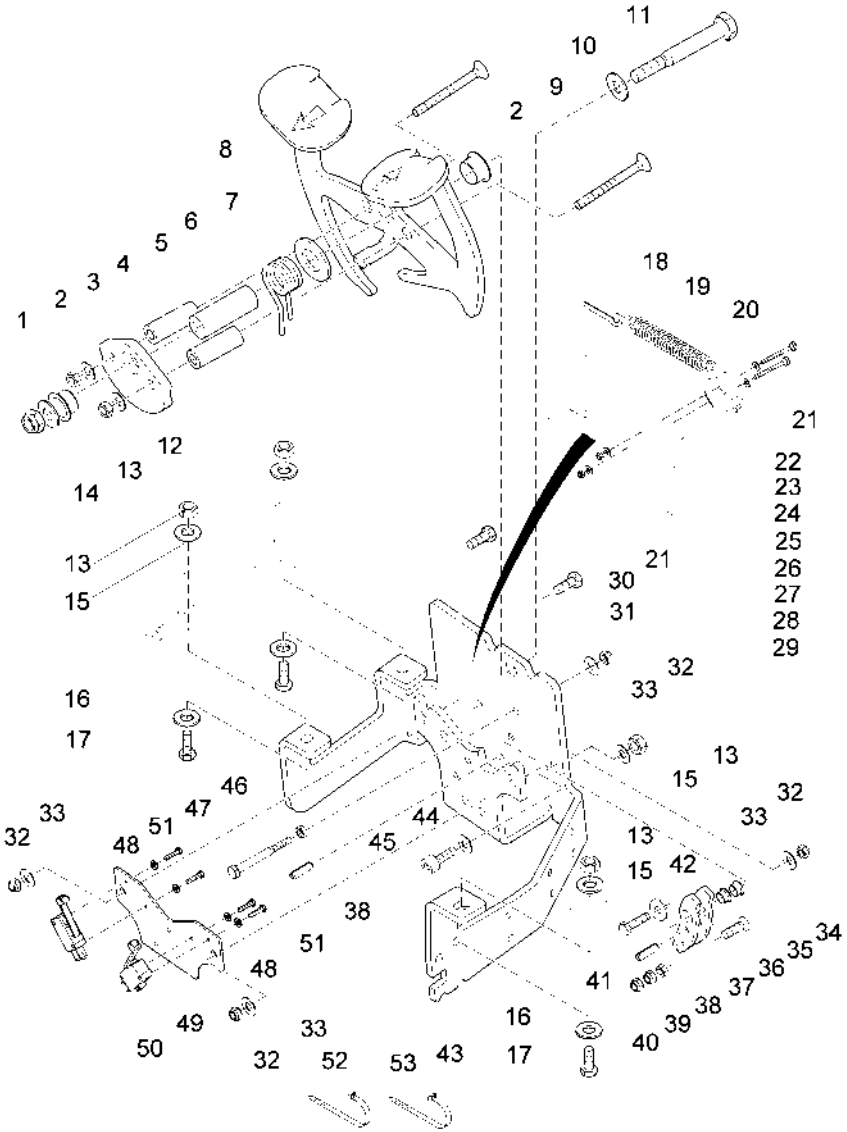

Diese Druckausgabe kann veraltete Daten enthalten! Aktueller Ersatzteil-Kalog unter www.hako.com
This printed edition may include data out of date! For current spare part catalogue please visit www.hako.com

Fahrpedal E / Accelerator B / Accélérateur E

Pos.	Best. Nr. PN Ref.No.	Mat-Nr. Mat-No. Mat.No.	Stck. Qty. Qté.	Einheit Unit Unité	Bezeichnung	Description	Designation	Abmessungen Measurement Mesurage	DIN / ISO	Bemerkungen Remarks Remarques
21	00874720	12310272	4	ST PC PCE	Scheibe	Washer	Washer	B4,3-140HV-A4	DIN 125	
22	00975500	90305996	1	ST PC PCE	Drehwinkelgeber	Turn angle transmitter	Torsion de angulaire			
23	03008790	17220013	1	ST PC PCE	Trägerfolie	Backing film	Feuille de responsable			
24	01006210	19719293	6	ST PC PCE	Stiftkontakt	Pin contact	Pin contact	0,3-0,5		
25	01006190	19719319	6	ST PC PCE	Dichtung	Seal	Joint	1,4-1,7		
26	03003250	19719335	1	ST PC PCE	Stiftgehäuse 6-polig	Pin housing	Boîtier de goupille			
27	00559670	19725035	4	ST PC PCE	BU-Kont. Pos. Lock 6,3x0,8 (0.5-1.5)	Socket-cont. Pos. Lock 6,3x0,8 (0,5-1,5)	Contact de douille Pos. Lock 6,3x0,8 (0,5-1,5)			
28	00083640	19791029	4	ST PC PCE	BU-Gehäuse 1-pol Positive Lock	Female-housing 1-pole Positive Lock	Logement de douille 1-pole Positive Lock	A		
29	03003260	26210211	1520mm	M M M	Leitung	Line	Conduite	VDE0281 HO5V-K 1x0,75 GY		
30	00133830	12040028	2	ST PC PCE	6kt.Mutter	Hex. Nut	Écrou à 6 pans	M4-6 A2G	DIN 985	

Diese Druckausgabe kann veraltete Daten enthalten! Aktueller Ersatzteil-Kalog unter www.hako.com
This printed edition may include data out of date! For current spare part catalogue please visit www.hako.com

Fahrpedal E / Accelerator B / Accélérateur E

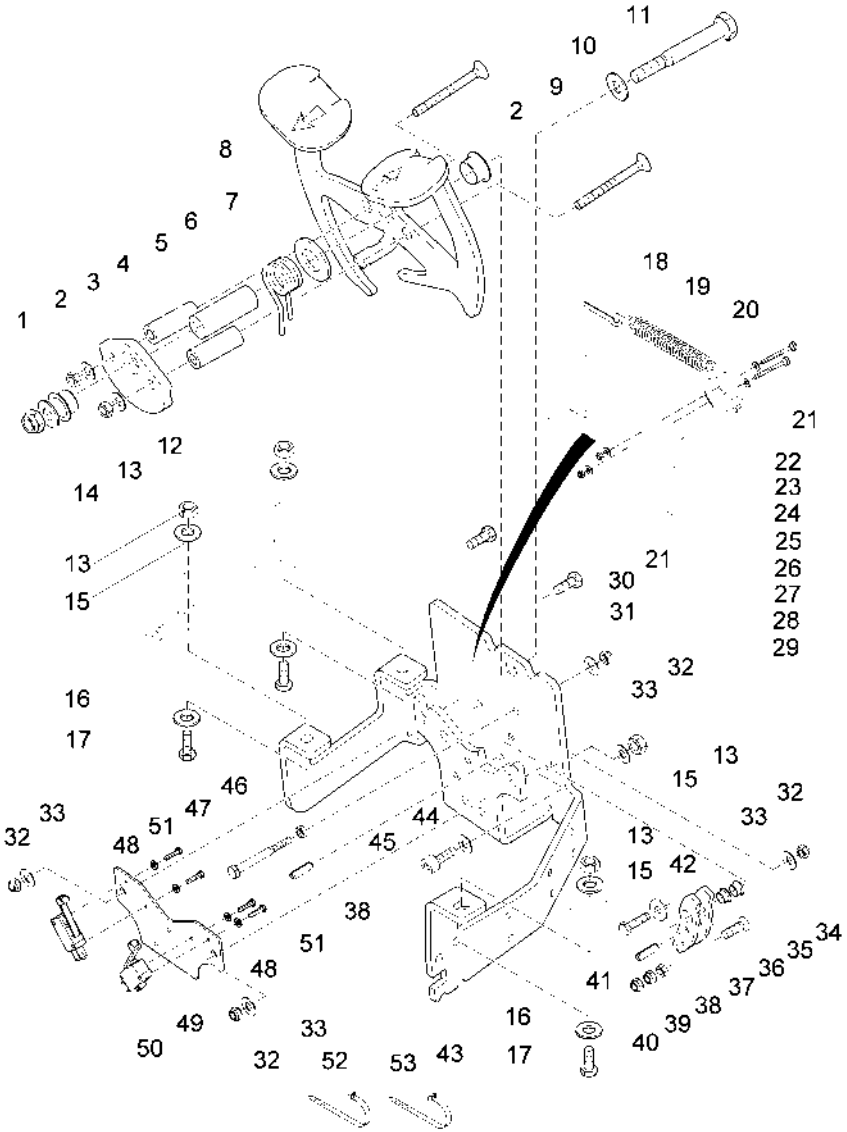

Diese Druckausgabe kann veraltete Daten enthalten! Aktueller Ersatzteil-Kalog unter www.hako.com
This printed edition may include data out of date! For current spare part catalogue please visit www.hako.com

Fahrpedal E / Accelerator B / Accélérateur E

Pos.	Best. Nr. PN Ref.No.	Mat-Nr. Mat-No. Mat.No.	Stck. Qty. Qté.	Einheit Unit Unité	Bezeichnung	Description	Designation	Abmessungen Measurement Mesurage	DIN / ISO	Bemerkungen Remarks Remarques
31	00053020	11038098	2	ST PC PCE	6kt.Schraube	Hexagon screw	Vis à 6 pans	M6x20-8.8 A2G	DIN 933	
32	00051520	12040044	4	ST PC PCE	6kt.Mutter	Hex. Nut	Écrou à 6 pans	M6-6 A2G	DIN 985	
33	00053730	12310033	4	ST PC PCE	Scheibe	Washer	Washer	A6,4-140HV-St A2G	DIN 125	
34	01130580	90439886	1	ST PC PCE	Buchse	Bushing	Douille			
35	01130590	14895312	1	ST PC PCE	Gleitlagerbuchse	Bush	Douille			
36	01073650	11206380	1	ST PC PCE	Senkschraube	Countersunk screw	Vis à tête fraisée	M5x30-4.8-H A2G	DIN 965	
37	01130600	90420050	2	ST PC PCE	Blech	Plate	Plaque			
38	00046440	13050356	2	ST PC PCE	Spannstift	Dowel pin	Goupille à tension	6x20	DIN 1481	
39	00053320	12022034	1	ST PC PCE	6kt.Mutter	Hex. Nut	Écrou à 6 pans	M5-8 A2G	DIN 934	
40	00051340	12040036	2	ST PC PCE	6kt.Mutter	Hex. Nut	Écrou à 6 pans	M5-6 A2G	DIN 985	

Diese Druckausgabe kann veraltete Daten enthalten! Aktueller Ersatzteil-Kalog unter www.hako.com
This printed edition may include data out of date! For current spare part catalogue please visit www.hako.com

Fahrpedal E / Accelerator B / Accélérateur E

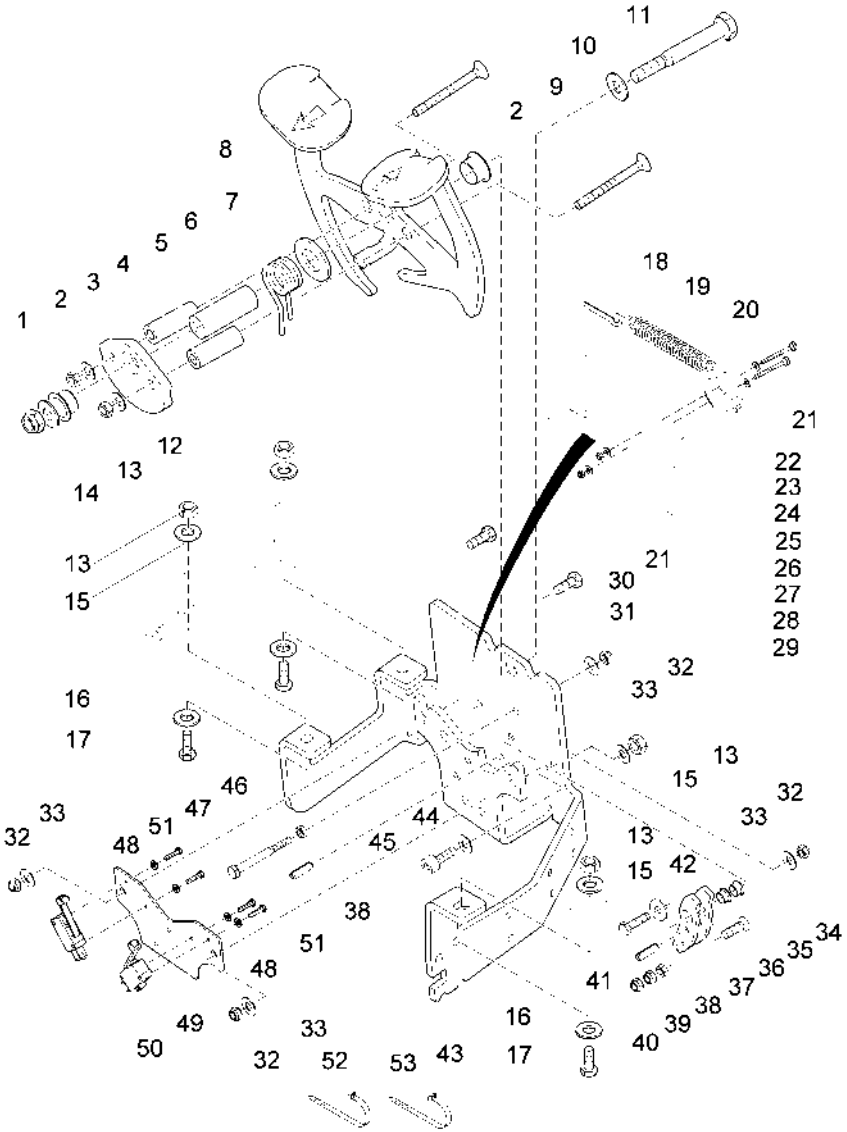

Diese Druckausgabe kann veraltete Daten enthalten! Aktueller Ersatzteil-Kalog unter www.hako.com
This printed edition may include data out of date! For current spare part catalogue please visit www.hako.com

Fahrpedal E / Accelerator B / Accélérateur E

Pos.	Best. Nr. PN Ref.No.	Mat-Nr. Mat-No. Mat.No.	Stck. Qty. Qté.	Einheit Unit Unité	Bezeichnung	Description	Designation	Abmessungen Measurement Mesurage	DIN / ISO	Bemerkungen Remarks Remarques
41	00053040	11038122	1	ST PC PCE	6kt.Schraube	Hex.bolt	Vis à 6 pans	M6x30-8.8 A2G	DIN 933	
42	00135120	12332011	1	ST PC PCE	Scheibe	Washer	Washer	6,4-140HV-St A3G	DIN 9021	
43	03003270	90464553	1	ST PC PCE	Winkel	Angel	Angle			
44	00924700	12318028	1	ST PC PCE	Scheibe	Washer	Rondelle	8,4-140HV-St A3G	DIN 433	
45	00045540	11126109	2	ST PC PCE	Zylinderschraube	Cylinder head screw	Vis de cylindre	M8x20-10.9 A2G	DIN 912	
46	00053330	12022042	1	ST PC PCE	6kt.Mutter	Hex. Nut	Écrou à 6 pans	M6-8 A2G	DIN 934	
47	00737680	11033057	1	ST PC PCE	6kt.Schraube	Hex.bolt	Vis à 6 pans	M6x55-8.8 A2G	DIN 931	
48	00553740	12310132	4	ST PC PCE	Scheibe	Washer	Rondelle	A3,2-140HV-St A2G	DIN 125	
49	01113350	90464561	1	ST PC PCE	Blech	Sheet metal	Tôle	75059/01		
50	00975510	90306002	2	ST PC PCE	Mikroschalter	Micro switch	Microrupteur			

Diese Druckausgabe kann veraltete Daten enthalten! Aktueller Ersatzteil-Kalog unter www.hako.com
This printed edition may include data out of date! For current spare part catalogue please visit www.hako.com

Fahrpedal E / Accelerator B / Accélérateur E

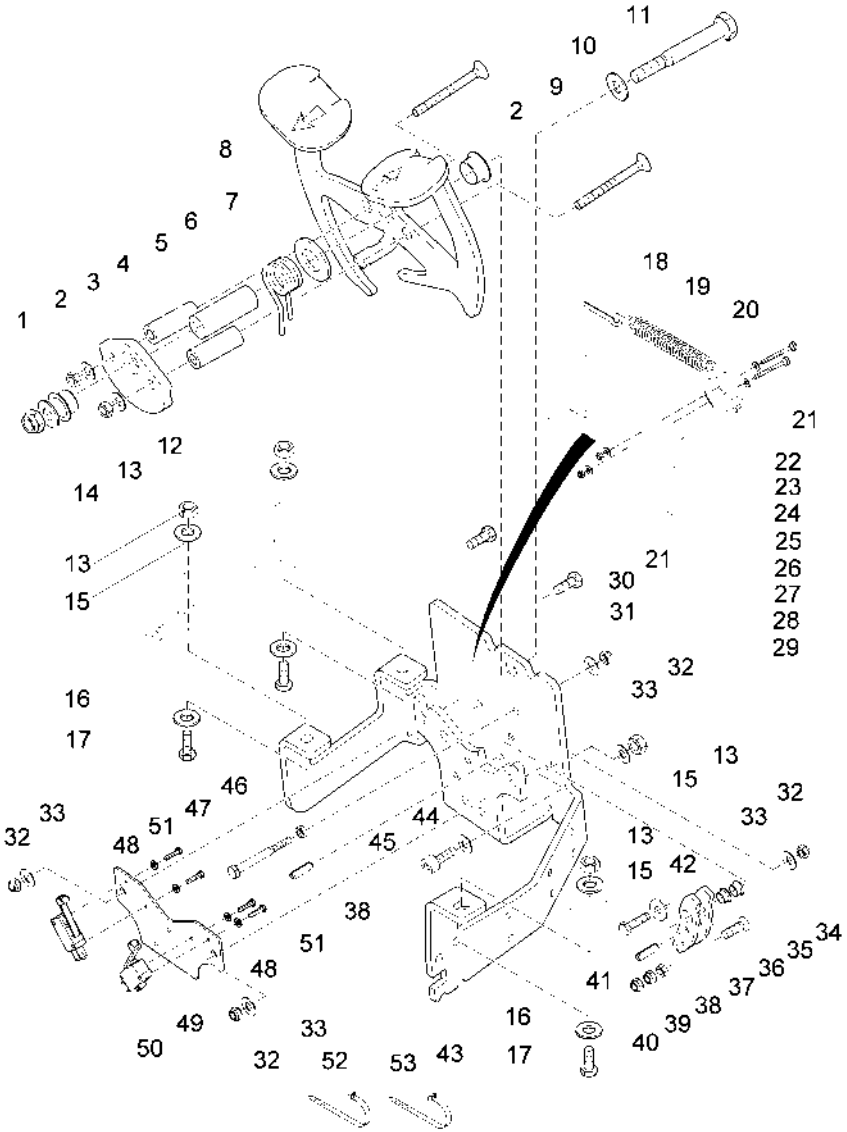

Diese Druckausgabe kann veraltete Daten enthalten! Aktueller Ersatzteil-Kalog unter www.hako.com
This printed edition may include data out of date! For current spare part catalogue please visit www.hako.com

Fahrpedal E / Accelerator B / Accélérateur E

Pos.	Best. Nr. PN Ref.No.	Mat-Nr. Mat-No. Mat.No.	Stck. Qty. Qté.	Einheit Unit Unité	Bezeichnung	Description	Designation	Abmessungen Measurement Mesurage	DIN / ISO	Bemerkungen Remarks Remarques
51	00022180	11039088	4	ST PC PCE	6kt.Schraube	Hex.bolt	Vis à 6 pans	M3x20-8.8 A2G	DIN 933	
52	00967760	90156688	2	ST PC PCE	Kabelbinder	Cable tie	Cravatte de câble	4,8x360		
53	00121150	90114810	4	ST PC PCE	Kabelbinder	Cable tie	Cravatte de câble	T25L 2,8x240-PA66-natur		

Diese Druckausgabe kann veraltete Daten enthalten! Aktueller Ersatzteil-Kalog unter www.hako.com
This printed edition may include data out of date! For current spare part catalogue please visit www.hako.com

Lenkung (bis 6502.40.5.0171.3) / Steering (til 6502.40.5.0171.3) / Direction (jusque 6502.40.5.0171.3)

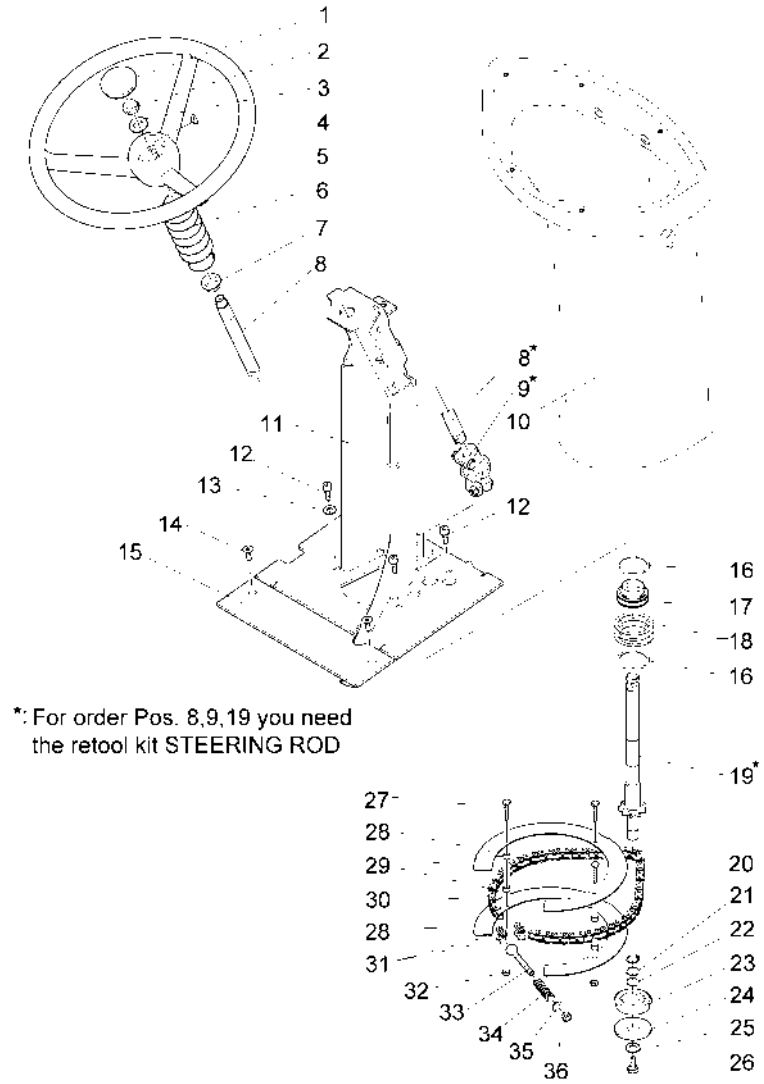

Diese Druckausgabe kann veraltete Daten enthalten! Aktueller Ersatzteil-Kalog unter www.hako.com
This printed edition may include data out of date! For current spare part catalogue please visit www.hako.com

Lenkung (bis 6502.40.5.0171.3) / Steering (til 6502.40.5.0171.3) / Direction (jusque 6502.40.5.0171.3)

Pos.	Best. Nr. PN Ref.No.	Mat-Nr. Mat-No. Mat.No.	Stck. Qty. Qté.	Einheit Unit Unité	Bezeichnung	Description	Designation	Abmessungen Measurement Mesurage	DIN / ISO	Bemerkungen Remarks Remarques
1	00852310	90136888	1	ST PC PCE	Abdeckkappe	Cap	Bonnet	A50.0/1		
2	00053740	12015020	2	ST PC PCE	6kt.Mutter	Hex. Nut	Écrou à 6 pans	M14x1,5-17H A3G	DIN 936	
3	00053780	12310074	1	ST PC PCE	Scheibe	Washer	Washer	A15-140HV-St A2G	DIN 125	
4	00153600	13545025	1	ST PC PCE	Scheibenfeder	Woodruff key	Ressort à disque	5x7.5-ST50	DIN 6888	
5	00770220	90511270	1	ST PC PCE	Lenkrad	Steering wheel	Volant	D=356		
6	01130390	90460262	1	ST PC PCE	Faltenbalg	Bellows	Soufles			
7	01130470	14895361	5	ST PC PCE	Gleitlagerbuchse	Slide bearing bush	Douille à coussinet			
8	00008880	97056477	1	ST PC PCE	Umrüstsatz LENKSTANGE	Retool kit STEERING ROD	Pieces mod barre de direction			
9	00008880	97056477	1	ST PC PCE	Umrüstsatz LENKSTANGE	Retool kit STEERING ROD	Pieces mod barre de direction			
10	01132840	96094693	1	ST PC PCE	Lenksäule, vollst.	Steering column, cpl.				

Diese Druckausgabe kann veraltete Daten enthalten! Aktueller Ersatzteil-Kalog unter www.hako.com
This printed edition may include data out of date! For current spare part catalogue please visit www.hako.com

Lenkung (bis 6502.40.5.0171.3) / Steering (til 6502.40.5.0171.3) / Direction (jusque 6502.40.5.0171.3)

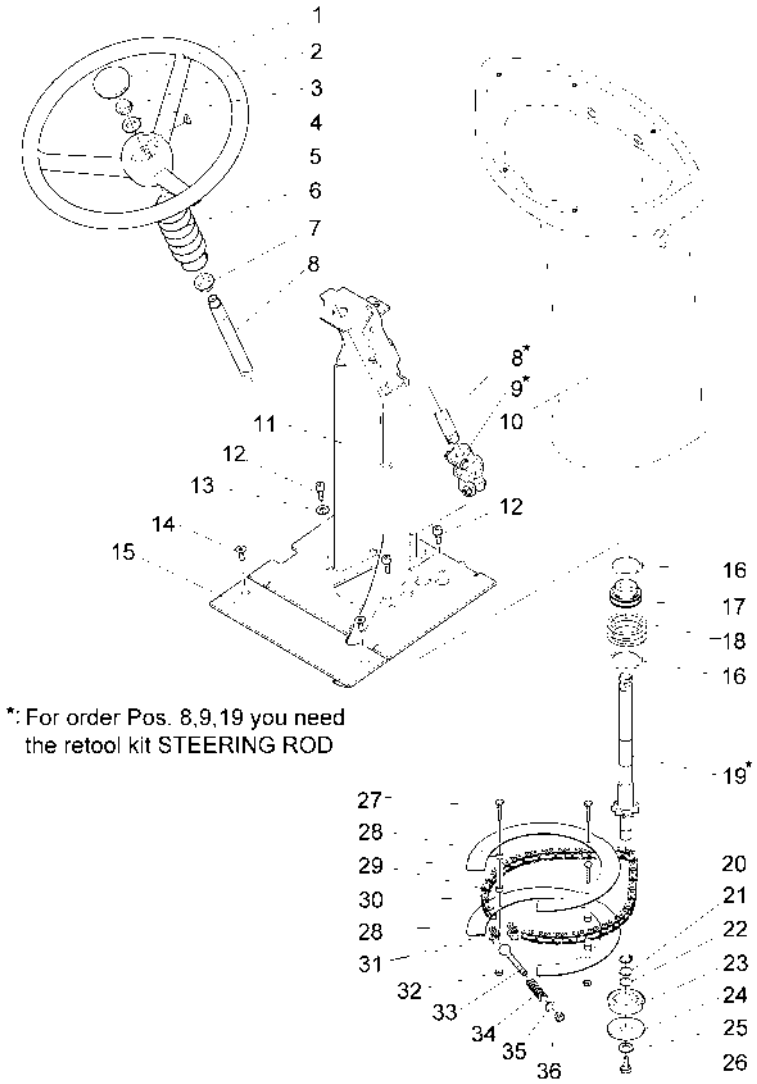

Diese Druckausgabe kann veraltete Daten enthalten! Aktueller Ersatzteil-Kalog unter www.hako.com
This printed edition may include data out of date! For current spare part catalogue please visit www.hako.com

Lenkung (bis 6502.40.5.0171.3) / Steering (til 6502.40.5.0171.3) / Direction (jusque 6502.40.5.0171.3)

Pos.	Best. Nr. PN Ref.No.	Mat-Nr. Mat-No. Mat.No.	Stck. Qty. Qté.	Einheit Unit Unité	Bezeichnung	Description	Designation	Abmessungen Measurement Mesurage	DIN / ISO	Bemerkungen Remarks Remarques
11	03004850	96094073	1	ST PC PCE	Lenkträger, vollst.	steering carrier, cpl.				
12	00045540	11126109	4	ST PC PCE	Zylinderschraube	Cylinder head screw	Vis de cylindre	M8x20-10.9 A2G	DIN 912	
13	00740090	12520053	4	ST PC PCE	Sperrkantscheibe	Detent edged washer	Detent edged washer	SKM-8-8.8 dac		
14	00059080	11225331	2	ST PC PCE	Senkschraube	Countersunk screw	Vis à tête fraisée	M8x20-8.8 A2G	DIN 7991	
15	01135560	90420738	1	ST PC PCE	Platte	Plate	Plaque			
16	01001260	12561049	2	ST PC PCE	Sprengring	Circlip	Circlip	SP47(47x1,12)	DIN 5417	
17	01001320	14534101	1	ST PC PCE	Lager	Bearing	Palier			
18	01132850	12335576	3	ST PC PCE	Pass-Scheibe	Adjusting washer		48x60x0,5	DIN 988	
19	00008880	97056477	1	ST PC PCE	Umrüstsatz LENKSTANGE	Retool kit STEERING ROD	Pieces mod barre de direction			
20	00022230	12610085	1	ST PC PCE	Sicherungsring	Retaining ring	Circlip	17x1-phos.	DIN 471	

Diese Druckausgabe kann veraltete Daten enthalten! Aktueller Ersatzteil-Kalog unter www.hako.com
This printed edition may include data out of date! For current spare part catalogue please visit www.hako.com

Lenkung (bis 6502.40.5.0171.3) / Steering (til 6502.40.5.0171.3) / Direction (jusque 6502.40.5.0171.3)

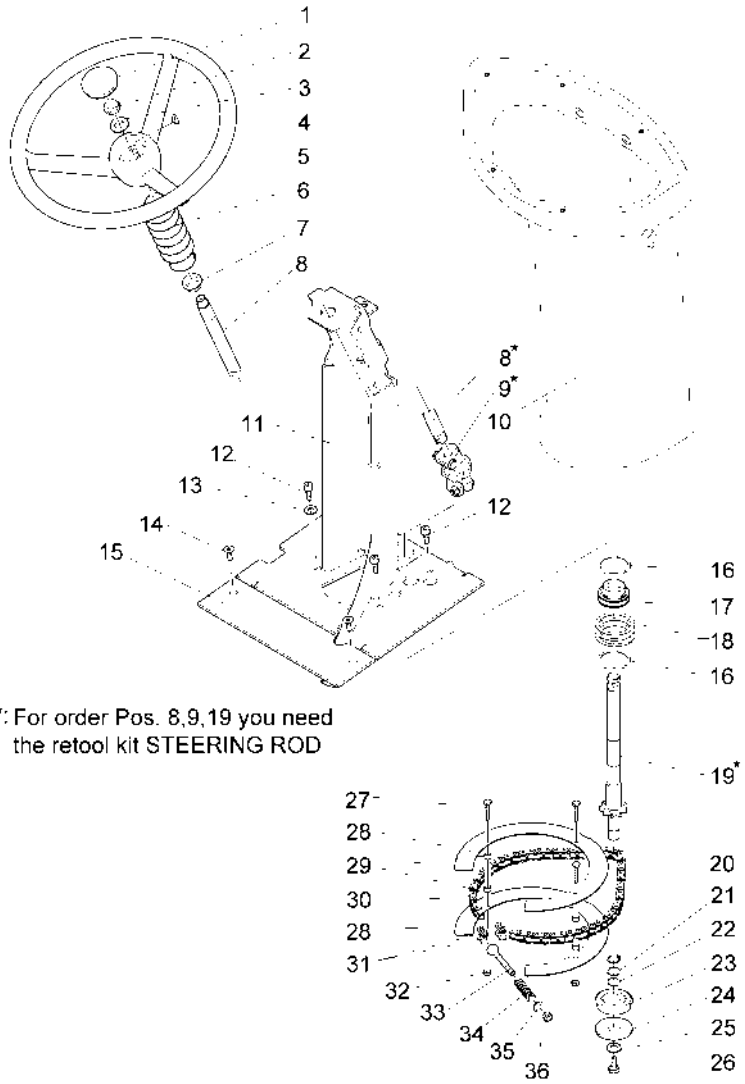

Diese Druckausgabe kann veraltete Daten enthalten! Aktueller Ersatzteil-Kalog unter www.hako.com
This printed edition may include data out of date! For current spare part catalogue please visit www.hako.com

Lenkung (bis 6502.40.5.0171.3) / Steering (til 6502.40.5.0171.3) / Direction (jusque 6502.40.5.0171.3)

Pos.	Best. Nr. PN Ref.No.	Mat-Nr. Mat-No. Mat.No.	Stck. Qty. Qté.	Einheit Unit Unité	Bezeichnung	Description	Designation	Abmessungen Measurement Mesurage	DIN / ISO	Bemerkungen Remarks Remarques
21	00155180	12335063	2	ST PC PCE	Pass-Scheibe	Adjusting washer	Glace de passeport	17x24x1	DIN 988	
22	00125680	12336145	1	ST PC PCE	Pass-Scheibe	Adjusting washer	Glace de passeport	17x24x0,5	DIN 988	
23	00901380	14110787	1	ST PC PCE	Rillenkugellager	Deep groove ball bearing	Roulement à billes rigides	6203-2RSH-NR	DIN 625	
24	00954200	12332102	1	ST PC PCE	Scheibe	Washer	Rondelle	17-140HV-St A3G	DIN 9021	
25	00740080	12520087	1	ST PC PCE	Sperrkantscheibe	Washer	Rondelle	SKB-8-dacrometisiert		
26	00053080	11038197	1	ST PC PCE	6kt.Schraube	Hexagon screw	Vis à 6 pans	M8x16 8.8 A2G	DIN 933	
27	00053040	11038122	3	ST PC PCE	6kt.Schraube	Hex.bolt	Vis à 6 pans	M6x30-8.8 A2G	DIN 933	
28	01132870	90467317	1	ST PC PCE	Blech	Plate	Plaque			
29	01006840	90386897	3	ST PC PCE	Buchse	Bushing	Douille			
30	01132880	16365249	1	ST PC PCE	Rollenkette	Roller chain		08B-1x53B	DIN 8187	

Diese Druckausgabe kann veraltete Daten enthalten! Aktueller Ersatzteil-Kalog unter www.hako.com
This printed edition may include data out of date! For current spare part catalogue please visit www.hako.com

Lenkung (bis 6502.40.5.0171.3) / Steering (til 6502.40.5.0171.3) / Direction (jusque 6502.40.5.0171.3)

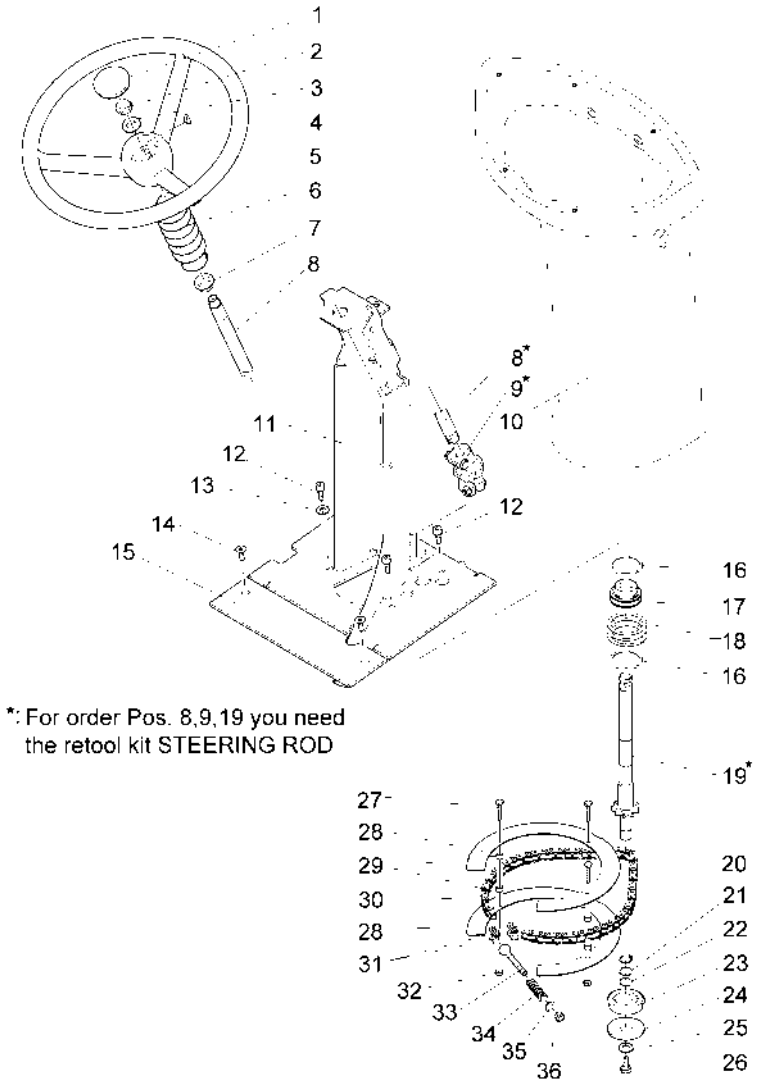

Diese Druckausgabe kann veraltete Daten enthalten! Aktueller Ersatzteil-Kalog unter www.hako.com
This printed edition may include data out of date! For current spare part catalogue please visit www.hako.com

Lenkung (bis 6502.40.5.0171.3) / Steering (til 6502.40.5.0171.3) / Direction (jusque 6502.40.5.0171.3)

Pos.	Best. Nr. PN Ref.No.	Mat-Nr. Mat-No. Mat.No.	Stck. Qty. Qté.	Einheit Unit Unité	Bezeichnung	Description	Designation	Abmessungen Measurement Mesurage	DIN / ISO	Bemerkungen Remarks Remarques
31	00535820	16365215	2	ST PC PCE	Glied	Section	Chainon Coude	E-08B-1	DIN 8187	
32	00051520	12040044	3	ST PC PCE	6kt.Mutter	Hex. Nut	Écrou à 6 pans	M6-6 A2G	DIN 985	
33	01132890	11518271	1	ST PC PCE	Augenschraube	Eyebolt	Boulon à oeillet	LBM8x70-4.6 A2G	DIN 444	
34	00550410	90231887	1	ST PC PCE	Druckfeder	Pressure spring	Ressort à pression			
35	00053750	12310041	1	ST PC PCE	Scheibe	Washer	Washer	A8,4-140HV-St A2G	DIN 125	
36	00051510	12040051	1	ST PC PCE	6kt.Mutter	Hex. Nut	Écrou à 6 pans	M8-8 A2G	DIN 985	
KUD	00008880	97056477	1	ST PC PCE	Umrüstsatz LENKSTANGE	Retool kit STEERING ROD	Pieces mod barre de direction			

Diese Druckausgabe kann veraltete Daten enthalten! Aktueller Ersatzteil-Kalog unter www.hako.com
This printed edition may include data out of date! For current spare part catalogue please visit www.hako.com

Lenkung (ab 6502.40.5.0172.3 bis Aug. 2007) / Steering (from 6502.40.5.0172.3 until aug.2007) / Direction (à partir 6502.40.5.0172.3 jusqu'a d' août 2007)

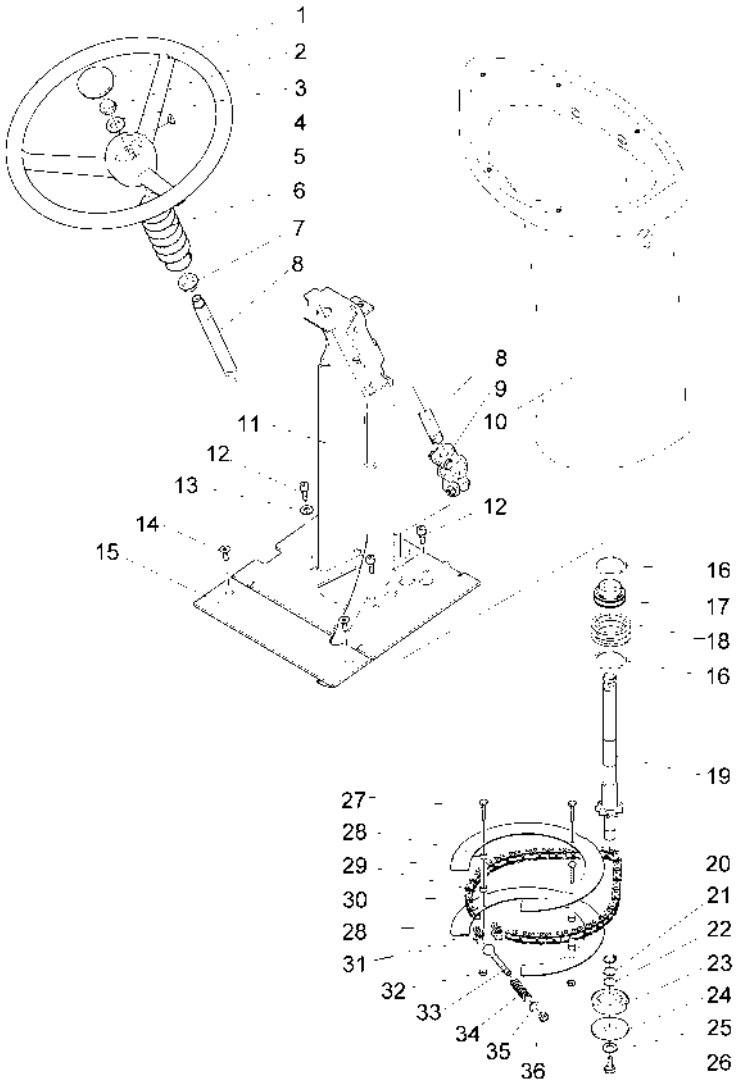

Diese Druckausgabe kann veraltete Daten enthalten! Aktueller Ersatzteil-Kalog unter www.hako.com
This printed edition may include data out of date! For current spare part catalogue please visit www.hako.com

Lenkung (ab 6502.40.5.0172.3 bis Aug. 2007) / Steering (from 6502.40.5.0172.3 until aug.2007) / Direction (à partir 6502.40.5.0172.3 jusqu'a d' août 2007)

Pos.	Best. Nr. PN Ref.No.	Mat-Nr. Mat-No. Mat.No.	Stck. Qty. Qté.	Einheit Unit Unité	Bezeichnung	Description	Designation	Abmessungen Measurement Mesurage	DIN / ISO	Bemerkungen Remarks Remarques
1	00852310	90136888	1	ST PC PCE	Abdeckkappe	Cap	Bonnet	A50.0/1		
2	00053740	12015020	2	ST PC PCE	6kt.Mutter	Hex. Nut	Écrou à 6 pans	M14x1,5-17H A3G	DIN 936	
3	00053780	12310074	1	ST PC PCE	Scheibe	Washer	Washer	A15-140HV-St A2G	DIN 125	
4	00153600	13545025	1	ST PC PCE	Scheibenfeder	Woodruff key	Ressort à disque	5x7.5-ST50	DIN 6888	
5	00770220	90511270	1	ST PC PCE	Lenkrad	Steering wheel	Volant	D=356		
6	01130390	90460262	1	ST PC PCE	Faltenbalg	Bellows	Soufles			
7	01130470	14895361	5	ST PC PCE	Gleitlagerbuchse	Slide bearing bush	Douille à coussinet			
8	01132830	90421256	1	ST PC PCE	Lenkachse	Steering axle	Essieu orientable			
9	00746040	90122177	1	ST PC PCE	Kreuzgelenk	Cardan joint	Joint de cardan			
10	01132840	96094693	1	ST PC PCE	Lenksäule, vollst.	Steering column, cpl.				

Diese Druckausgabe kann veraltete Daten enthalten! Aktueller Ersatzteil-Kalog unter www.hako.com
This printed edition may include data out of date! For current spare part catalogue please visit www.hako.com

Lenkung (ab 6502.40.5.0172.3 bis Aug. 2007) / Steering (from 6502.40.5.0172.3 until aug.2007) / Direction (à partir 6502.40.5.0172.3 jusqu'a d' août 2007)

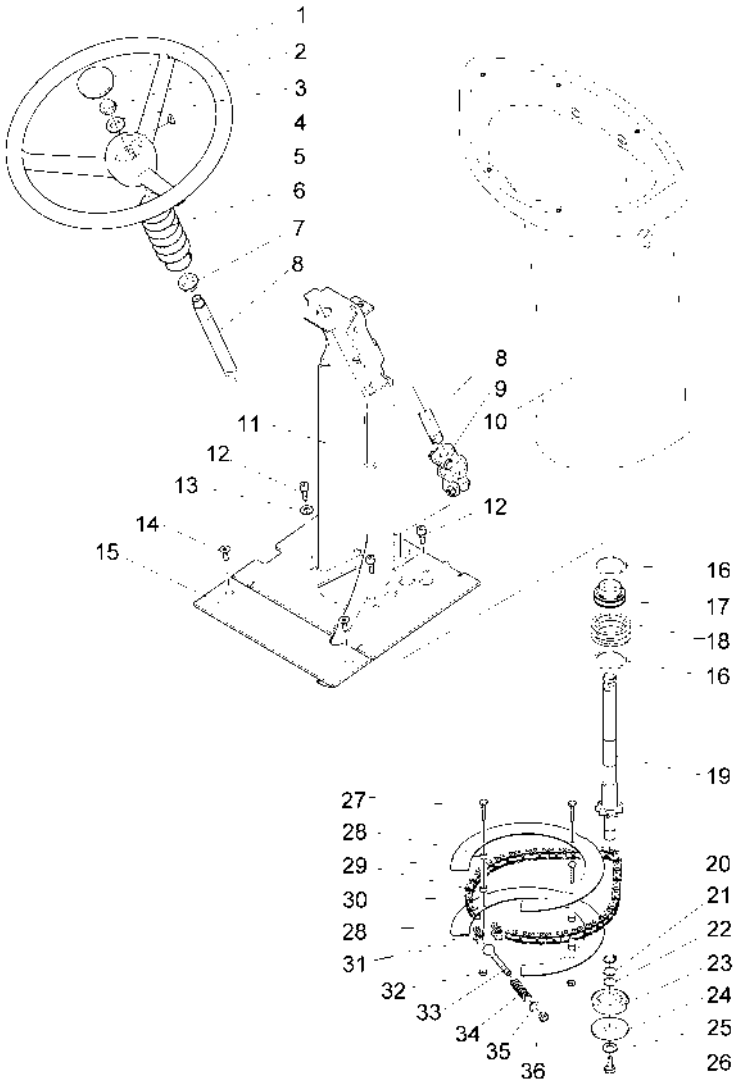

Diese Druckausgabe kann veraltete Daten enthalten! Aktueller Ersatzteil-Kalog unter www.hako.com
This printed edition may include data out of date! For current spare part catalogue please visit www.hako.com

Lenkung (ab 6502.40.5.0172.3 bis Aug. 2007) / Steering (from 6502.40.5.0172.3 until aug.2007) / Direction (à partir 6502.40.5.0172.3 jusqu'a d' août 2007)

Pos.	Best. Nr. PN Ref.No.	Mat-Nr. Mat-No. Mat.No.	Stck. Qty. Qté.	Einheit Unit Unité	Bezeichnung	Description	Designation	Abmessungen Measurement Mesurage	DIN / ISO	Bemerkungen Remarks Remarques
11	03004850	96094073	1	ST PC PCE	Lenkträger, vollst.	steering carrier, cpl.				
12	00045540	11126109	4	ST PC PCE	Zylinderschraube	Cylinder head screw	Vis de cylindre	M8x20-10.9 A2G	DIN 912	
13	00740090	12520053	4	ST PC PCE	Sperrkantscheibe	Detent edged washer	Detent edged washer	SKM-8-8.8 dac		
14	00059080	11225331	2	ST PC PCE	Senkschraube	Countersunk screw	Vis à tête fraisée	M8x20-8.8 A2G	DIN 7991	
15	01135560	90420738	1	ST PC PCE	Platte	Plate	Plaque			
16	01001260	12561049	2	ST PC PCE	Sprengring	Circlip	Circlip	SP47(47x1,12)	DIN 5417	
17	01001320	14534101	1	ST PC PCE	Lager	Bearing	Palier			
18	01132850	12335576	3	ST PC PCE	Pass-Scheibe	Adjusting washer		48x60x0,5	DIN 988	
19	01132860	96094040	1	ST PC PCE	Lenkstange, vollst.	Steering rod, cpl.	Barre de direction			
20	00022230	12610085	1	ST PC PCE	Sicherungsring	Retaining ring	Circlip	17x1-phos.	DIN 471	

Diese Druckausgabe kann veraltete Daten enthalten! Aktueller Ersatzteil-Kalog unter www.hako.com
This printed edition may include data out of date! For current spare part catalogue please visit www.hako.com

Lenkung (ab 6502.40.5.0172.3 bis Aug. 2007) / Steering (from 6502.40.5.0172.3 until aug.2007) / Direction (à partir 6502.40.5.0172.3 jusqu'a d' août 2007)

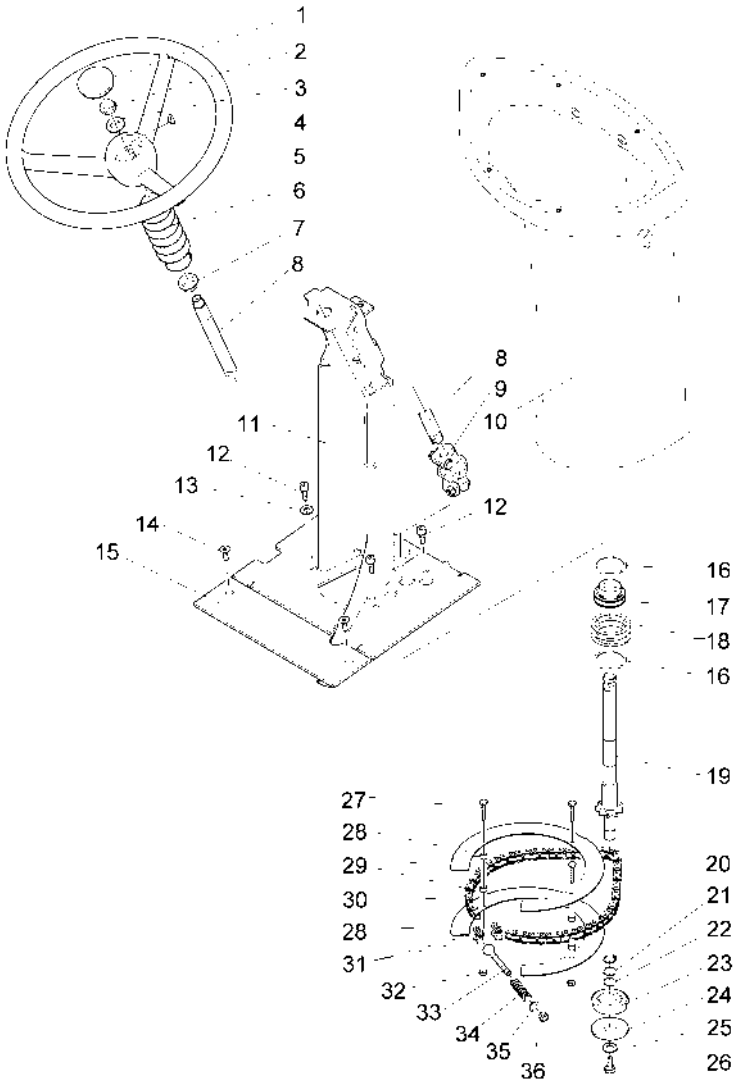

Diese Druckausgabe kann veraltete Daten enthalten! Aktueller Ersatzteil-Kalog unter www.hako.com
This printed edition may include data out of date! For current spare part catalogue please visit www.hako.com

Lenkung (ab 6502.40.5.0172.3 bis Aug. 2007) / Steering (from 6502.40.5.0172.3 until aug.2007) / Direction (à partir 6502.40.5.0172.3 jusqu'a d' août 2007)

Pos.	Best. Nr. PN Ref.No.	Mat-Nr. Mat-No. Mat.No.	Stck. Qty. Qté.	Einheit Unit Unité	Bezeichnung	Description	Designation	Abmessungen Measurement Mesurage	DIN / ISO	Bemerkungen Remarks Remarques
21	00155180	12335063	2	ST PC PCE	Pass-Scheibe	Adjusting washer	Glace de passeport	17x24x1	DIN 988	
22	00125680	12336145	1	ST PC PCE	Pass-Scheibe	Adjusting washer	Glace de passeport	17x24x0,5	DIN 988	
23	00901380	14110787	1	ST PC PCE	Rillenkugellager	Deep groove ball bearing	Roulement à billes rigides	6203-2RSH-NR	DIN 625	
24	00954200	12332102	1	ST PC PCE	Scheibe	Washer	Rondelle	17-140HV-St A3G	DIN 9021	
25	00740080	12520087	1	ST PC PCE	Sperrkantscheibe	Washer	Rondelle	SKB-8-dacrometisiert		
26	00053080	11038197	1	ST PC PCE	6kt.Schraube	Hexagon screw	Vis à 6 pans	M8x16 8.8 A2G	DIN 933	
27	00053040	11038122	3	ST PC PCE	6kt.Schraube	Hex.bolt	Vis à 6 pans	M6x30-8.8 A2G	DIN 933	
28	01132870	90467317	1	ST PC PCE	Blech	Plate	Plaque			
29	01006840	90386897	3	ST PC PCE	Buchse	Bushing	Douille			
30	01132880	16365249	1	ST PC PCE	Rollenkette	Roller chain		08B-1x53B	DIN 8187	

Diese Druckausgabe kann veraltete Daten enthalten! Aktueller Ersatzteil-Kalog unter www.hako.com
This printed edition may include data out of date! For current spare part catalogue please visit www.hako.com

Lenkung (ab 6502.40.5.0172.3 bis Aug. 2007) / Steering (from 6502.40.5.0172.3 until aug.2007) / Direction (à partir 6502.40.5.0172.3 jusqu'a d' août 2007)

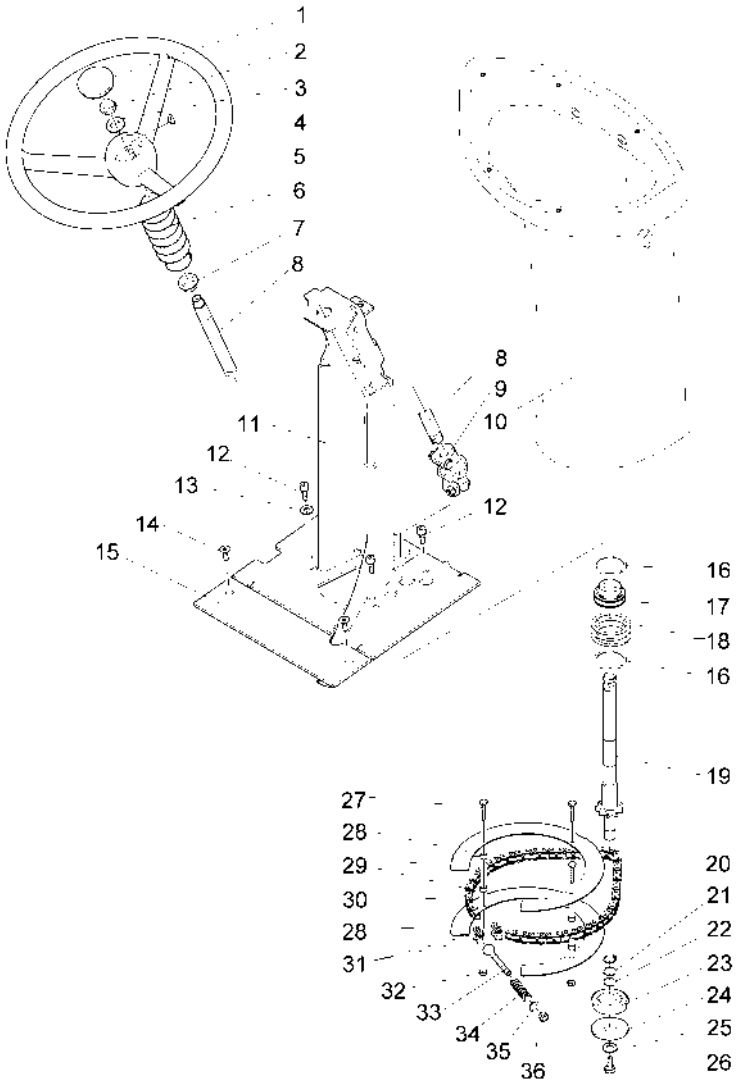

Diese Druckausgabe kann veraltete Daten enthalten! Aktueller Ersatzteil-Kalog unter www.hako.com
This printed edition may include data out of date! For current spare part catalogue please visit www.hako.com

Lenkung (ab 6502.40.5.0172.3 bis Aug. 2007) / Steering (from 6502.40.5.0172.3 until aug.2007) / Direction (à partir 6502.40.5.0172.3 jusqu'a d' août 2007)

Pos.	Best. Nr. PN Ref.No.	Mat-Nr. Mat-No. Mat.No.	Stck. Qty. Qté.	Einheit Unit Unité	Bezeichnung	Description	Designation	Abmessungen Measurement Mesurage	DIN / ISO	Bemerkungen Remarks Remarques
31	00535820	16365215	2	ST PC PCE	Glied	Section	Chainon Coude	E-08B-1	DIN 8187	
32	00051520	12040044	3	ST PC PCE	6kt.Mutter	Hex. Nut	Écrou à 6 pans	M6-6 A2G	DIN 985	
33	01132890	11518271	1	ST PC PCE	Augenschraube	Eyebolt	Boulon à oeillet	LBM8x70-4.6 A2G	DIN 444	
34	00550410	90231887	1	ST PC PCE	Druckfeder	Pressure spring	Ressort à pression			
35	00053750	12310041	1	ST PC PCE	Scheibe	Washer	Washer	A8,4-140HV-St A2G	DIN 125	
36	00051510	12040051	1	ST PC PCE	6kt.Mutter	Hex. Nut	Écrou à 6 pans	M8-8 A2G	DIN 985	

Diese Druckausgabe kann veraltete Daten enthalten! Aktueller Ersatzteil-Kalog unter www.hako.com
This printed edition may include data out of date! For current spare part catalogue please visit www.hako.com

Lenkung (ab September 2007) / Steering (from sept. 2007) / Direction (à partir sept. 2007)

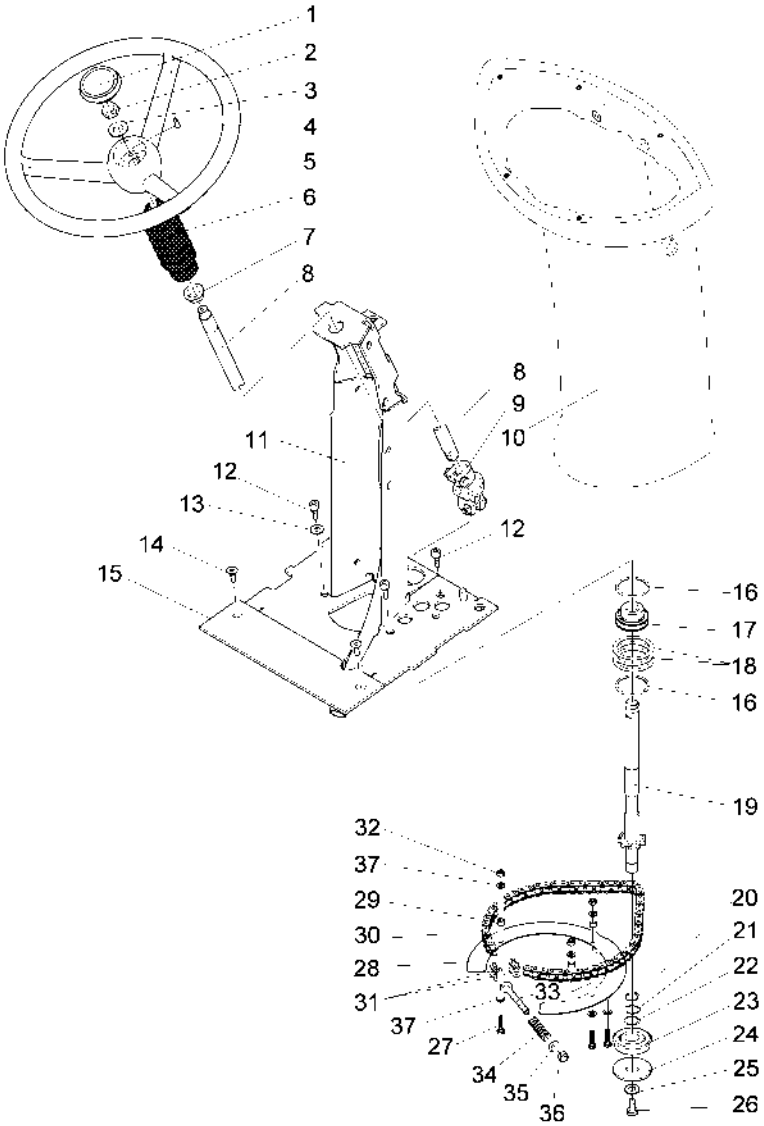

Diese Druckausgabe kann veraltete Daten enthalten! Aktueller Ersatzteil-Kalog unter www.hako.com
This printed edition may include data out of date! For current spare part catalogue please visit www.hako.com

Lenkung (ab September 2007) / Steering (from sept. 2007) / Direction (à partir sept. 2007)

Pos.	Best. Nr. PN Ref.No.	Mat-Nr. Mat-No. Mat.No.	Stck. Qty. Qté.	Einheit Unit Unité	Bezeichnung	Description	Designation	Abmessungen Measurement Mesurage	DIN / ISO	Bemerkungen Remarks Remarques
1	01140650	90759606	1	ST PC PCE	Abdeckkappe	Cap	Bonnet	COBO 047.0064		
2	00053740	12015020	2	ST PC PCE	6kt.Mutter	Hex. Nut	Écrou à 6 pans	M14x1,5-17H A3G	DIN 936	
3	00053780	12310074	1	ST PC PCE	Scheibe	Washer	Washer	A15-140HV-St A2G	DIN 125	
4	00153600	13545025	1	ST PC PCE	Scheibenfeder	Woodruff key	Ressort à disque	5x7.5-ST50	DIN 6888	
5	00770220	90511270	1	ST PC PCE	Lenkrad	Steering wheel	Volant	D=356		
6	01132820	90460270	1	ST PC PCE	Faltenbalg	Bellow				
7	01130470	14895361	5	ST PC PCE	Gleitlagerbuchse	Slide bearing bush	Douille à coussinet			
8	01132830	90421256	1	ST PC PCE	Lenkachse	Steering axle	Essieu orientable			
9	00746040	90122177	1	ST PC PCE	Kreuzgelenk	Cardan joint	Joint de cardan			
10	01132840	96094693	1	ST PC PCE	Lenksäule, vollst.	Steering column, cpl.				

Diese Druckausgabe kann veraltete Daten enthalten! Aktueller Ersatzteil-Kalog unter www.hako.com
This printed edition may include data out of date! For current spare part catalogue please visit www.hako.com

Lenkung (ab September 2007) / Steering (from sept. 2007) / Direction (à partir sept. 2007)

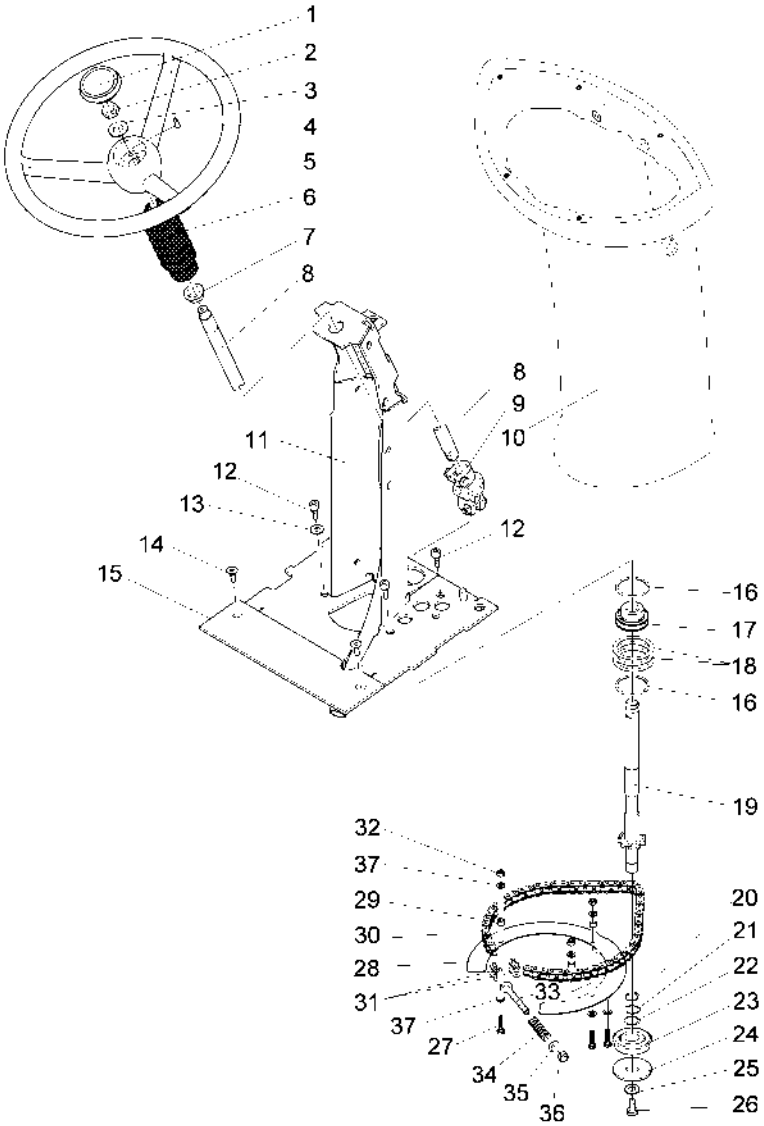

Diese Druckausgabe kann veraltete Daten enthalten! Aktueller Ersatzteil-Kalog unter www.hako.com
This printed edition may include data out of date! For current spare part catalogue please visit www.hako.com

Lenkung (ab September 2007) / Steering (from sept. 2007) / Direction (à partir sept. 2007)

Pos.	Best. Nr. PN Ref.No.	Mat-Nr. Mat-No. Mat.No.	Stck. Qty. Qté.	Einheit Unit Unité	Bezeichnung	Description	Designation	Abmessungen Measurement Mesurage	DIN / ISO	Bemerkungen Remarks Remarques
11	03007210	96114103	1	ST PC PCE	Lenkträger, vollst.	Steering carrier, cpl.	Support d' direction			
12	00045540	11126109	4	ST PC PCE	Zylinderschraube	Cylinder head screw	Vis de cylindre	M8x20-10.9 A2G	DIN 912	
13	00740090	12520053	4	ST PC PCE	Sperrkantscheibe	Detent edged washer	Detent edged washer	SKM-8-8.8 dac		
14	00059080	11225331	2	ST PC PCE	Senkschraube	Countersunk screw	Vis à tête fraisée	M8x20-8.8 A2G	DIN 7991	
15	01135560	90420738	1	ST PC PCE	Platte	Plate	Plaque			
16	01001260	12561049	2	ST PC PCE	Sprengring	Circlip	Circlip	SP47(47x1,12)	DIN 5417	
17	01001320	14534101	1	ST PC PCE	Lager	Bearing	Palier			
18	01132850	12335576	3	ST PC PCE	Pass-Scheibe	Adjusting washer		48x60x0,5	DIN 988	
19	01132860	96094040	1	ST PC PCE	Lenkstange, vollst.	Steering rod, cpl.	Barre de direction			
20	00022230	12610085	1	ST PC PCE	Sicherungsring	Retaining ring	Circlip	17x1-phos.	DIN 471	

Diese Druckausgabe kann veraltete Daten enthalten! Aktueller Ersatzteil-Kalog unter www.hako.com
This printed edition may include data out of date! For current spare part catalogue please visit www.hako.com

Lenkung (ab September 2007) / Steering (from sept. 2007) / Direction (à partir sept. 2007)

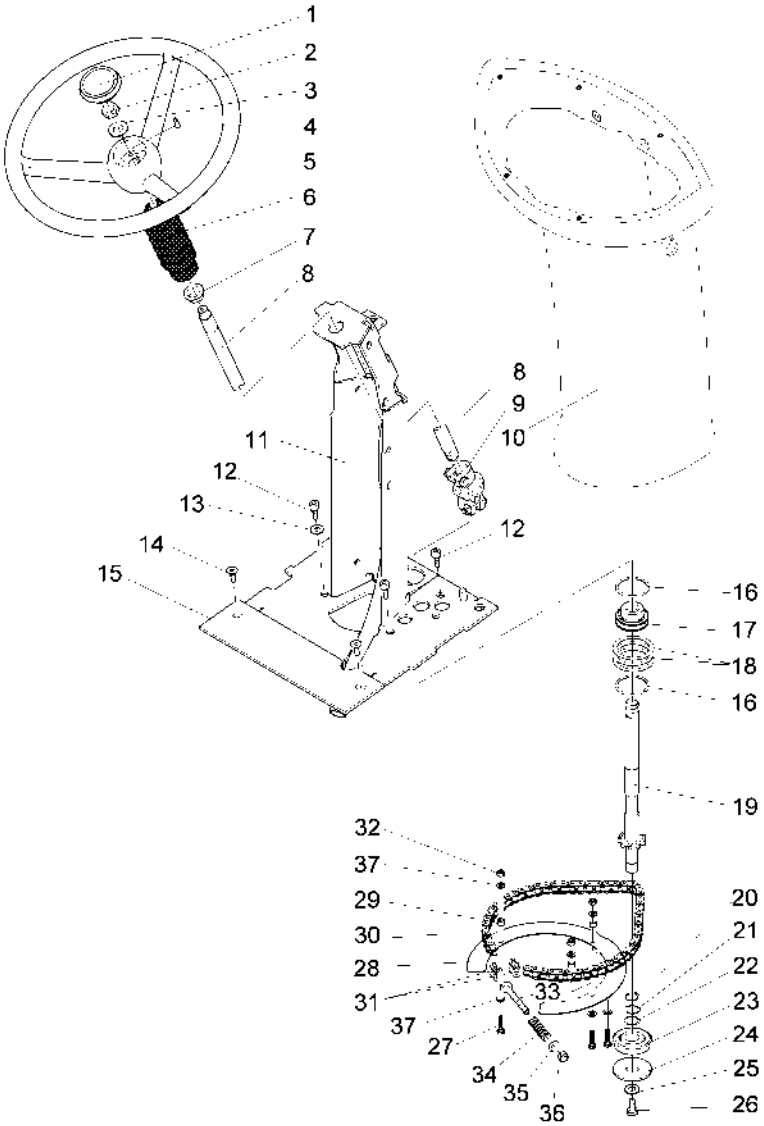

Diese Druckausgabe kann veraltete Daten enthalten! Aktueller Ersatzteil-Kalog unter www.hako.com
This printed edition may include data out of date! For current spare part catalogue please visit www.hako.com

Pos.	Best. Nr. PN Ref.No.	Mat-Nr. Mat-No. Mat.No.	Stck. Qty. Qté.	Einheit Unit Unité	Bezeichnung	Description	Designation	Abmessungen Measurement Mesurage	DIN / ISO	Bemerkungen Remarks Remarques
21	00155180	12335063	2	ST PC PCE	Pass-Scheibe	Adjusting washer	Glace de passeport	17x24x1	DIN 988	
22	00125680	12336145	1	ST PC PCE	Pass-Scheibe	Adjusting washer	Glace de passeport	17x24x0,5	DIN 988	
23	00901380	14110787	1	ST PC PCE	Rillenkugellager	Deep groove ball bearing	Roulement à billes rigides	6203-2RSH-NR	DIN 625	
24	00954200	12332102	1	ST PC PCE	Scheibe	Washer	Rondelle	17-140HV-St A3G	DIN 9021	
25	00740080	12520087	1	ST PC PCE	Sperrkantscheibe	Washer	Rondelle	SKB-8-dacrometisiert		
26	00053080	11038197	1	ST PC PCE	6kt.Schraube	Hexagon screw	Vis à 6 pans	M8x16 8.8 A2G	DIN 933	
27	00053030	11038114	3	ST PC PCE	6kt.Schraube	Hexagon screw	Vis à 6 pans	M6x25-8.8 A2G	DIN 933	
28	01132870	90467317	1	ST PC PCE	Blech	Plate	Plaque			
29	01006840	90386897	3	ST PC PCE	Buchse	Bushing	Douille			
30	01132880	16365249	1	ST PC PCE	Rollenkette	Roller chain		08B-1x53B	DIN 8187	

Diese Druckausgabe kann veraltete Daten enthalten! Aktueller Ersatzteil-Kalog unter www.hako.com
This printed edition may include data out of date! For current spare part catalogue please visit www.hako.com

Lenkung (ab September 2007) / Steering (from sept. 2007) / Direction (à partir sept. 2007)

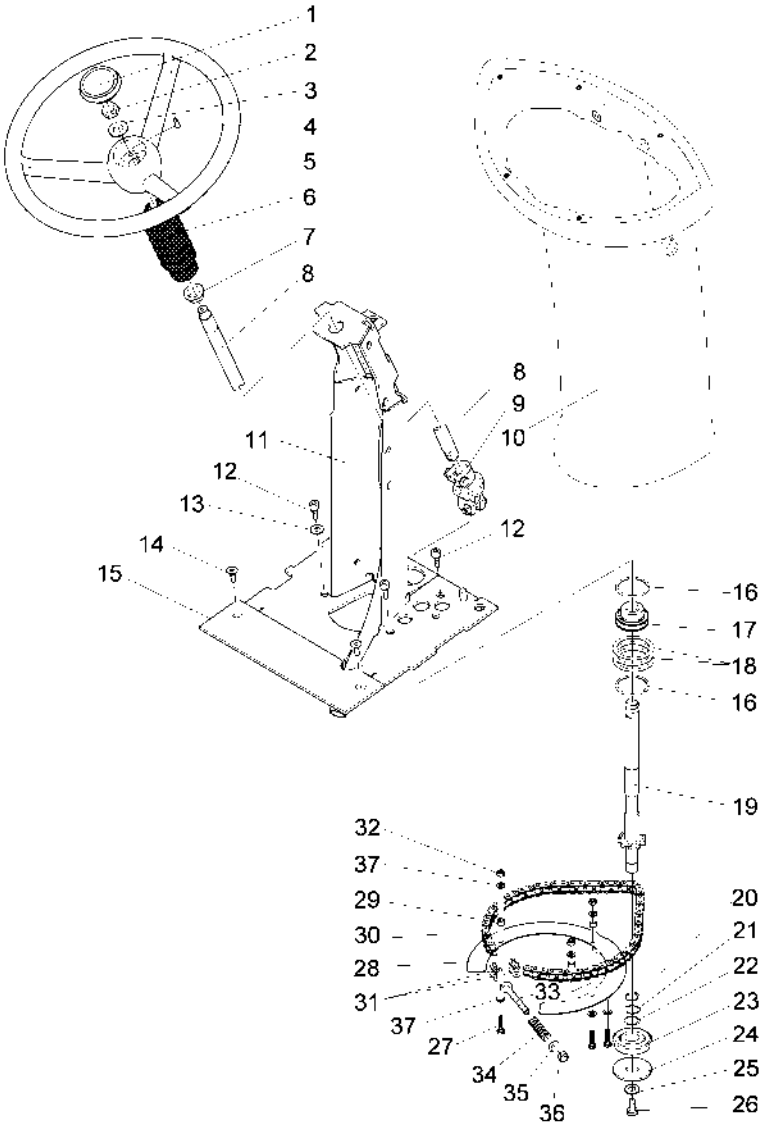

Diese Druckausgabe kann veraltete Daten enthalten! Aktueller Ersatzteil-Kalog unter www.hako.com
This printed edition may include data out of date! For current spare part catalogue please visit www.hako.com

Pos.	Best. Nr. PN Ref.No.	Mat-Nr. Mat-No. Mat.No.	Stck. Qty. Qté.	Einheit Unit Unité	Bezeichnung	Description	Designation	Abmessungen Measurement Mesurage	DIN / ISO	Bemerkungen Remarks Remarques
31	00535820	16365215	2	ST PC PCE	Glied	Section	Chainon Coude	E-08B-1	DIN 8187	
32	00051520	12040044	3	ST PC PCE	6kt.Mutter	Hex. Nut	Écrou à 6 pans	M6-6 A2G	DIN 985	
33	01132890	11518271	1	ST PC PCE	Augenschraube	Eyebolt	Boulon à oeillet	LBM8x70-4.6 A2G	DIN 444	
34	00550410	90231887	1	ST PC PCE	Druckfeder	Pressure spring	Ressort à pression			
35	00053750	12310041	1	ST PC PCE	Scheibe	Washer	Washer	A8,4-140HV-St A2G	DIN 125	
36	00051510	12040051	1	ST PC PCE	6kt.Mutter	Hex. Nut	Écrou à 6 pans	M8-8 A2G	DIN 985	
37	00053730	12310033	6	ST PC PCE	Scheibe	Washer	Washer	A6,4-140HV-St A2G	DIN 125	

Diese Druckausgabe kann veraltete Daten enthalten! Aktueller Ersatzteil-Kalog unter www.hako.com
This printed edition may include data out of date! For current spare part catalogue please visit www.hako.com

Seitenbesen- und Kehrwalzenbetätigung / Manipulation for side brush and sweeping roller / Manipulation de balai latéral et rouleau de balay

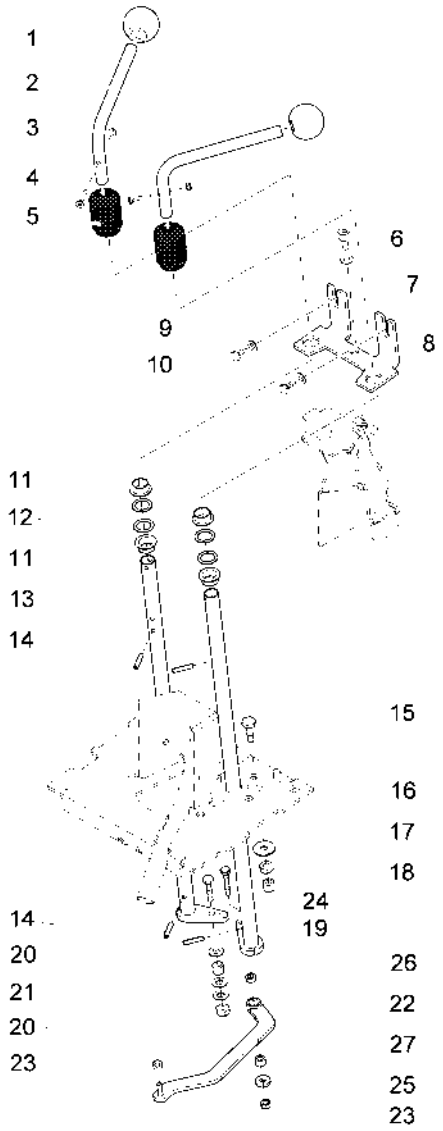

Diese Druckausgabe kann veraltete Daten enthalten! Aktueller Ersatzteil-Kalog unter www.hako.com
This printed edition may include data out of date! For current spare part catalogue please visit www.hako.com

Seitenbesen- und Kehrwalzenbetätigung / Manipulation for side brush and sweeping roller / Manipulation de balai latéral et rouleau de balay

Pos.	Best. Nr. PN Ref.No.	Mat-Nr. Mat-No. Mat.No.	Stck. Qty. Qté.	Einheit Unit Unité	Bezeichnung	Description	Designation	Abmessungen Measurement Mesurage	DIN / ISO	Bemerkungen Remarks Remarques
1	01132810	17140088	2	ST PC PCE	Kugelknopf	Knob		M 50x16-FS	DIN 319	
2	01130410	90445198	2	ST PC PCE	Bogen	Arc	Arc			
3	00051520	12040044	2	ST PC PCE	6kt.Mutter	Hex. Nut	Écrou à 6 pans	M6-6 A2G	DIN 985	
4	01093180	11225448	2	ST PC PCE	Senkschraube	Countersunk screw	Vis à tête fraisée	M6x30-8.8 A2G	DIN 7991	
5	01132820	90460270	2	ST PC PCE	Faltenbalg	Bellow				
6	00108590	11126570	1	ST PC PCE	Zylinderschraube	Socket head screw	Socket head screw	M10x20-8.8 A3G	DIN 912	
7	00053760	12310058	1	ST PC PCE	Scheibe	Washer	Washer	A10,5-140HV-St A2G	DIN 125	
8	03004840	90420712	1	ST PC PCE	Halter	retainer				
9	00053750	12310041	2	ST PC PCE	Scheibe	Washer	Washer	A8,4-140HV-St A2G	DIN 125	
10	00053080	11038197	2	ST PC PCE	6kt.Schraube	Hexagon screw	Vis à 6 pans	M8x16 8.8 A2G	DIN 933	

Diese Druckausgabe kann veraltete Daten enthalten! Aktueller Ersatzteil-Kalog unter www.hako.com
This printed edition may include data out of date! For current spare part catalogue please visit www.hako.com

Seitenbesen- und Kehrwalzenbetätigung / Manipulation for side brush and sweeping roller / Manipulation de balai latéral et rouleau de balay

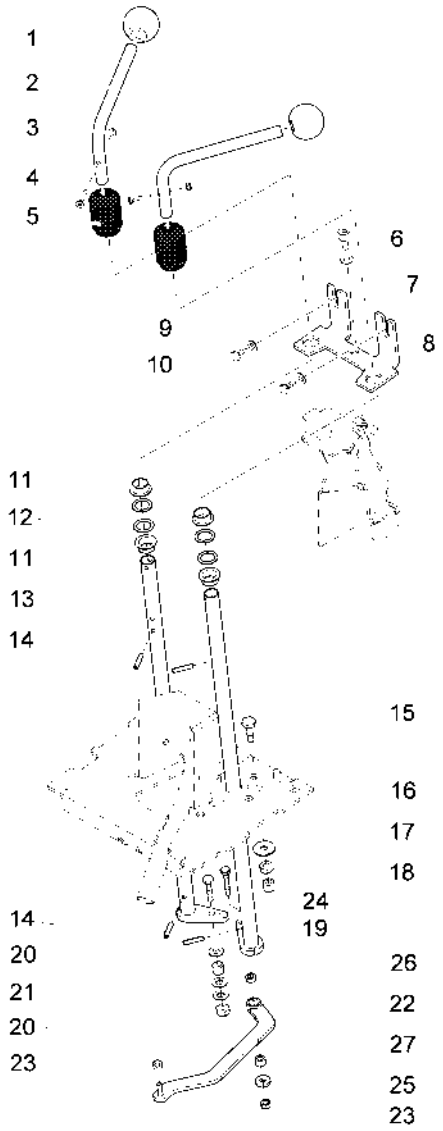

Diese Druckausgabe kann veraltete Daten enthalten! Aktueller Ersatzteil-Kalog unter www.hako.com
This printed edition may include data out of date! For current spare part catalogue please visit www.hako.com

Pos.	Best. Nr. PN Ref.No.	Mat-Nr. Mat-No. Mat.No.	Stck. Qty. Qté.	Einheit Unit Unité	Bezeichnung	Description	Designation	Abmessungen Measurement Mesurage	DIN / ISO	Bemerkungen Remarks Remarques
11	01130470	14895361	2	ST PC PCE	Gleitlagerbuchse	Slide bearing bush	Douille à coussinet			
12	00153700	12335170	4	ST PC PCE	Pass-Scheibe	Adjusting washer	Glace de passeport	20x28x1	DIN 988	
13	01130430	96094115	2	ST PC PCE	Bedienhebel, vollst.	Control lever	Levier de service			
14	00044160	13050083	4	ST PC PCE	Spannstift	Dowel pin	Goupille à tension	6x30	DIN 1481	
15	00053160	11038379	2	ST PC PCE	6kt.Schraube	Hexagon screw	Vis à 6 pans	M10x30-8.8 A3G	DIN 933	
16	00046520	12332037	2	ST PC PCE	Scheibe	Washer	Washer	10,5-140HV-St A3G	DIN 9021	
17	00051500	12040069	2	ST PC PCE	6kt.Mutter	Hex. Nut	Écrou à 6 pans	M10-6 A2G	DIN 985	
18	01090960	25842246	30mm	M M M	PVC-Schlauch	Hose PVC	Tuyau PVC	9x3		
19	00054690	11038262	1	ST PC PCE	6kt.Schraube	Hexagon screw	Vis à 6 pans	M8x35-8.8 A2G	DIN 933	
20	00053750	12310041	3	ST PC PCE	Scheibe	Washer	Washer	A8,4-140HV-St A2G	DIN 125	
21	00733400	90103045	1	ST PC PCE	Distanzbuchse	Spacer sleeve	Douille de distance			

Diese Druckausgabe kann veraltete Daten enthalten! Aktueller Ersatzteil-Kalog unter www.hako.com
This printed edition may include data out of date! For current spare part catalogue please visit www.hako.com

Seitenbesen- und Kehrwalzenbetätigung / Manipulation for side brush and sweeping roller / Manipulation de balai latéral et rouleau de balay

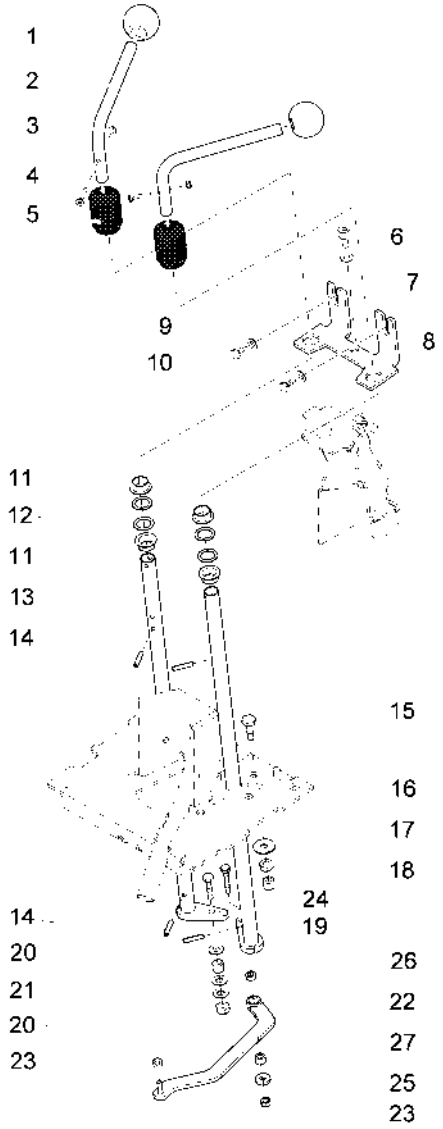

Diese Druckausgabe kann veraltete Daten enthalten! Aktueller Ersatzteil-Kalog unter www.hako.com
This printed edition may include data out of date! For current spare part catalogue please visit www.hako.com

Seitenbesen- und Kehrwalzenbetätigung / Manipulation for side brush and sweeping roller / Manipulation de balai latéral et rouleau de balay

Pos.	Best. Nr. PN Ref.No.	Mat-Nr. Mat-No. Mat.No.	Stck. Qty. Qté.	Einheit Unit Unité	Bezeichnung	Description	Designation	Abmessungen Measurement Mesurage	DIN / ISO	Bemerkungen Remarks Remarques
22	01130440	96120837	1	ST PC PCE	Zugblech, vollst.	Sheet metal	Tôle d' tension			
23	00051510	12040051	3	ST PC PCE	6kt.Mutter	Hex. Nut	Écrou à 6 pans	M8-8 A2G	DIN 985	
24	00133700	11038270	1	ST PC PCE	6kt.Schraube	Hexagon screw	Vis à 6 pans	M8x40-8.8 A2G	DIN 933	
25	00695300	12326021	1	ST PC PCE	Scheibe	Washer	Rondelle	8,4-St A3G	DIN 7349	
26	01135590	14896833	1	ST PC PCE	Gleitlagerbuchse	Slide bearing bush	Douille à glissement	MSM-0814-06		
27	01135600	14896825	1	ST PC PCE	Gleitlagerbuchse	Slide bearing bush	Douille à glissement	MSM-0814-10		

Diese Druckausgabe kann veraltete Daten enthalten! Aktueller Ersatzteil-Kalog unter www.hako.com
This printed edition may include data out of date! For current spare part catalogue please visit www.hako.com

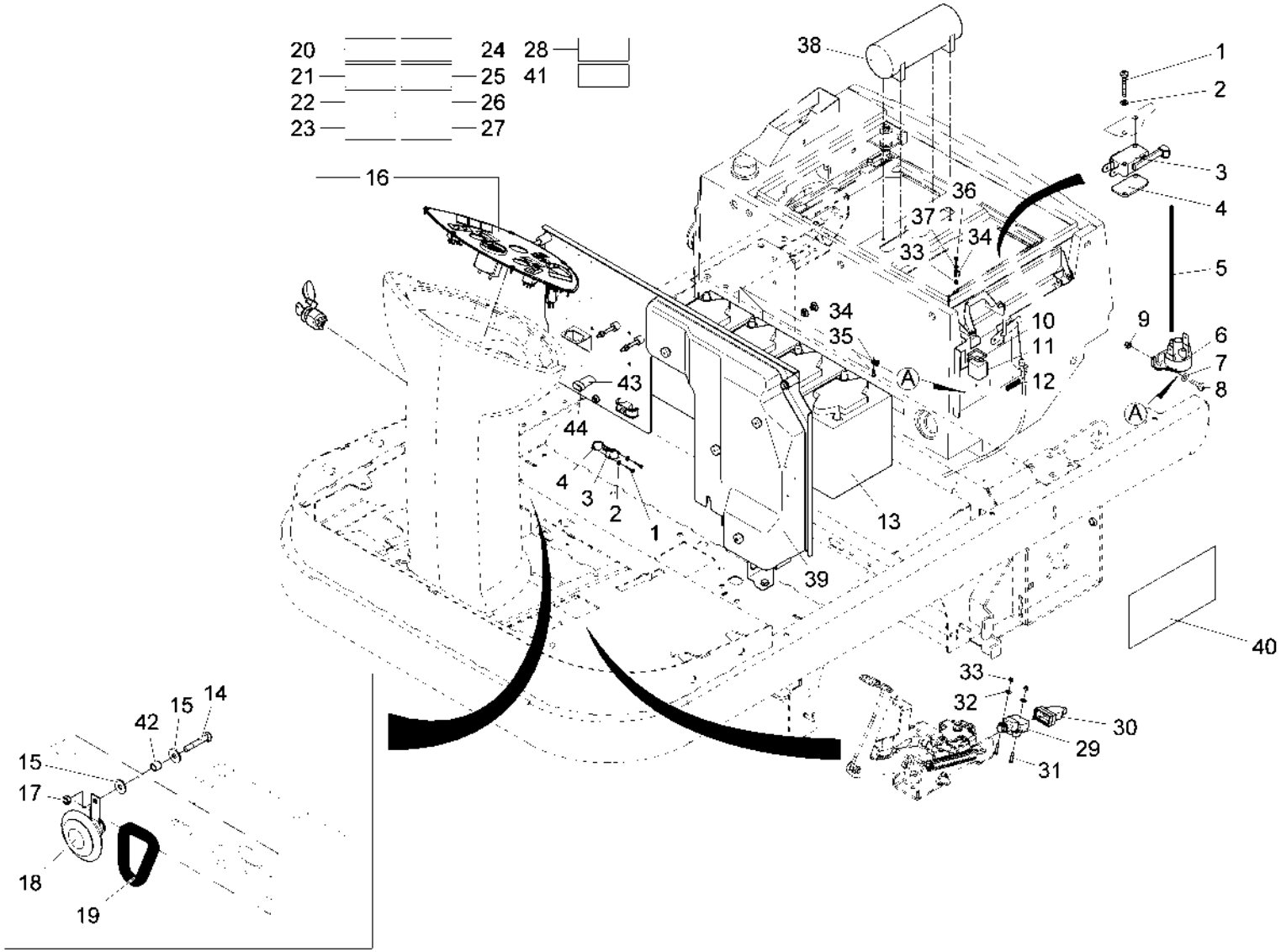

Diese Druckausgabe kann veraltete Daten enthalten! Aktueller Ersatzteil-Kalog unter www.hako.com
This printed edition may include data out of date! For current spare part catalogue please visit www.hako.com

Elektrische Ausrüstung / Electrical equipment / Equipment électrique

Pos.	Best. Nr. PN Ref.No.	Mat-Nr. Mat-No. Mat.No.	Stck. Qty. Qté.	Einheit Unit Unité	Bezeichnung	Description	Designation	Abmessungen Measurement Mesurage	DIN / ISO	Bemerkungen Remarks Remarques
1	00955220	11175080	2	ST PC PCE	Linsenschraube	Fillister-head screw	Vis de lentille	M3x20-4.8-H A2G	DIN 7985	
2	00747400	12332110	2	ST PC PCE	Scheibe	Washer	Rondelle	3,2-140HV-St A3G	DIN 9021	
3	00975510	90306002	1	ST PC PCE	Mikroschalter	Micro switch	Microrupteur			
4	01074840	90471483	1	ST PC PCE	Gewindeplatte	Thread base plate				
5	01090200	25842113	250 mm	M M M	Schlauch	Hose	Tuyau	6x4 PVC-transp.	DIN 16940	
6	01133980	90472994	1	ST PC PCE	Druckschalter	Push button switch	Bouton poussoir			
7	00553740	12310132	2	ST PC PCE	Scheibe	Washer	Rondelle	A3,2-140HV-St A2G	DIN 125	
8	00535780	11175106	2	ST PC PCE	Linsenschraube	Fillister-head screw	Vis de lentille	M3x10-4.8-H A2G	DIN 7985	
9	00022200	12040101	2	ST PC PCE	6kt.Mutter	Hex. Nut	Écrou à 6 pans	M3-6 A2G	DIN 985	
10	00967760	90156688	33	ST PC PCE	Kabelbinder	Cable tie	Cravatte de câble	4,8x360		
11	01132670	19719467	1	ST PC PCE	Buchsengehäuse	Bush bearing	Logement de douille	Ducon 6.3		

Diese Druckausgabe kann veraltete Daten enthalten! Aktueller Ersatzteil-Kalog unter www.hako.com
This printed edition may include data out of date! For current spare part catalogue please visit www.hako.com

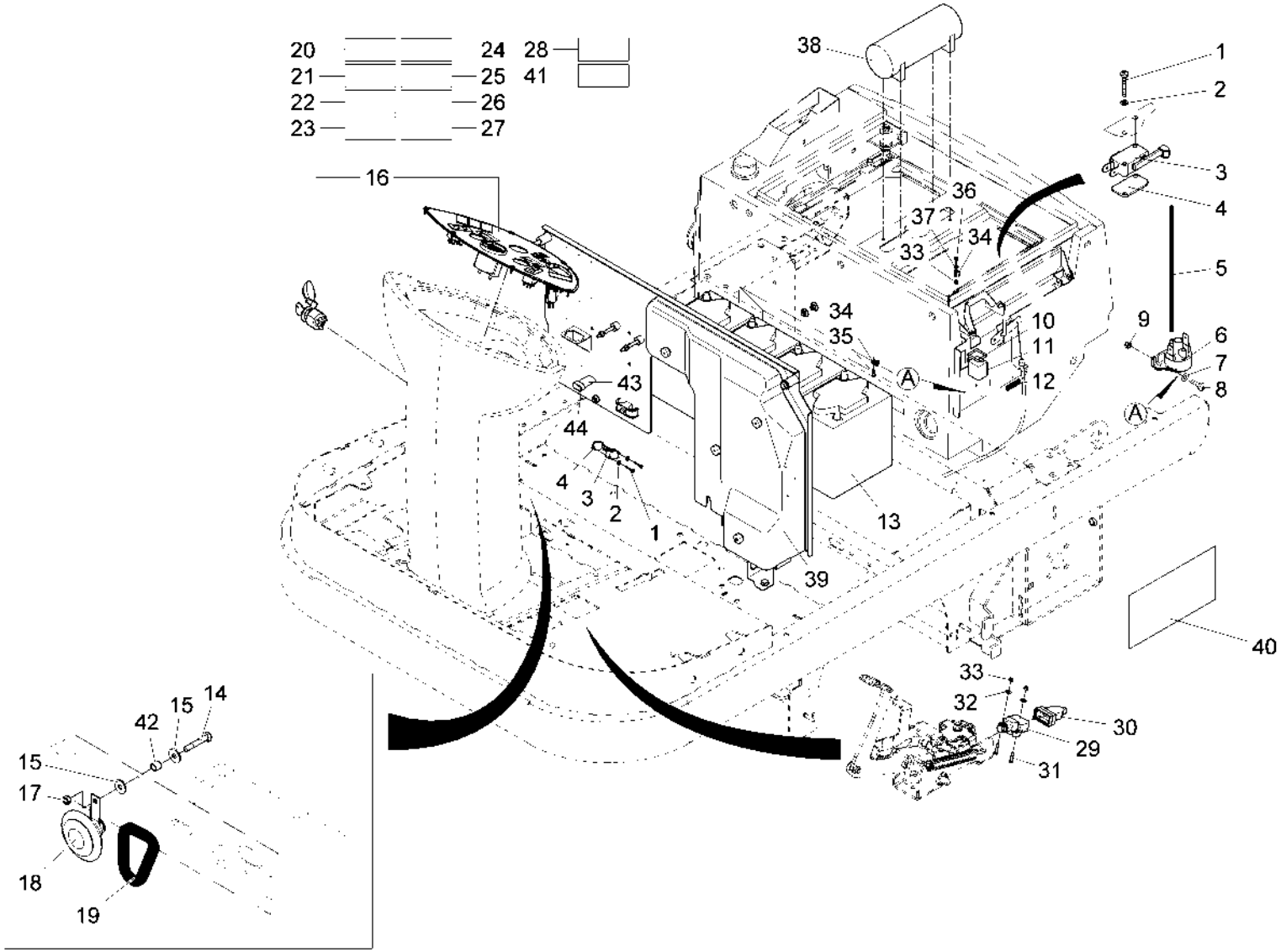

Diese Druckausgabe kann veraltete Daten enthalten! Aktueller Ersatzteil-Kalog unter www.hako.com
This printed edition may include data out of date! For current spare part catalogue please visit www.hako.com

Pos.	Best. Nr. PN Ref.No.	Mat-Nr. Mat-No. Mat.No.	Stck. Qty. Qté.	Einheit Unit Unité	Bezeichnung	Description	Designation	Abmessungen Measurement Mesurage	DIN / ISO	Bemerkungen Remarks Remarques
12	00721090	25583022	40mm	MM MM	Kantenschutz	Edge protection	Protection d'affilage	1,0-2,0 schwarz		
13	99740100	99740100	4	ST PC PCE	Blockbatterie	Block battery	Batterie en bloc	6 V/240 Ah GiV		
14	00053110	11038254	1	ST PC PCE	6kt.Schraube	Hexagon screw	Vis à 6 pans	M8x30-8.8 A2G	DIN 933	
15	00740310	12520029	1	ST PC PCE	Sperrkantscheibe	Washer	Rondelle	SKS-8-dacrometisiert		
16					**Bedienfeld**	**Control panel**	**Plaque de service**		**Seite/Page**	**84**
17	00051510	12040051	1	ST PC PCE	6kt.Mutter	Hex. Nut	Écrou à 6 pans	M8-8 A2G	DIN 985	
18	01133200	90422627	1	ST PC PCE	Signalhorn 24 V	Horn				
19	00161240	25582024	260 mm	MM MM	Kantenschutz	Edge protection	Edge protection	10,5x17 schwarz		
20	---		1		Ersatzteil auf Anfrage	Spare part on request	Pièce de rechange sur demande			97084974 Kabelbaum W1
21	---		1		Ersatzteil auf Anfrage	Spare part on request	Pièce de rechange sur demande			97089049 Kabelbaum W2
22	---		1		Ersatzteil auf Anfrage	Spare part on request	Pièce de rechange sur demande			97081186 Kabelbaum W4
23	---		1		Ersatzteil auf Anfrage	Spare part on request	Pièce de rechange sur demande			97081194 Kabelbaum W5
24	---		1		Ersatzteil auf Anfrage	Spare part on request	Pièce de rechange sur demande			97081228 Kabelbaum W8
25	---		1		Ersatzteil auf Anfrage	Spare part on request	Pièce de rechange sur demande			97081244 Kabelbaum W10

Diese Druckausgabe kann veraltete Daten enthalten! Aktueller Ersatzteil-Kalog unter www.hako.com
This printed edition may include data out of date! For current spare part catalogue please visit www.hako.com

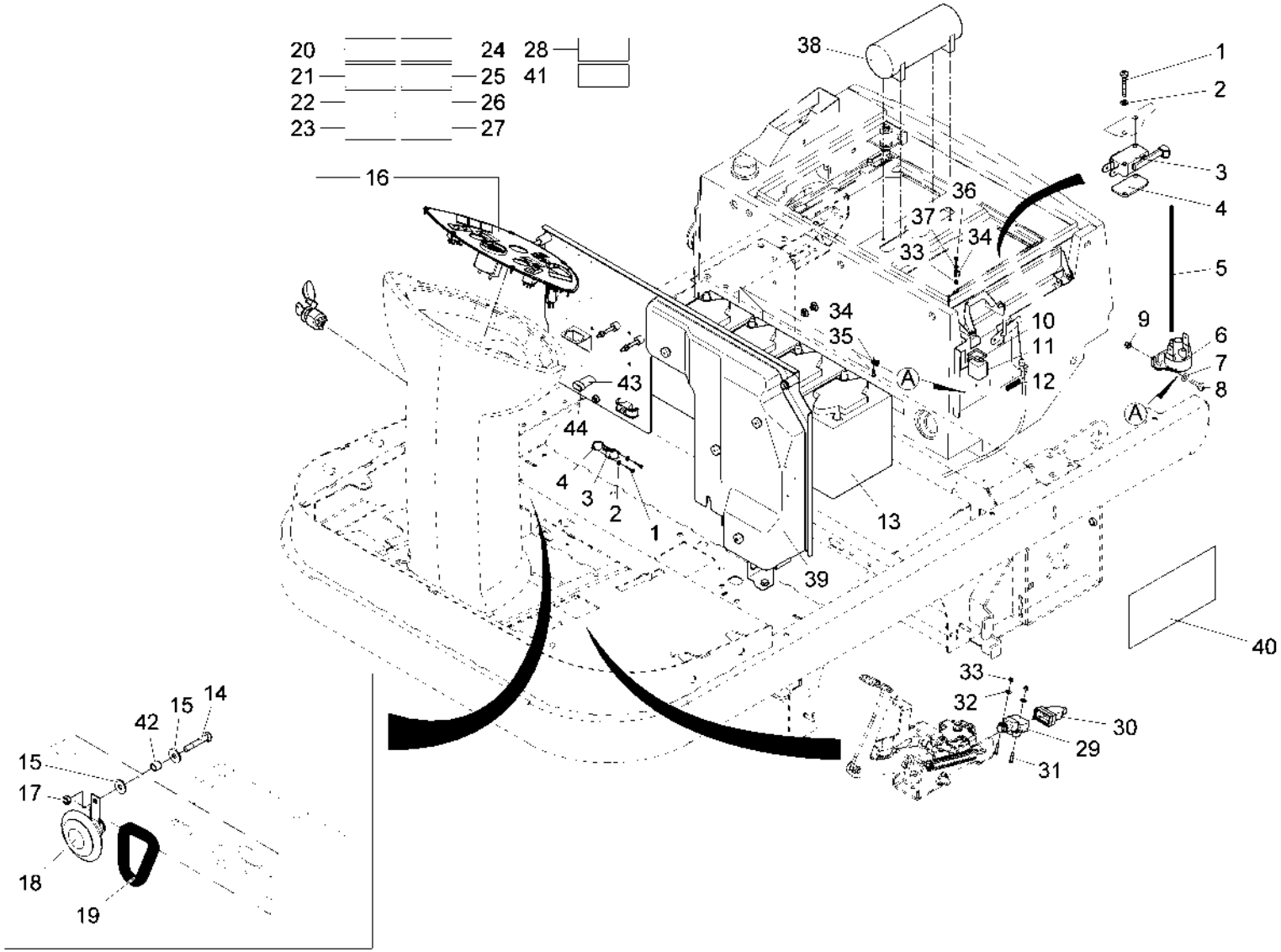

Diese Druckausgabe kann veraltete Daten enthalten! Aktueller Ersatzteil-Kalog unter www.hako.com
This printed edition may include data out of date! For current spare part catalogue please visit www.hako.com

Pos.	Best. Nr. PN Ref.No.	Mat-Nr. Mat-No. Mat.No.	Stck. Qty. Qté.	Einheit Unit Unité	Bezeichnung	Description	Designation	Abmessungen Measurement Mesurage	DIN / ISO	Bemerkungen Remarks Remarques
26	03008710	97086334	1	ST PC PCE	Kabelbaum W14	Wiring harness	Faisceau des câbles			
27	---		1		Ersatzteil auf Anfrage	Spare part on request	Pièce de rechange sur demande			97081368 Kabelbaum W15
28	03007620	97083760	1	ST PC PCE	Kabelbaum W19	Wiring harness W19	Faisceau des câbles W19			
29	00927610	90285768	1	ST PC PCE	Schalter	Switch	Interrupteur			
30	00927630	90285792	1	ST PC PCE	Kappe	Cap	Capot			
31	00108490	11039138	2	ST PC PCE	6kt.Schraube	Hex.bolt	Vis à 6 pans	M4x20-8.8 A2G	DIN 933	
32	00557150	12332060	2	ST PC PCE	Scheibe	Washer	Rondelle	4,3-140HV-St A3G	DIN 9021	
33	00133830	12040028	3	ST PC PCE	6kt.Mutter	Hex. Nut	Écrou à 6 pans	M4-6 A2G	DIN 985	
34	00903290	17529140	2	ST PC PCE	Rohrschelle	Tube clamp	Collier de tube	RSGU1.5/9-W1		
35	00961490	11709011	1	ST PC PCE	Ejot-PT-Schraube	Screw	Vis	KB 40x14 WN-1442 1.4301		
36	00052620	11175155	1	ST PC PCE	Linsenschraube	Fillister-head screw	Vis de lentille	M4x12-4.8-H A2G	DIN 7985	

Diese Druckausgabe kann veraltete Daten enthalten! Aktueller Ersatzteil-Kalog unter www.hako.com
This printed edition may include data out of date! For current spare part catalogue please visit www.hako.com

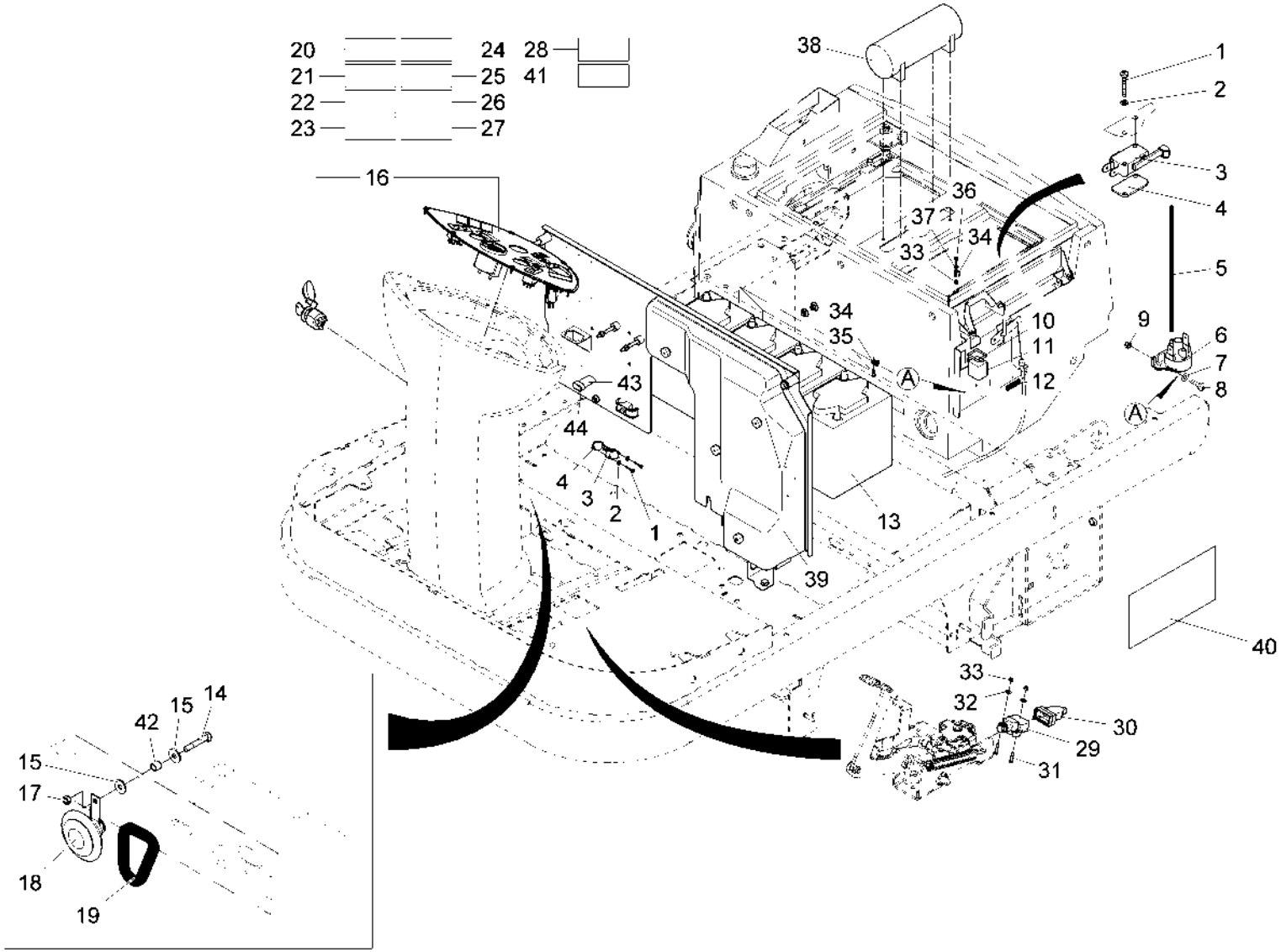

Diese Druckausgabe kann veraltete Daten enthalten! Aktueller Ersatzteil-Kalog unter www.hako.com
This printed edition may include data out of date! For current spare part catalogue please visit www.hako.com

Pos.	Best. Nr. PN Ref.No.	Mat-Nr. Mat-No. Mat.No.	Stck. Qty. Qté.	Einheit Unit Unité	Bezeichnung	Description	Designation	Abmessungen Measurement Mesurage	DIN / ISO	Bemerkungen Remarks Remarques
37	00053710	12310017	1	ST PC PCE	Scheibe	Washer	Rondelle	B4,3-140HV-St A2G	DIN 125	
38	01000890	97055701	1	ST PC PCE	Rüttelmotor	Vibration motor	Moteur de secoueur	24 V		
39					**Elektrokasten**	**Electro box**	**Boîte électrique**		**Seite/Page**	**90**
40	03003000	17220021	3	ST PC PCE	Trägerfolie	Transparency	Feuille de responsable			
41	---		1		Ersatzteil auf Anfrage	Spare part on request	Pièce de rechange sur demande			97084255 Kabelsatz
42	00733400	90103045	1	ST PC PCE	Distanzbuchse	Spacer sleeve	Douille de distance			
43	01006180	19719178	1	ST PC PCE	Stiftgehäuse	Pin housing	Pin housing	3-pol.		
44	01006200	19719210	1	ST PC PCE	Dichtstopfen	Sealing plug	Bouchon d' étanchéité			

Diese Druckausgabe kann veraltete Daten enthalten! Aktueller Ersatzteil-Kalog unter www.hako.com
This printed edition may include data out of date! For current spare part catalogue please visit www.hako.com

Bedienfeld / Control panel / Plaque de service

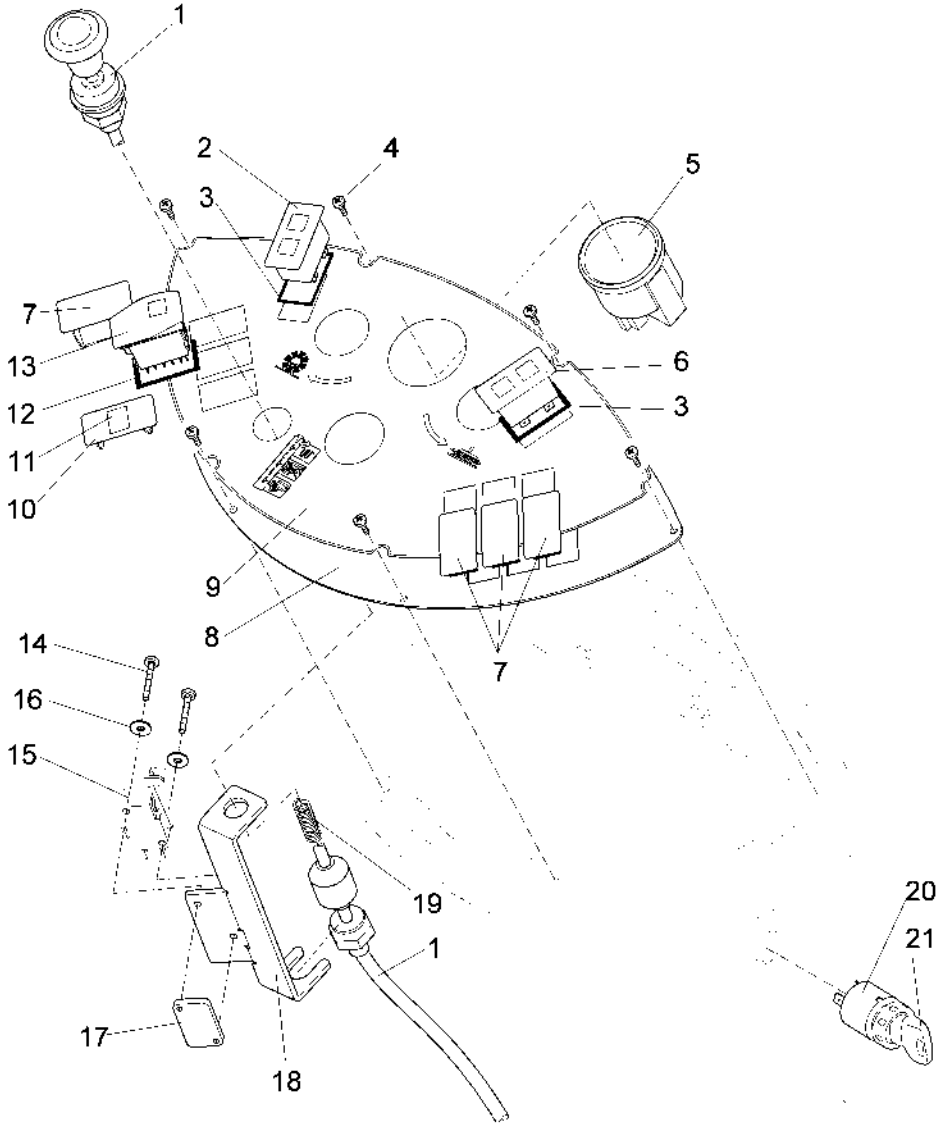

Diese Druckausgabe kann veraltete Daten enthalten! Aktueller Ersatzteil-Kalog unter www.hako.com
This printed edition may include data out of date! For current spare part catalogue please visit www.hako.com

Bedienfeld / Control panel / Plaque de service

Pos.	Best. Nr. PN Ref.No.	Mat-Nr. Mat-No. Mat.No.	Stck. Qty. Qté.	Einheit Unit Unité	Bezeichnung	Description	Designation	Abmessungen Measurement Mesurage	DIN / ISO	Bemerkungen Remarks Remarques
1	01131520	90445495	1	ST PC PCE	Betätigungszug	Actuating cable	Câble de commande			
2	01132900	19256114	1	ST PC PCE	Kontrollleuchte Rütteln/Gebläse	Indicator lamp shake/blower				
3	01131640	19256205	2	ST PC PCE	Dichtung Kontrollleuchte	Gasket control-light	Joint lumière de controle			
4	00052620	11175155	6	ST PC PCE	Linsenschraube	Fillister-head screw	Vis de lentille	M4x12-4.8-H A2G	DIN 7985	
5	01132910	90462565	1	ST PC PCE	TSG-EnGagell	Signal transmitter				
6	01132920	19256148	1	ST PC PCE	Kontrollleuchte Bremse	Indicator lamp brake				
7	01132930	19255652	4	ST PC PCE	Blindkappe	Cap	Bonnet			
8	03004860	90420456	1	ST PC PCE	Bedienfeld-Blech JONAS 980 E/EH 70052/01	control panel plate JONAS 980 E/EH	Tôle de plaque de service JONAS 980 E/EH			
9	01132940	90445842	1	ST PC PCE	Bedienfeld Folie J 980 E/EH	Control panel foil J 980 E/EH	Feuille d' plaque d' service J 980 E/EH			
10	01132950	19256197	1	ST PC PCE	Leerdeckel	Cover				

Diese Druckausgabe kann veraltete Daten enthalten! Aktueller Ersatzteil-Kalog unter www.hako.com
This printed edition may include data out of date! For current spare part catalogue please visit www.hako.com

Bedienfeld / Control panel / Plaque de service

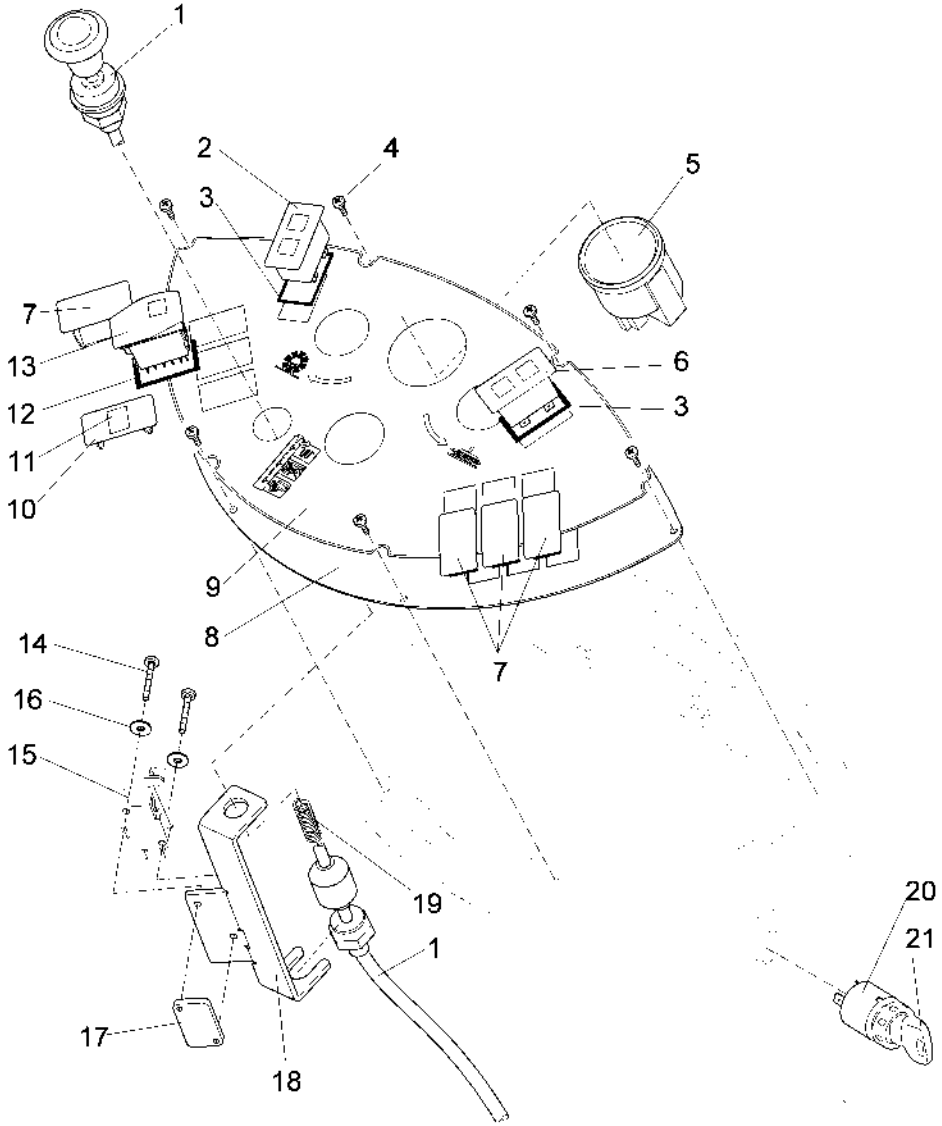

Diese Druckausgabe kann veraltete Daten enthalten! Aktueller Ersatzteil-Kalog unter www.hako.com
This printed edition may include data out of date! For current spare part catalogue please visit www.hako.com

Bedienfeld / Control panel / Plaque de service

Pos.	Best. Nr. PN Ref.No.	Mat-Nr. Mat-No. Mat.No.	Stck. Qty. Qté.	Einheit Unit Unité	Bezeichnung	Description	Designation	Abmessungen Measurement Mesurage	DIN / ISO	Bemerkungen Remarks Remarques
11	03008790	17220013	1	ST PC PCE	Trägerfolie	Backing film	Feuille de responsable			
12	01132960	19255660	1	ST PC PCE	Schalterdichtung	Switch gasket				
13	01132970	19256056	1	ST PC PCE	Schalter Hupe	Switch horn				
14	00955220	11175080	2	ST PC PCE	Linsenschraube	Fillister-head screw	Vis de lentille	M3x20-4.8-H A2G	DIN 7985	
15	00975510	90306002	1	ST PC PCE	Mikroschalter	Micro switch	Microrupteur			
16	00747400	12332110	2	ST PC PCE	Scheibe	Washer	Rondelle	3,2-140HV-St A3G	DIN 9021	
17	01074840	90471483	1	ST PC PCE	Gewindeplatte	Thread base plate				
18	03003450	90445487	1	ST PC PCE	Blech	Plate	Plaque			
19	00902200	90304460	1	ST PC PCE	Druckfeder	Pressure spring	Ressort à pression			
20	00021710	90323437	1	ST PC PCE	Schlüsselschalter	Key switch	Interrupteur clé			

Diese Druckausgabe kann veraltete Daten enthalten! Aktueller Ersatzteil-Kalog unter www.hako.com
This printed edition may include data out of date! For current spare part catalogue please visit www.hako.com

Bedienfeld / Control panel / Plaque de service

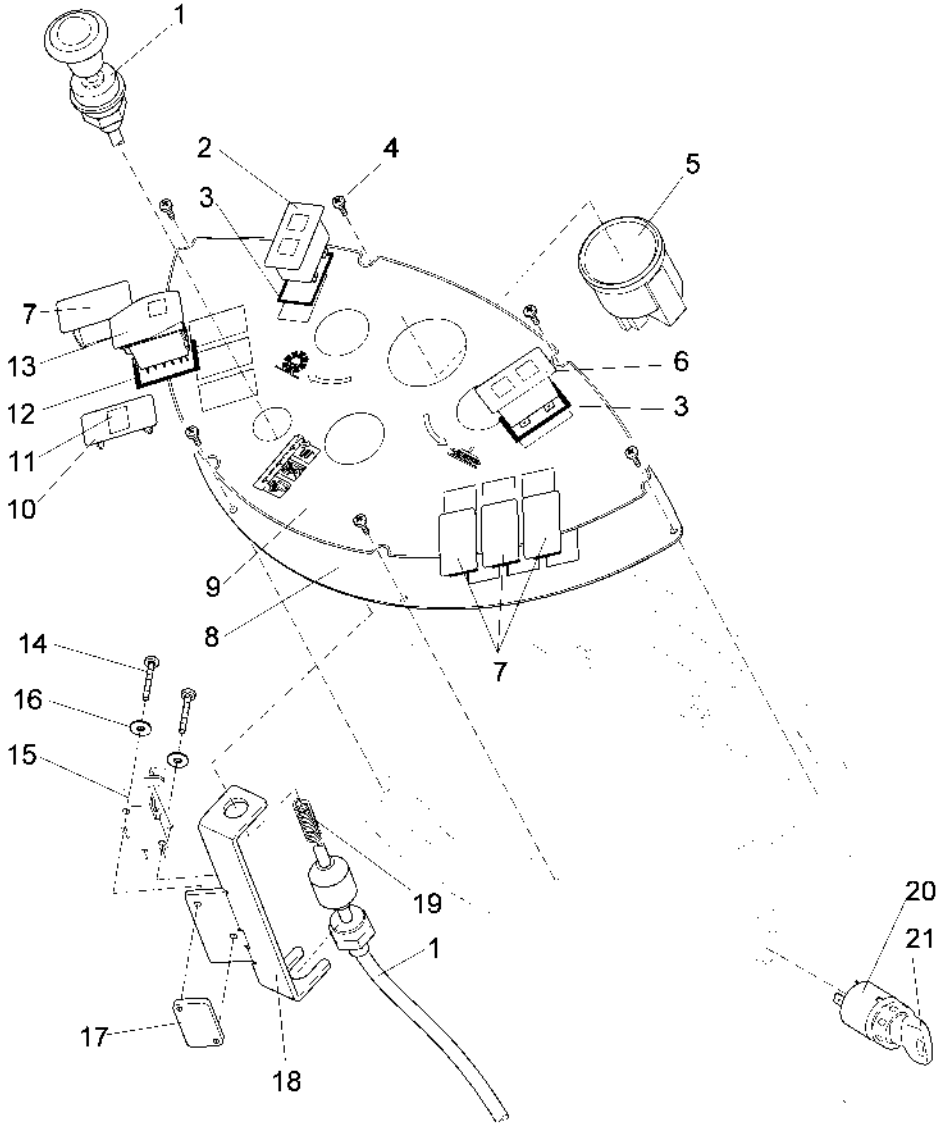

Diese Druckausgabe kann veraltete Daten enthalten! Aktueller Ersatzteil-Kalog unter www.hako.com
This printed edition may include data out of date! For current spare part catalogue please visit www.hako.com

Bedienfeld / Control panel / Plaque de service

Pos.	Best. Nr. PN Ref.No.	Mat-Nr. Mat-No. Mat.No.	Stck. Qty. Qté.	Einheit Unit Unité	Bezeichnung	Description	Designation	Abmessungen Measurement Mesurage	DIN / ISO	Bemerkungen Remarks Remarques
21	00745890	00745890	1	PAA PR PAI	Satz (2St.) Schlüssel	Set (2pc.) key	Clé (2 pièces)			

Diese Druckausgabe kann veraltete Daten enthalten! Aktueller Ersatzteil-Kalog unter www.hako.com
This printed edition may include data out of date! For current spare part catalogue please visit www.hako.com

Elektrokasten / Electro box / Boîte électrique

Baugruppe Mounting group Groupe d'montage	Benennung	Description	Designation	Seite Page
97077226BT11	Elektrokasten bis 30.April 2008	Electro box until 30. apr. 2008	Boîte electrique jusqu'a d' 2008-04-30	91
97077226BT12	Elektrokasten ab 01.Mai 2008	Electro box from 1. may 2008	Boîte electrique à partir 2008-05-01	106

Diese Druckausgabe kann veraltete Daten enthalten! Aktueller Ersatzteil-Kalog unter www.hako.com
This printed edition may include data out of date! For current spare part catalogue please visit www.hako.com

Diese Druckausgabe kann veraltete Daten enthalten! Aktueller Ersatzteil-Kalog unter www.hako.com
This printed edition may include data out of date! For current spare part catalogue please visit www.hako.com

Elektrokasten bis 30.April 2008 / Electro box until 30. apr. 2008 / Boîte electrique jusqu'a d' 2008-04-30

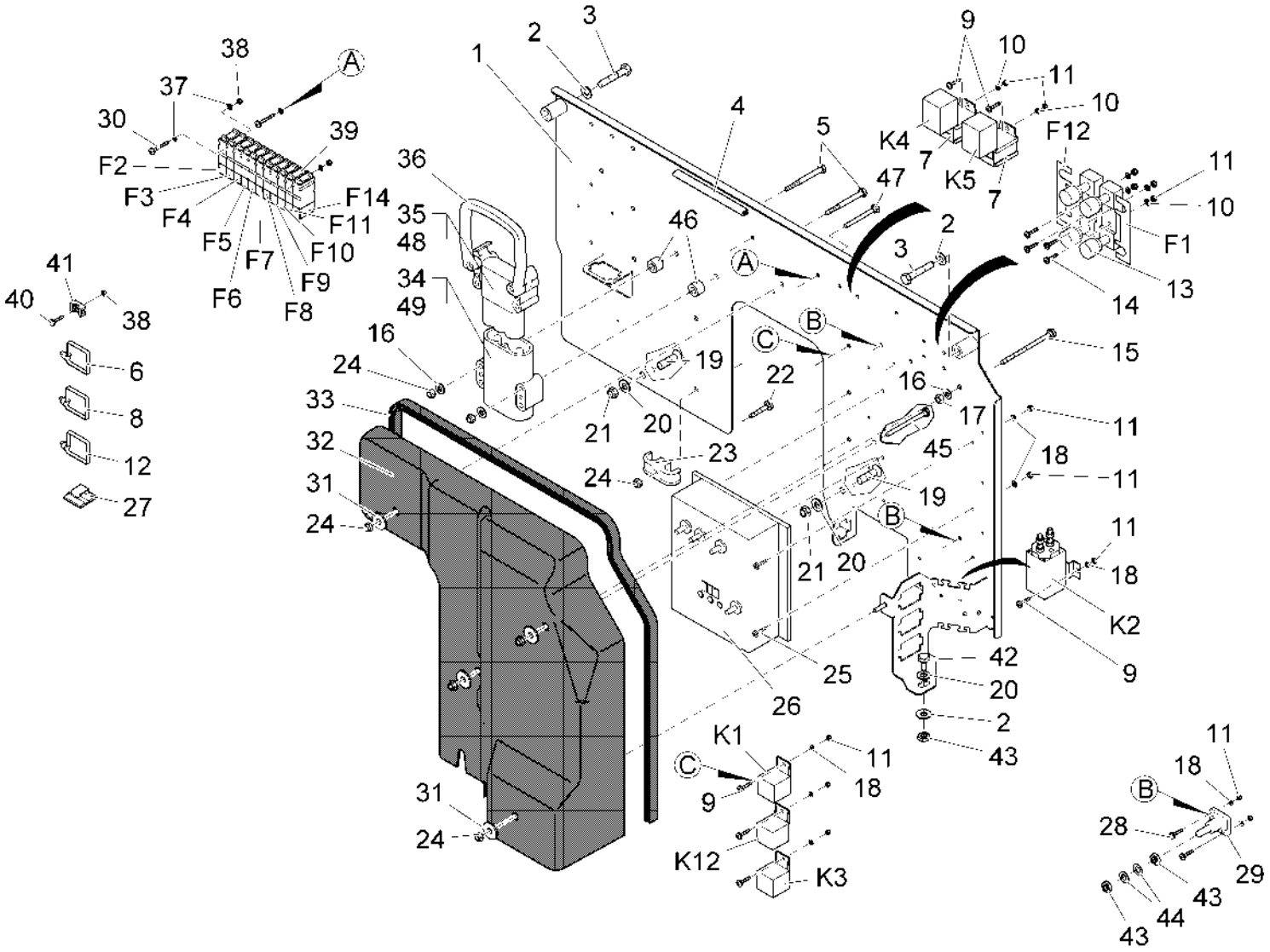

Diese Druckausgabe kann veraltete Daten enthalten! Aktueller Ersatzteil-Kalog unter www.hako.com
This printed edition may include data out of date! For current spare part catalogue please visit www.hako.com

Elektrokasten bis 30.April 2008 / Electro box until 30. apr. 2008 / Boîte electrique jusqu'a d' 2008-04-30

Pos.	Best. Nr. PN Ref.No.	Mat-Nr. Mat-No. Mat.No.	Stck. Qty. Qté.	Einheit Unit Unité	Bezeichnung	Description	Designation	Abmessungen Measurement Mesurage	DIN / ISO	Bemerkungen Remarks Remarques
1	01133160	96120795	1	ST PC PCE	E-Träger, vollst.	E-carrier	Support electrique			
2	00740090	12520053	3	ST PC PCE	Sperrkantscheibe	Detent edged washer	Detent edged washer	SKM-8-8.8 dac		
3	00041600	11039419	2	ST PC PCE	6kt.Schraube	Hex.bolt	Vis à 6 pans	M8x45-8.8 A2G	DIN 933	
4	00721090	25583022	0,120	M M M	Kantenschutz	Edge protection	Protection d'affilage	1,0-2,0 schwarz		
5	00526500	11032786	2	ST PC PCE	6kt.Schraube	Hex.bolt	Vis à 6 pans	M6x60-8.8 A2G	DIN 931	
6	00967760	90156688	34	ST PC PCE	Kabelbinder	Cable tie	Cravatte de câble	4,8x360		
7	01018100	19729300	2	ST PC PCE	Steckhülsengehäuse	Housing	Carter	9-polig		
8	00121010	90114414	50	ST PC PCE	Kabelbinder	Cable tie	Cravatte de câble	PLT1M-M 2x110		
9	00052620	11175155	11	ST PC PCE	Linsenschraube	Fillister-head screw	Vis de lentille	M4x12-4.8-H A2G	DIN 7985	
10	00053710	12310017	11	ST PC PCE	Scheibe	Washer	Rondelle	B4,3-140HV-St A2G	DIN 125	
11	00133830	12040028	11	ST PC PCE	6kt.Mutter	Hex. Nut	Écrou à 6 pans	M4-6 A2G	DIN 985	

Diese Druckausgabe kann veraltete Daten enthalten! Aktueller Ersatzteil-Kalog unter www.hako.com
This printed edition may include data out of date! For current spare part catalogue please visit www.hako.com

Elektrokasten bis 30.April 2008 / Electro box until 30. apr. 2008 / Boîte electrique jusqu'a d' 2008-04-30

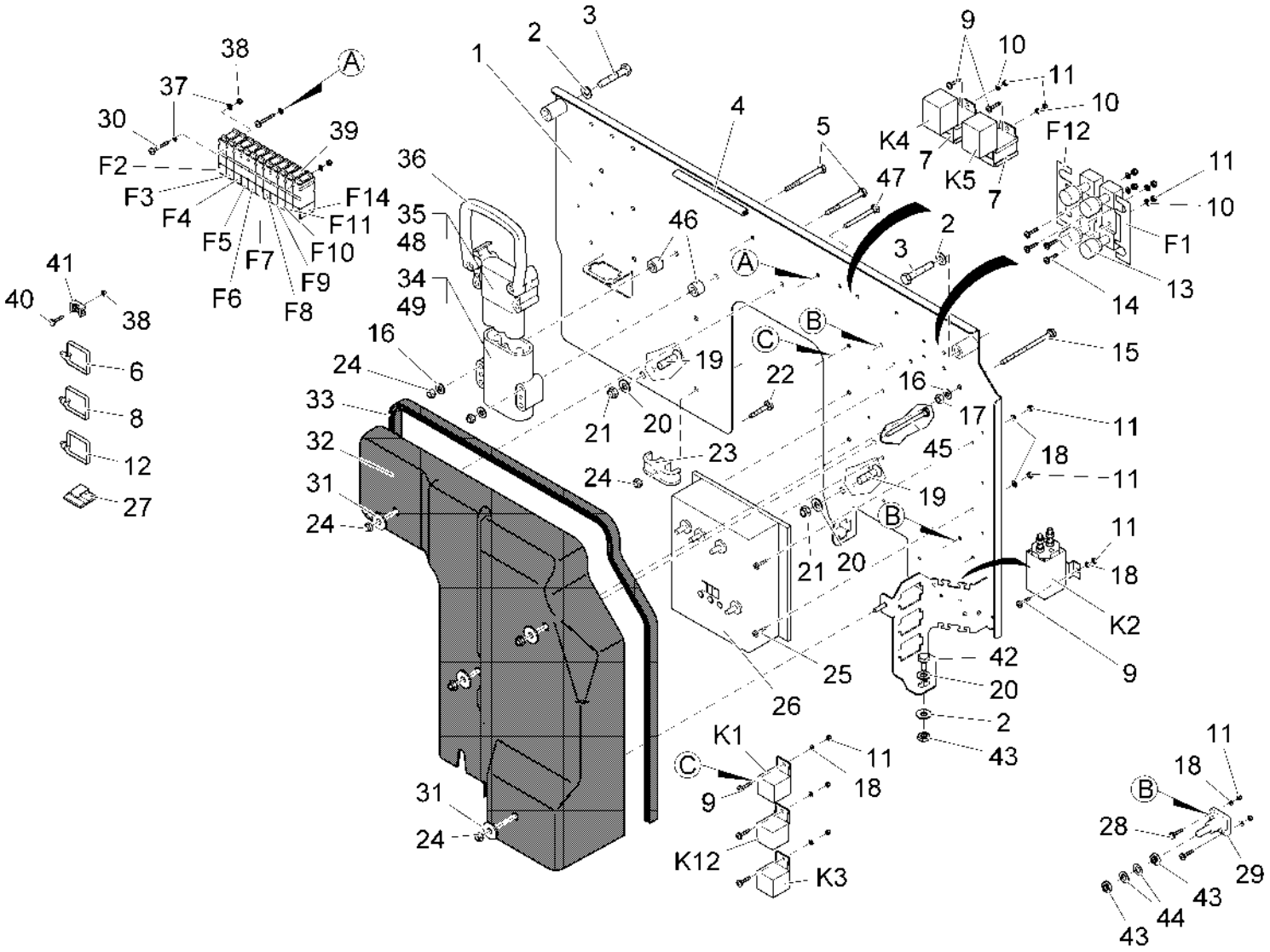

Diese Druckausgabe kann veraltete Daten enthalten! Aktueller Ersatzteil-Kalog unter www.hako.com
This printed edition may include data out of date! For current spare part catalogue please visit www.hako.com

Elektrokasten bis 30.April 2008 / Electro box until 30. apr. 2008 / Boîte electrique jusqu'a d' 2008-04-30

Pos.	Best. Nr. PN Ref.No.	Mat-Nr. Mat-No. Mat.No.	Stck. Qty. Qté.	Einheit Unit Unité	Bezeichnung	Description	Designation	Abmessungen Measurement Mesurage	DIN / ISO	Bemerkungen Remarks Remarques
12	00121150	90114810	50	ST PC PCE	Kabelbinder	Cable tie	Cravatte de câble	T25L 2,8x240-PA66-natur		
13	00121440	90285636	2	ST PC PCE	Sicherungshalter	Fuse holder	Appui à fusible			
14	00954570	11175049	4	ST PC PCE	Linsenschraube	Fillister-head screw	Vis de lentille	M4x20-4.8-H A2G	DIN 7985	
15	00047600	11038759	1	ST PC PCE	6kt.Schraube	Hex.bolt	Vis à 6 pans	M6x90-8.8 A2G	DIN 933	
16	00053730	12310033	10	ST PC PCE	Scheibe	Washer	Washer	A6,4-140HV-St A2G	DIN 125	
17	00053330	12022042	3	ST PC PCE	6kt.Mutter	Hex. Nut	Écrou à 6 pans	M6-8 A2G	DIN 934	
18	00053710	12310017	10	ST PC PCE	Scheibe	Washer	Rondelle	B4,3-140HV-St A2G	DIN 125	
19	00509000	11225349	2	ST PC PCE	Senkschraube	Countersunk screw	Vis à tête fraisée	M8x35-8.8 A2G	DIN 7991	
20	00053750	12310041	3	ST PC PCE	Scheibe	Washer	Washer	A8,4-140HV-St A2G	DIN 125	
21	00051510	12040051	2	ST PC PCE	6kt.Mutter	Hex. Nut	Écrou à 6 pans	M8-8 A2G	DIN 985	

Diese Druckausgabe kann veraltete Daten enthalten! Aktueller Ersatzteil-Kalog unter www.hako.com
This printed edition may include data out of date! For current spare part catalogue please visit www.hako.com

Elektrokasten bis 30.April 2008 / Electro box until 30. apr. 2008 / Boîte electrique jusqu'a d' 2008-04-30

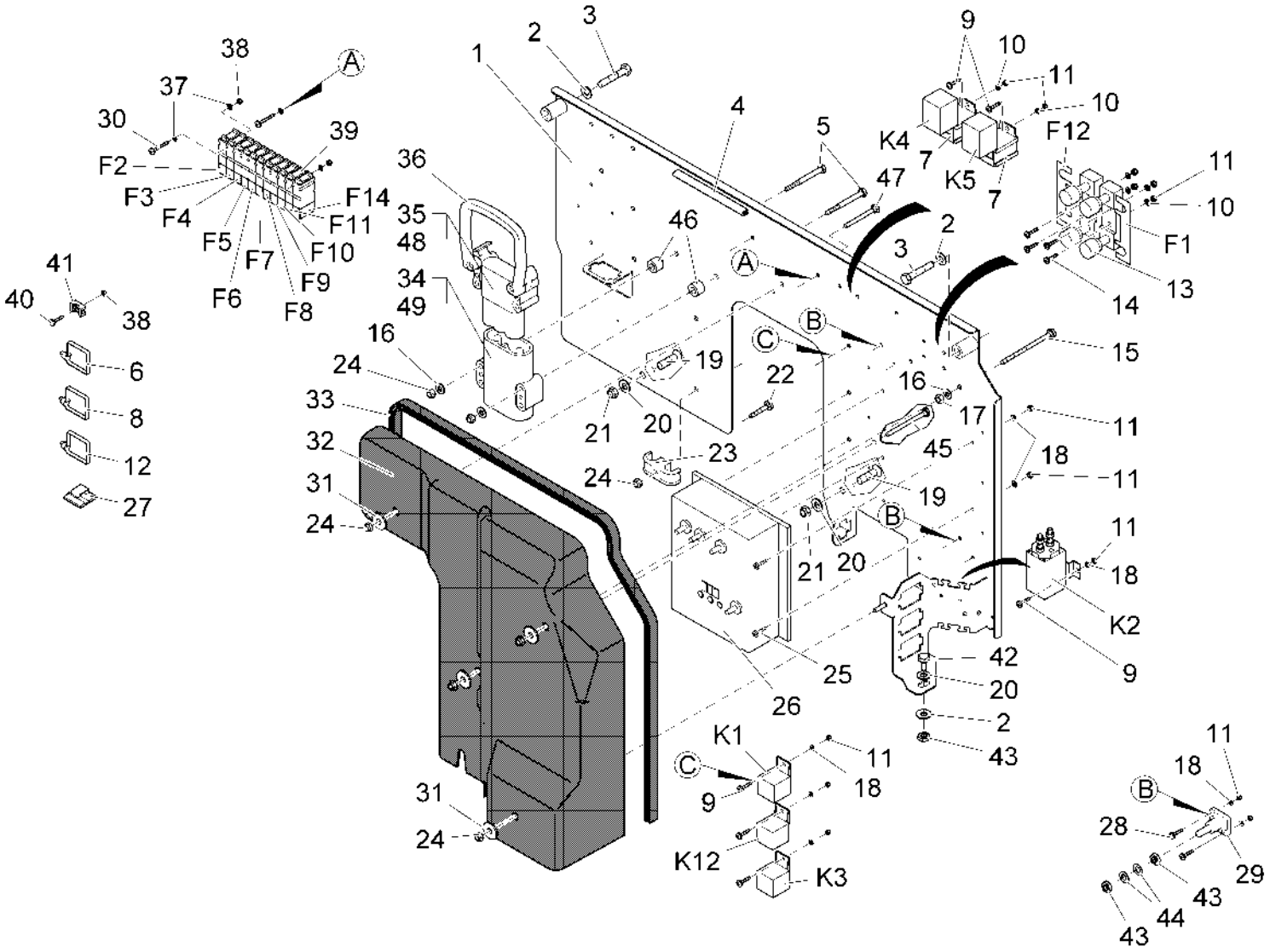

Diese Druckausgabe kann veraltete Daten enthalten! Aktueller Ersatzteil-Kalog unter www.hako.com
This printed edition may include data out of date! For current spare part catalogue please visit www.hako.com

Elektrokasten bis 30.April 2008 / Electro box until 30. apr. 2008 / Boîte electrique jusqu'a d' 2008-04-30

Pos.	Best. Nr. PN Ref.No.	Mat-Nr. Mat-No. Mat.No.	Stck. Qty. Qté.	Einheit Unit Unité	Bezeichnung	Description	Designation	Abmessungen Measurement Mesurage	DIN / ISO	Bemerkungen Remarks Remarques
22	00537220	11175023	1	ST PC PCE	Linsenschraube	Fillister-head screw	Vis de lentille	M6x30-4.8-H A2G	DIN 7985	
23	00748300	17521071	1	ST PC PCE	Schelle	Clamp	Clamp	B15 Nylfix		
24	00051520	12040044	7	ST PC PCE	6kt.Mutter	Hex. Nut	Écrou à 6 pans	M6-6 A2G	DIN 985	
25	00731550	11175056	8	ST PC PCE	Linsenschraube	Fillister-head screw	Vis de lentille	M4x16-4.8-H A2G	DIN 7985	
26	01130760	90422395	1	ST PC PCE	Fahrsteuerung	Control system	Système de commande	120 A		
27	00020650	17526021	4	ST PC PCE	Kabelclip	Cable clip	Serre-câble	43 512		
28	00731550	11175056	4	ST PC PCE	Linsenschraube	Fillister-head screw	Vis de lentille	M4x16-4.8-H A2G	DIN 7985	
29	00744670	90268657	2	ST PC PCE	Einzelklemme	Single clamp	Borne unique	EKS127A		
30	00101580	11175403	2	ST PC PCE	Linsenschraube	Fillister-head screw	Vis de lentille	M3x35-A2-70-H	DIN 7985	
31	00135120	12332011	4	ST PC PCE	Scheibe	Washer	Washer	6,4-140HV-St A3G	DIN 9021	

Diese Druckausgabe kann veraltete Daten enthalten! Aktueller Ersatzteil-Kalog unter www.hako.com
This printed edition may include data out of date! For current spare part catalogue please visit www.hako.com

Elektrokasten bis 30.April 2008 / Electro box until 30. apr. 2008 / Boîte electrique jusqu'a d' 2008-04-30

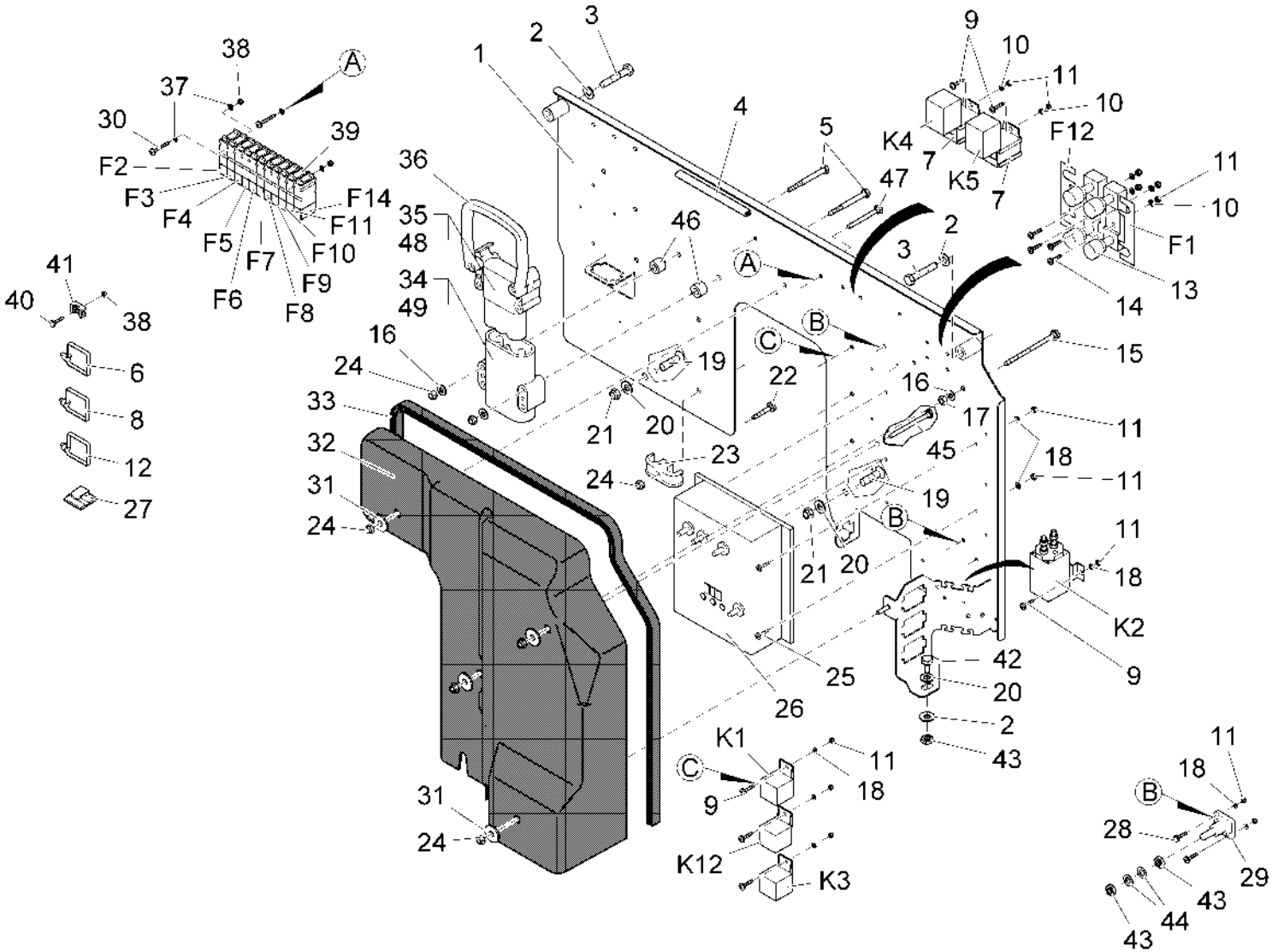

Diese Druckausgabe kann veraltete Daten enthalten! Aktueller Ersatzteil-Kalog unter www.hako.com
This printed edition may include data out of date! For current spare part catalogue please visit www.hako.com

Elektrokasten bis 30.April 2008 / Electro box until 30. apr. 2008 / Boîte electrique jusqu'a d' 2008-04-30

Pos.	Best. Nr. PN Ref.No.	Mat-Nr. Mat-No. Mat.No.	Stck. Qty. Qté.	Einheit Unit Unité	Bezeichnung	Description	Designation	Abmessungen Measurement Mesurage	DIN / ISO	Bemerkungen Remarks Remarques
32	01133190	90460569	1	ST PC PCE	Abdeckhaube J980 E	Cover	Capot			
33	01132640	25583204	1,350	M M M	Kantenschutz	Edge protection	Protection d'affilage	2,0-4,0		
34	00972330	19738103	1	ST PC PCE	Stecker	Connector	Fiche mâle	B160/35		
35	00972440	19738145	1	ST PC PCE	Steckdose	Socket	Prise	160A-35		
36	00972350	19738152	1	ST PC PCE	Handgriff grau	Handle grip grey	Étrier gris	160A		
37	00553740	12310132	4	ST PC PCE	Scheibe	Washer	Rondelle	A3,2-140HV-St A2G	DIN 125	
38	00022200	12040101	2	ST PC PCE	6kt.Mutter	Hex. Nut	Écrou à 6 pans	M3-6 A2G	DIN 985	
39	00733650	19789106	11	ST PC PCE	Sicherungshalter	Fuse holder	Appui à fusible			
40	00535780	11175106	12	ST PC PCE	Linsenschraube	Fillister-head screw	Vis de lentille	M3x10-4.8-H A2G	DIN 7985	
41	00780710	90125444	12	ST PC PCE	Schraubsockel	Socket	Base de vissage	TC 141		
42	00536320	11038874	1	ST PC PCE	6kt.Schraube	Hex.bolt	Vis à 6 pans	M8x14-8.8 A2G	DIN 933	

Diese Druckausgabe kann veraltete Daten enthalten! Aktueller Ersatzteil-Kalog unter www.hako.com
This printed edition may include data out of date! For current spare part catalogue please visit www.hako.com

Elektrokasten bis 30.April 2008 / Electro box until 30. apr. 2008 / Boîte electrique jusqu'a d' 2008-04-30

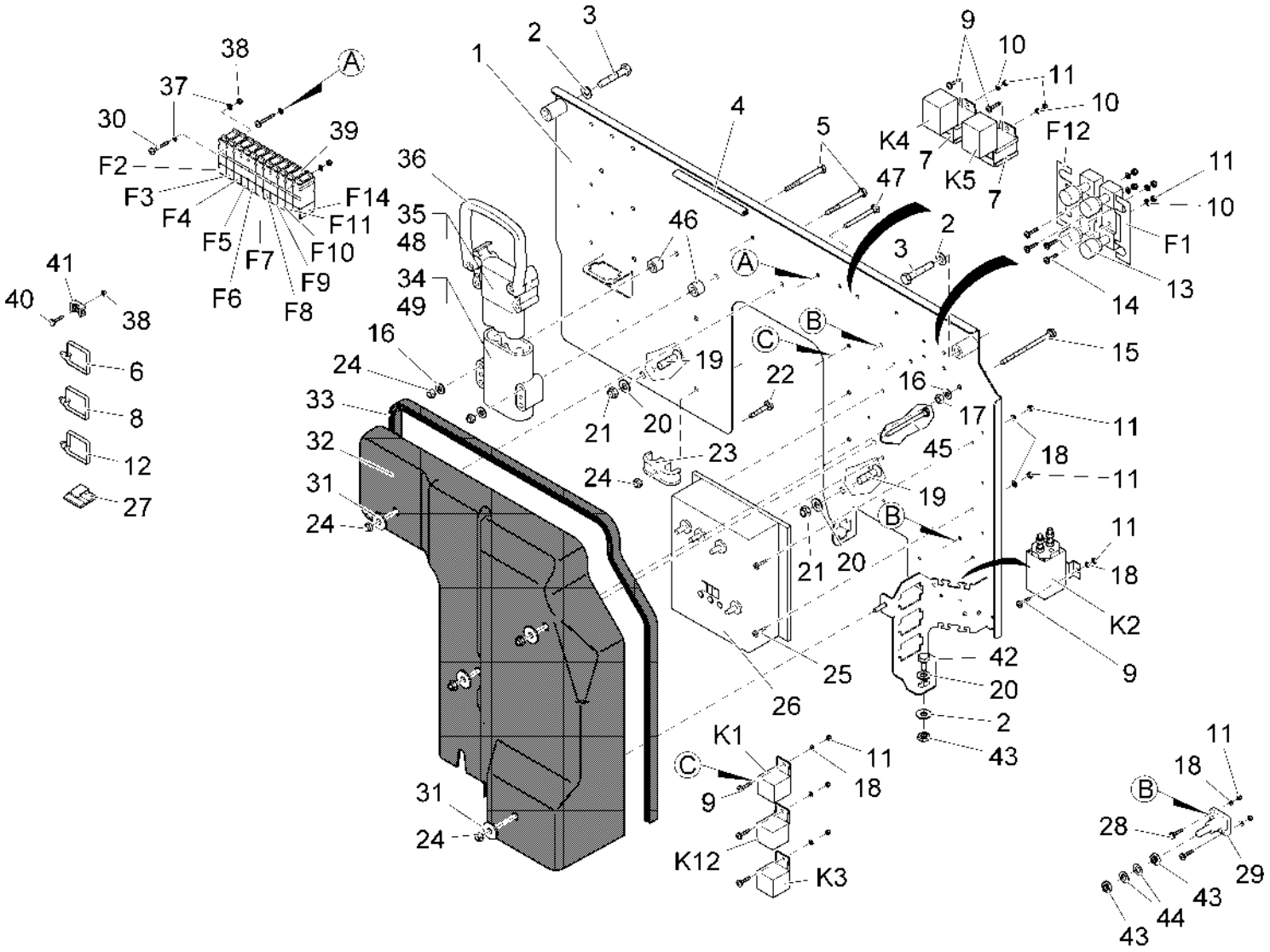

Diese Druckausgabe kann veraltete Daten enthalten! Aktueller Ersatzteil-Kalog unter www.hako.com
This printed edition may include data out of date! For current spare part catalogue please visit www.hako.com

Elektrokasten bis 30.April 2008 / Electro box until 30. apr. 2008 / Boîte electrique jusqu'a d' 2008-04-30

Pos.	Best. Nr. PN Ref.No.	Mat-Nr. Mat-No. Mat.No.	Stck. Qty. Qté.	Einheit Unit Unité	Bezeichnung	Description	Designation	Abmessungen Measurement Mesurage	DIN / ISO	Bemerkungen Remarks Remarques
43	00046500	12012019	3	ST PC PCE	6kt.Mutter	Hex. Nut	Écrou à 6 pans	BM8-04 A2G	DIN 439	
44	00053850	12510038	2	ST PC PCE	Federscheibe	Spring washer	Rondelle de ressort	B8 A2G	DIN 137	
45	01132650	11039781	1	ST PC PCE	6kt. Schraube	Hexagon screw	Vis à 6 pans	M6x65-8.8 A2G	DIN 933	
46	00974400	90309097	2	ST PC PCE	Buchse	Bushing	Douille			
47	00053060	11039021	1	ST PC PCE	6kt.Schraube	Hex.bolt	Vis à 6 pans	M6x50-8.8 A2G	DIN 933	
48	00972450	19738129	2	ST PC PCE	Buchsenkontakt	Socket-contact	Contact électrique (douille)	A160-35	DIN43589	
49	00972340	19738137	2	ST PC PCE	Stift-Kontakt	Tab-contact	Contact électrique (goupille)	A160-35	DIN43589	
F1	01056100	19731314	1	ST PC PCE	Sicherungseinsatz	Fuse	Fusible	B63	DIN 43560	Leistungsteil Fahrsteuerung
F2	00500360	19731058	1	ST PC PCE	Sicherungseinsatz	Fuse link	Fusible	C20A	DIN 72581	Vorsuicherung ugeschaltet 1 und 2
F3	00733630	19731082	1	ST PC PCE	Sicherungseinsatz	Fuse	Fusible	C10A	DIN 72581	Steuerung Fahrsteuerung

Diese Druckausgabe kann veraltete Daten enthalten! Aktueller Ersatzteil-Kalog unter www.hako.com
This printed edition may include data out of date! For current spare part catalogue please visit www.hako.com

Elektrokasten bis 30.April 2008 / Electro box until 30. apr. 2008 / Boîte electrique jusqu'a d' 2008-04-30

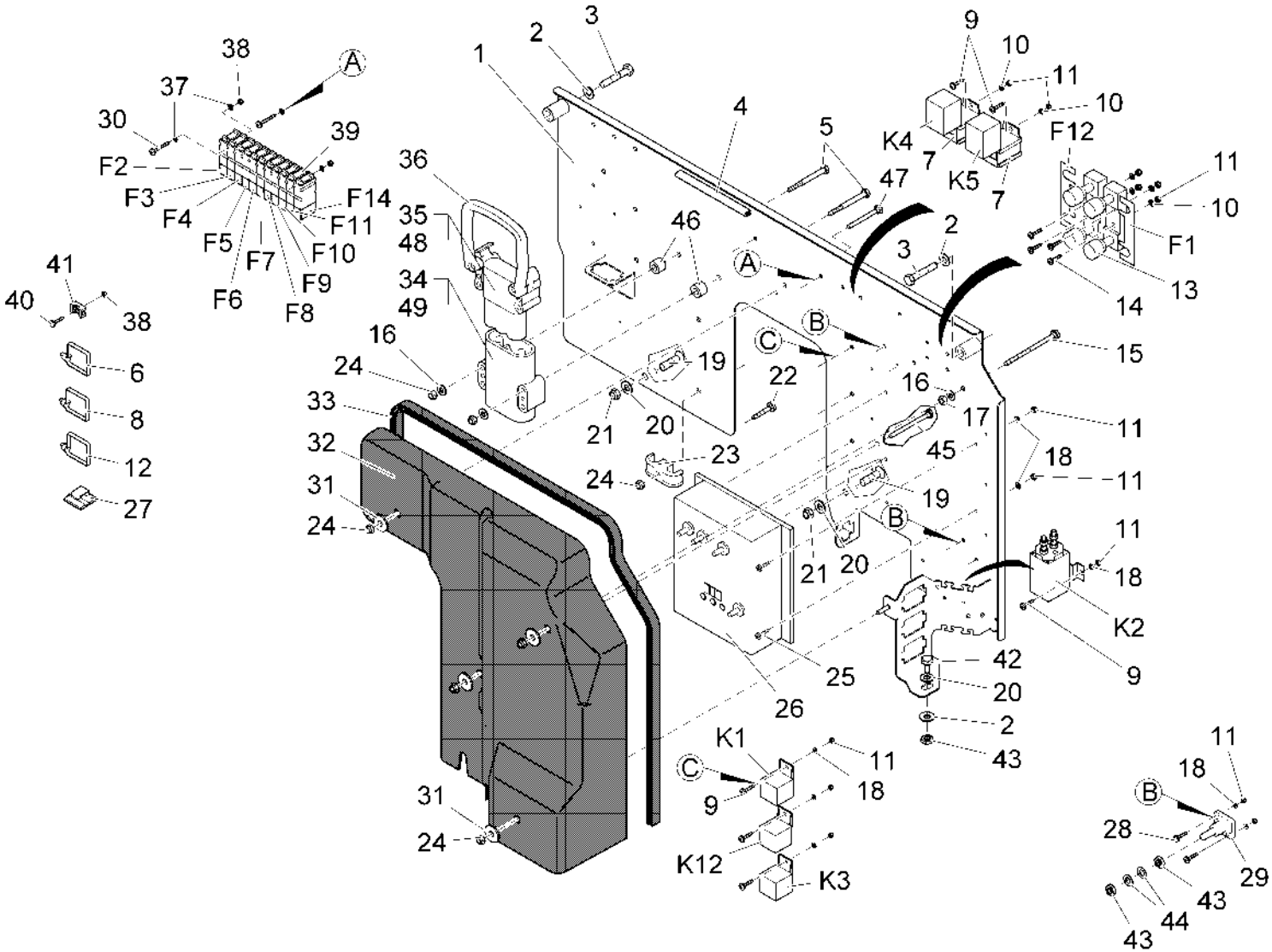

Diese Druckausgabe kann veraltete Daten enthalten! Aktueller Ersatzteil-Kalog unter www.hako.com
This printed edition may include data out of date! For current spare part catalogue please visit www.hako.com

Elektrokasten bis 30.April 2008 / Electro box until 30. apr. 2008 / Boîte electrique jusqu'a d' 2008-04-30

Pos.	Best. Nr. PN Ref.No.	Mat-Nr. Mat-No. Mat.No.	Stck. Qty. Qté.	Einheit Unit Unité	Bezeichnung	Description	Designation	Abmessungen Measurement Mesurage	DIN / ISO	Bemerkungen Remarks Remarques
F4	00906120	19731181	1	ST PC PCE	Sicherungseinsatz	Fuse	Fusible	C5A T3	DIN 72581	Anzeigen Bedienfeld, Schlusslicht rechts
F5	00733630	19731082	1	ST PC PCE	Sicherungseinsatz	Fuse	Fusible	C10A	DIN 72581	Hupe
F6	00906120	19731181	1	ST PC PCE	Sicherungseinsatz	Fuse	Fusible	C5A T3	DIN 72581	TSG und Steuerung Zentralmotor
F7	00906120	19731181	1	ST PC PCE	Sicherungseinsatz	Fuse	Fusible	C5A T3	DIN 72581	TSG Messung
F8	00509550	19731066	1	ST PC PCE	Sicherungseinsatz	Fuse	Fusible	C7,5A	DIN 72581	Beleuchtung
F9	00509550	19731066	1	ST PC PCE	Sicherungseinsatz	Fuse	Fusible	C7,5A	DIN 72581	Steuerung Hochentleerung (nur 6502.60/63/64)
F10	00152060	19731157	1	ST PC PCE	Sicherungseinsatz	Fuse	Fusible	T3-C30A	DIN 72581	Staubsauger (Option Staubsauger)
F11	00152060	19731157	1	ST PC PCE	Sicherungseinsatz	Fuse	Fusible	T3-C30A	DIN 72581	Rüttelmotor
F12	01056100	19731314	1	ST PC PCE	Sicherungseinsatz	Fuse	Fusible	B63	DIN 43560	Zentralmotor
F14	00906120	19731181	1	ST PC PCE	Sicherungseinsatz	Fuse	Fusible	C5A T3	DIN 72581	Blitzleuchte (Option Rundumkennleuchte)

Diese Druckausgabe kann veraltete Daten enthalten! Aktueller Ersatzteil-Kalog unter www.hako.com
This printed edition may include data out of date! For current spare part catalogue please visit www.hako.com

Elektrokasten bis 30.April 2008 / Electro box until 30. apr. 2008 / Boîte electrique jusqu'a d' 2008-04-30

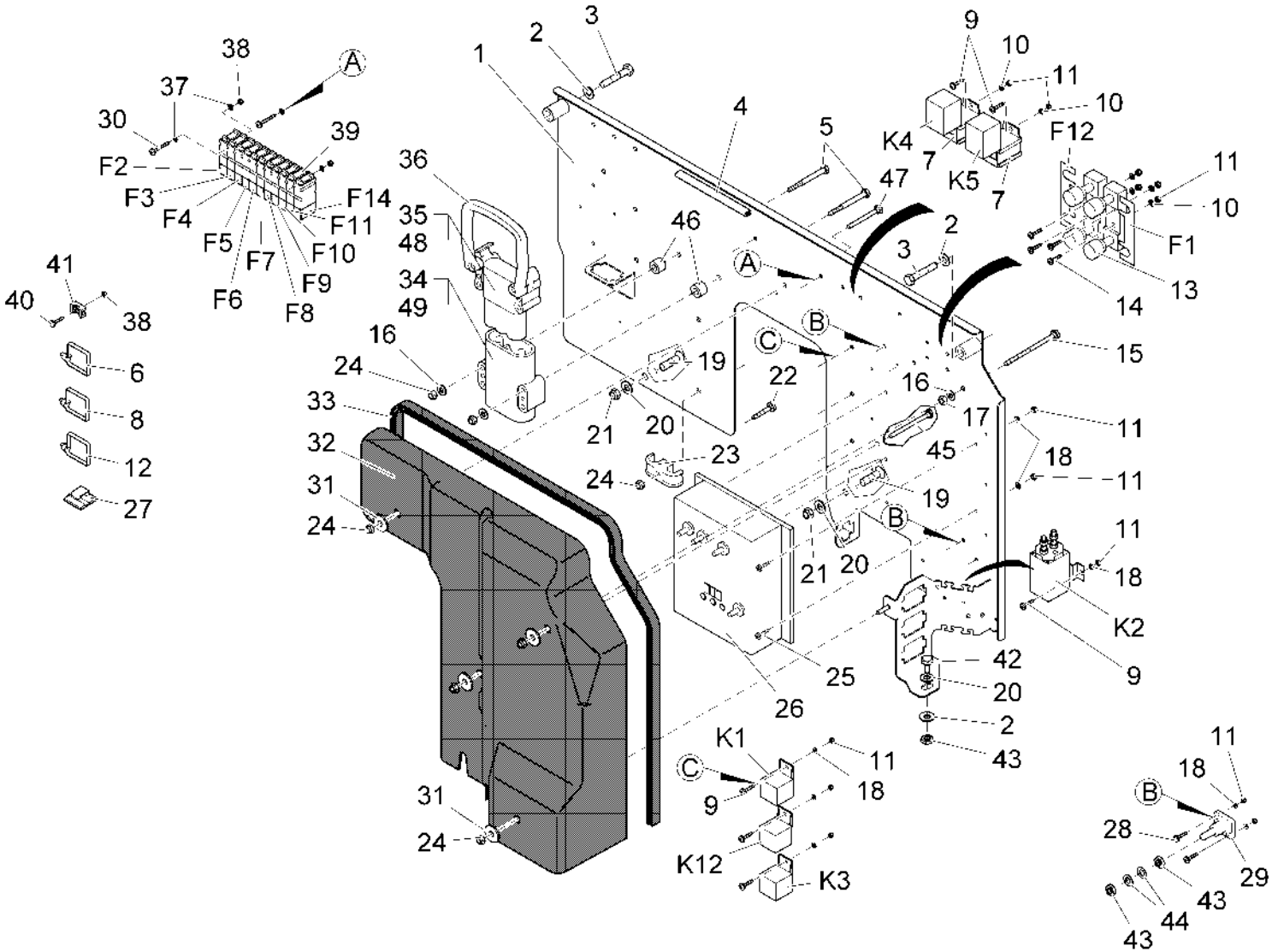

Diese Druckausgabe kann veraltete Daten enthalten! Aktueller Ersatzteil-Kalog unter www.hako.com
This printed edition may include data out of date! For current spare part catalogue please visit www.hako.com

Elektrokasten bis 30.April 2008 / Electro box until 30. apr. 2008 / Boîte electrique jusqu'a d' 2008-04-30

Pos.	Best. Nr. PN Ref.No.	Mat-Nr. Mat-No. Mat.No.	Stck. Qty. Qté.	Einheit Unit Unité	Bezeichnung	Description	Designation	Abmessungen Measurement Mesurage	DIN / ISO	Bemerkungen Remarks Remarques
K1	00965030	90267485	1	ST PC PCE	Relais	Relay	Relais	24V 10A/20A		Multimode
K2	00750210	90225657	1	ST PC PCE	Magnetschalter	Solenoid switch	Interrupteur magnétique	24V		Zentralmotor
K3	00965030	90267485	1	ST PC PCE	Relais	Relay	Relais	24V 10A/20A		Zentralmotor
K4	01133170	90422411	1	ST PC PCE	Relais 24 V	Relay				Zeitrelais Anzugsverz. Filterüberwachung
K5	01133180	90422403	1	ST PC PCE	Relais 9-30 V	Relay				Impulsrelais Rütteln
K12	00965030	90267485	1	ST PC PCE	Relais	Relay	Relais	24V 10A/20A		Geschwindigkeitregulierung

Diese Druckausgabe kann veraltete Daten enthalten! Aktueller Ersatzteil-Kalog unter www.hako.com
This printed edition may include data out of date! For current spare part catalogue please visit www.hako.com

Elektrokasten ab 01.Mai 2008 / Electro box from 1. may 2008 / Boîte electrique à partir 2008-05-01

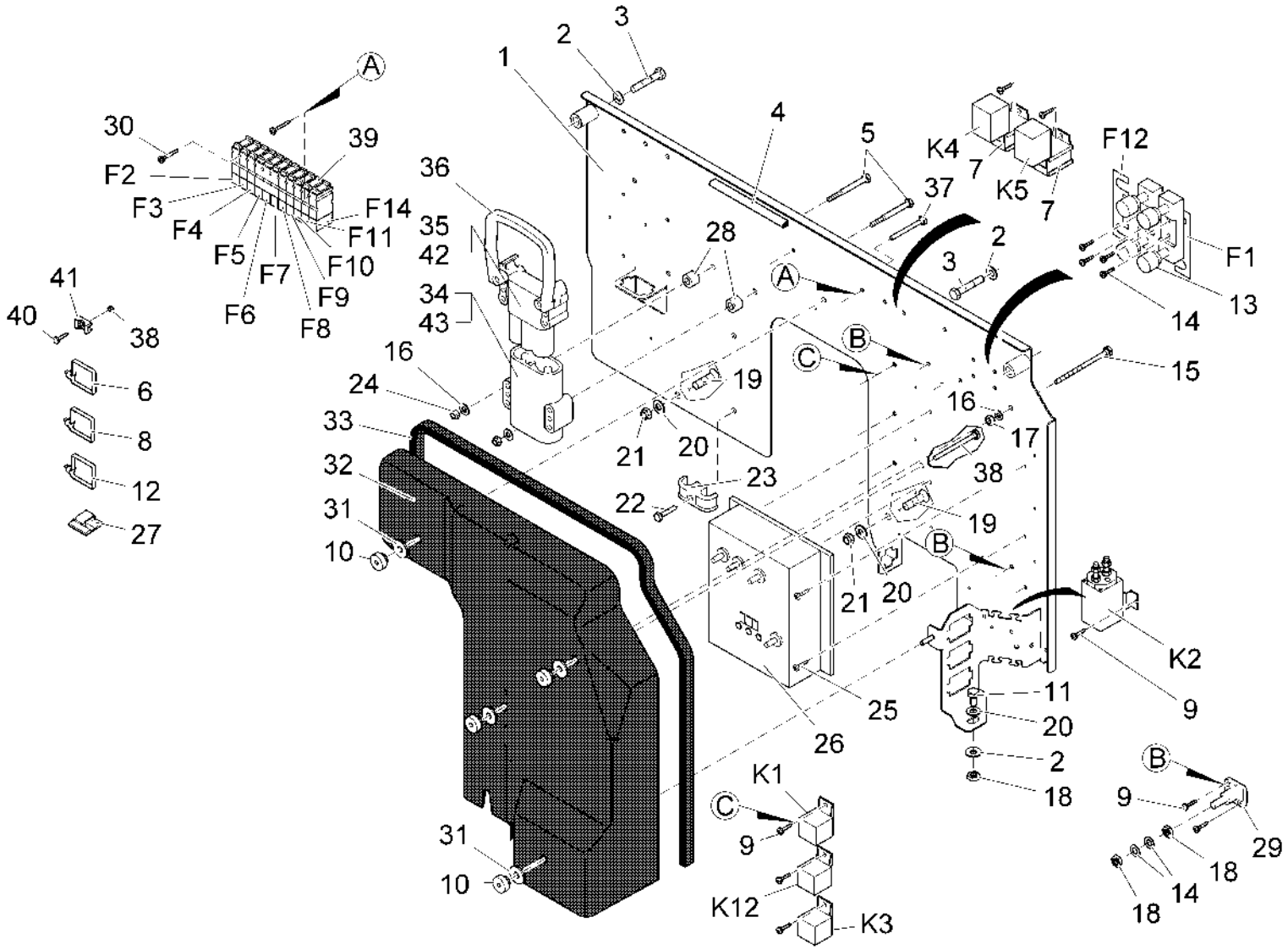

Diese Druckausgabe kann veraltete Daten enthalten! Aktueller Ersatzteil-Kalog unter www.hako.com
This printed edition may include data out of date! For current spare part catalogue please visit www.hako.com

Elektrokasten ab 01.Mai 2008 / Electro box from 1. may 2008 / Boîte electrique à partir 2008-05-01

Pos.	Best. Nr. PN Ref.No.	Mat-Nr. Mat-No. Mat.No.	Stck. Qty. Qté.	Einheit Unit Unité	Bezeichnung	Description	Designation	Abmessungen Measurement Mesurage	DIN / ISO	Bemerkungen Remarks Remarques
1	01133160	96120795	1	ST PC PCE	E-Träger, vollst.	E-carrier	Support electrique			
2	00740090	12520053	3	ST PC PCE	Sperrkantscheibe	Detent edged washer	Detent edged washer	SKM-8-8.8 dac		
3	00041600	11039419	2	ST PC PCE	6kt.Schraube	Hex.bolt	Vis à 6 pans	M8x45-8.8 A2G	DIN 933	
4	00721090	25583022	0,120	M M M	Kantenschutz	Edge protection	Protection d'affilage	1,0-2,0 schwarz		
5	00526500	11032786	2	ST PC PCE	6kt.Schraube	Hex.bolt	Vis à 6 pans	M6x60-8.8 A2G	DIN 931	
6	00967760	90156688	34	ST PC PCE	Kabelbinder	Cable tie	Cravatte de câble	4,8x360		
7	01018100	19729300	2	ST PC PCE	Steckhülsengehäuse	Housing	Carter	9-polig		
8	00121010	90114414	50	ST PC PCE	Kabelbinder	Cable tie	Cravatte de câble	PLT1M-M 2x110		
9	01112160	11702131	11	ST PC PCE	Schraube	Screw	Vis	PE M4x10-St A2B	DIN 7500	
10	00903210	12156055	4	ST PC PCE	Rändelmutter	Knurled nut	Écrou a molet	P 1612012-M6 PA6		
11	00536320	11038874	1	ST PC PCE	6kt.Schraube	Hex.bolt	Vis à 6 pans	M8x14-8.8 A2G	DIN 933	

Diese Druckausgabe kann veraltete Daten enthalten! Aktueller Ersatzteil-Kalog unter www.hako.com
This printed edition may include data out of date! For current spare part catalogue please visit www.hako.com

Elektrokasten ab 01.Mai 2008 / Electro box from 1. may 2008 / Boîte electrique à partir 2008-05-01

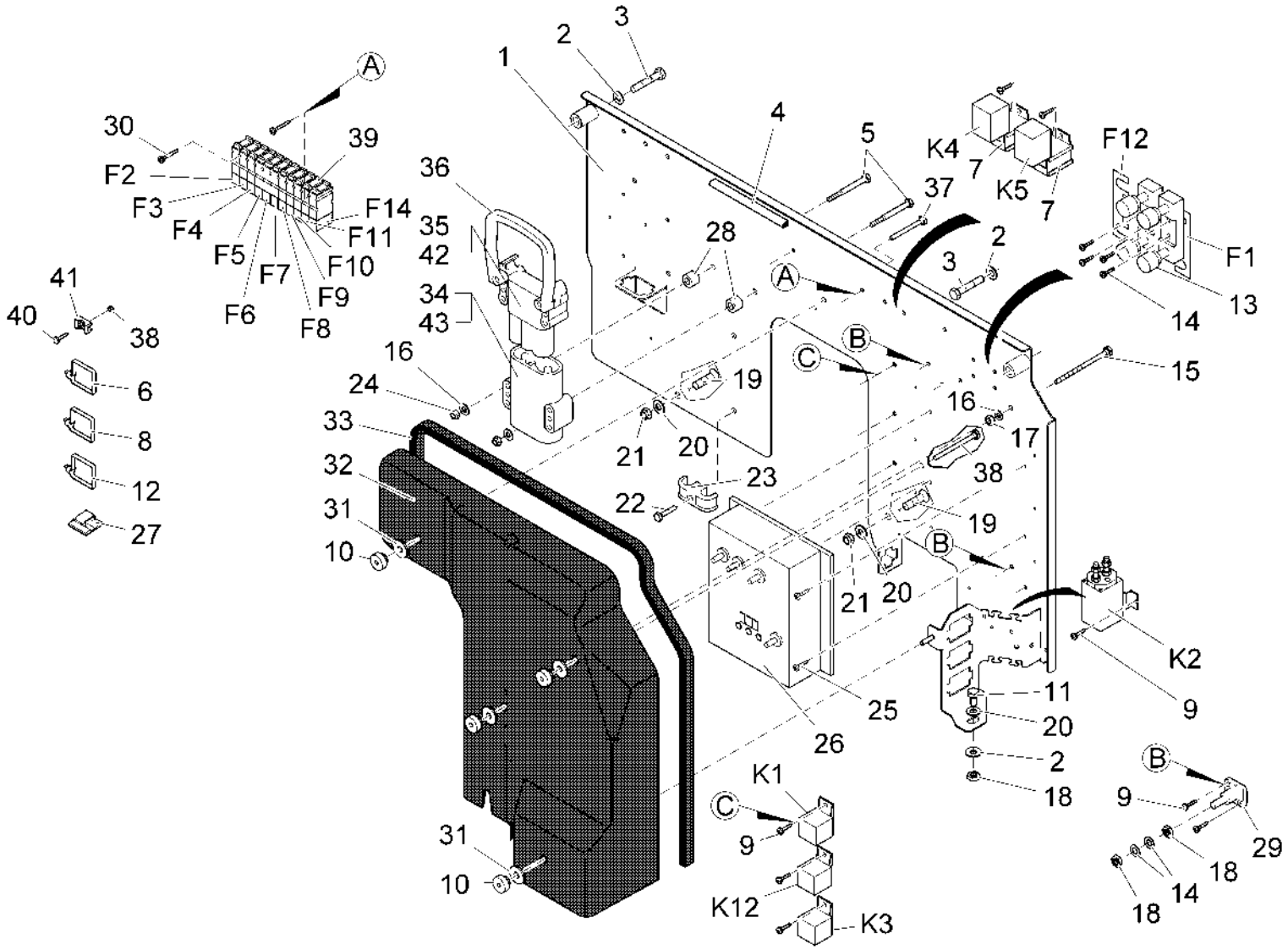

Diese Druckausgabe kann veraltete Daten enthalten! Aktueller Ersatzteil-Kalog unter www.hako.com
This printed edition may include data out of date! For current spare part catalogue please visit www.hako.com

Elektrokasten ab 01.Mai 2008 / Electro box from 1. may 2008 / Boîte electrique à partir 2008-05-01

Pos.	Best. Nr. PN Ref.No.	Mat-Nr. Mat-No. Mat.No.	Stck. Qty. Qté.	Einheit Unit Unité	Bezeichnung	Description	Designation	Abmessungen Measurement Mesurage	DIN / ISO	Bemerkungen Remarks Remarques
12	00121150	90114810	50	ST PC PCE	Kabelbinder	Cable tie	Cravatte de câble	T25L 2,8x240-PA66-natur		
13	00121440	90285636	2	ST PC PCE	Sicherungshalter	Fuse holder	Appui à fusible			
14	00053850	12510038	4	ST PC PCE	Federscheibe	Spring washer	Rondelle de ressort	B8 A2G	DIN 137	
15	00047600	11038759	1	ST PC PCE	6kt.Schraube	Hex.bolt	Vis à 6 pans	M6x90-8.8 A2G	DIN 933	
16	00053730	12310033	10	ST PC PCE	Scheibe	Washer	Washer	A6,4-140HV-St A2G	DIN 125	
17	00053330	12022042	3	ST PC PCE	6kt.Mutter	Hex. Nut	Écrou à 6 pans	M6-8 A2G	DIN 934	
18	00046500	12012019	5	ST PC PCE	6kt.Mutter	Hex. Nut	Écrou à 6 pans	BM8-04 A2G	DIN 439	
19	00101500	11225455	2	ST PC PCE	Senkschraube	Countersunk screw	Vis à tête fraisée	M8x25-8.8 A2G	DIN 7991	
20	00053750	12310041	3	ST PC PCE	Scheibe	Washer	Washer	A8,4-140HV-St A2G	DIN 125	
21	00051510	12040051	2	ST PC PCE	6kt.Mutter	Hex. Nut	Écrou à 6 pans	M8-8 A2G	DIN 985	

Diese Druckausgabe kann veraltete Daten enthalten! Aktueller Ersatzteil-Kalog unter www.hako.com
This printed edition may include data out of date! For current spare part catalogue please visit www.hako.com

Elektrokasten ab 01.Mai 2008 / Electro box from 1. may 2008 / Boîte electrique à partir 2008-05-01

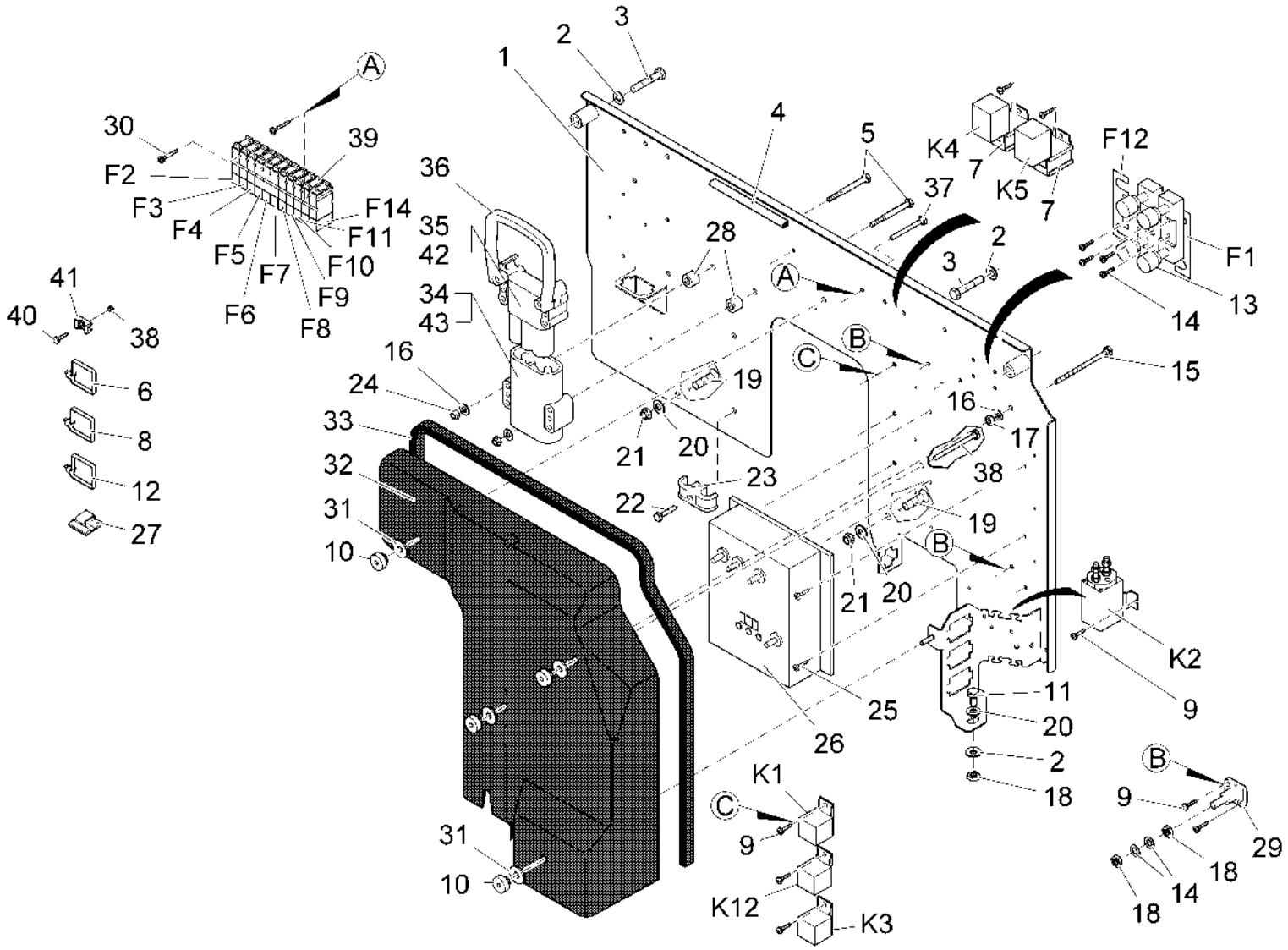

Diese Druckausgabe kann veraltete Daten enthalten! Aktueller Ersatzteil-Kalog unter www.hako.com
This printed edition may include data out of date! For current spare part catalogue please visit www.hako.com

Pos.	Best. Nr. PN Ref.No.	Mat-Nr. Mat-No. Mat.No.	Stck. Qty. Qté.	Einheit Unit Unité	Bezeichnung	Description	Designation	Abmessungen Measurement Mesurage	DIN / ISO	Bemerkungen Remarks Remarques
22	00133130	11702065	1	ST PC PCE	Schraube	Screw	Vis	D M6x25-St A2G	DIN 7500	
23	00748300	17521071	1	ST PC PCE	Schelle	Clamp	Clamp	B15 Nylfix		
24	00051520	12040044	2	ST PC PCE	6kt.Mutter	Hex. Nut	Écrou à 6 pans	M6-6 A2G	DIN 985	
25	00501420	11702057	8	ST PC PCE	Schraube	Screw	Vis	C M4x12St A2G	DIN 7500	
26	01130760	90422395	1	ST PC PCE	Fahrsteuerung	Control system	Système de commande	120 A		
27	00020650	17526021	4	ST PC PCE	Kabelclip	Cable clip	Serre-câble	43 512		
28	00974400	90309097	2	ST PC PCE	Buchse	Bushing	Douille			
29	00744670	90268657	2	ST PC PCE	Einzelklemme	Single clamp	Borne unique	EKS127A		
30	01110770	11702156	2	ST PC PCE	Schraube	Screw	Vis	M3x30-St-Z A2B	DIN 7500-C	
31	00135120	12332011	4	ST PC PCE	Scheibe	Washer	Washer	6,4-140HV-St A3G	DIN 9021	

Diese Druckausgabe kann veraltete Daten enthalten! Aktueller Ersatzteil-Kalog unter www.hako.com
This printed edition may include data out of date! For current spare part catalogue please visit www.hako.com

Elektrokasten ab 01.Mai 2008 / Electro box from 1. may 2008 / Boîte electrique à partir 2008-05-01

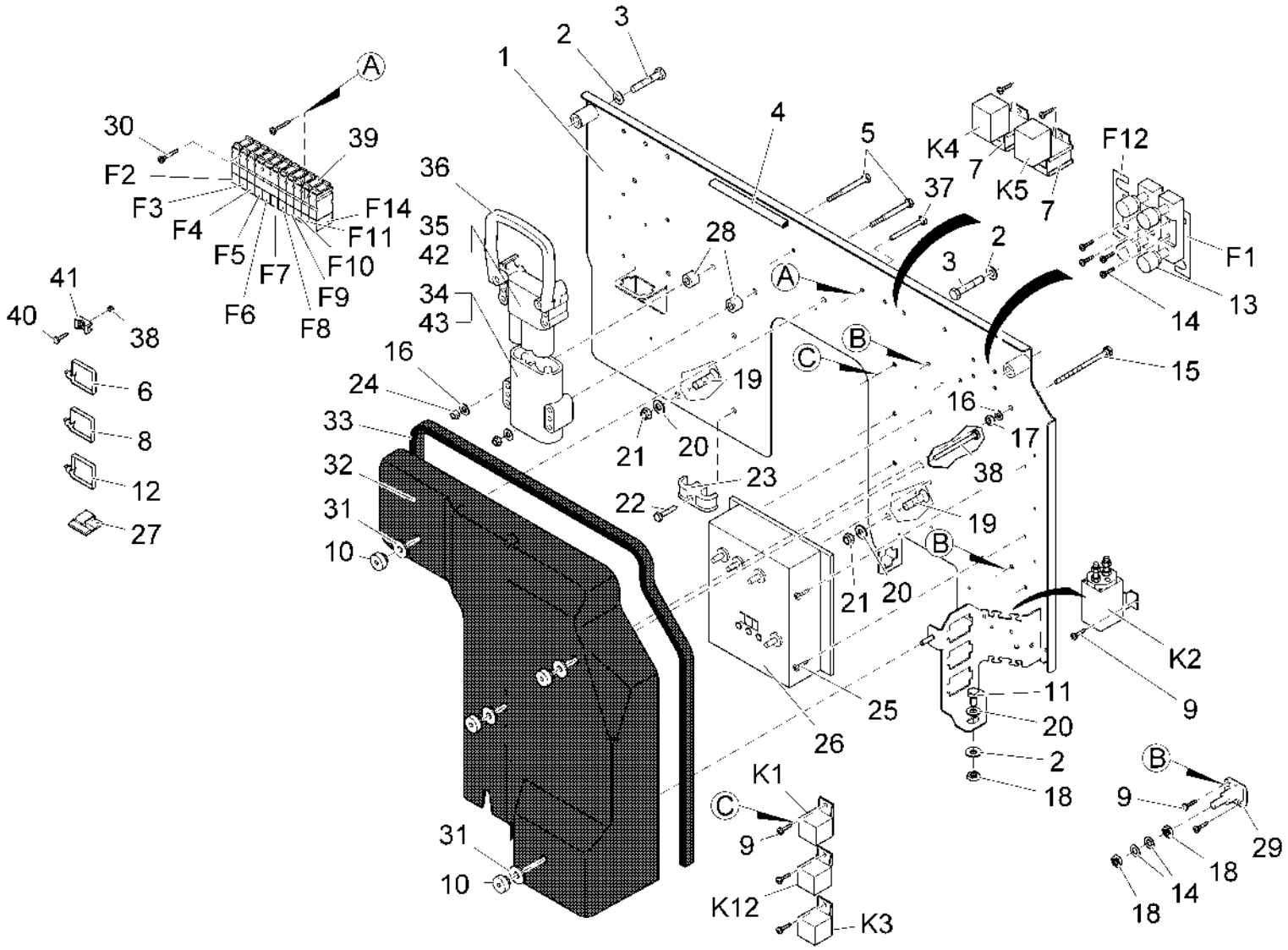

Diese Druckausgabe kann veraltete Daten enthalten! Aktueller Ersatzteil-Kalog unter www.hako.com
This printed edition may include data out of date! For current spare part catalogue please visit www.hako.com

Elektrokasten ab 01.Mai 2008 / Electro box from 1. may 2008 / Boîte electrique à partir 2008-05-01

Pos.	Best. Nr. PN Ref.No.	Mat-Nr. Mat-No. Mat.No.	Stck. Qty. Qté.	Einheit Unit Unité	Bezeichnung	Description	Designation	Abmessungen Measurement Mesurage	DIN / ISO	Bemerkungen Remarks Remarques
32	01133190	90460569	1	ST PC PCE	Abdeckhaube J980 E	Cover	Capot			
33	01132640	25583204	1,350	M M M	Kantenschutz	Edge protection	Protection d'affilage	2,0-4,0		
34	00972330	19738103	1	ST PC PCE	Stecker	Connector	Fiche mâle	B160/35		
35	00972440	19738145	1	ST PC PCE	Steckdose	Socket	Prise	160A-35		
36	00972350	19738152	1	ST PC PCE	Handgriff grau	Handle grip grey	Étrier gris	160A		
37	00053060	11039021	1	ST PC PCE	6kt.Schraube	Hex.bolt	Vis à 6 pans	M6x50-8.8 A2G	DIN 933	
38	01132650	11039781	1	ST PC PCE	6kt. Schraube	Hexagon screw	Vis à 6 pans	M6x65-8.8 A2G	DIN 933	
39	00733650	19789106	11	ST PC PCE	Sicherungshalter	Fuse holder	Appui à fusible			
40	01110570	11702149	12	ST PC PCE	Schraube	Screw	Vis	M3x8-St A2B	DIN 7500-PE	
41	00780710	90125444	12	ST PC PCE	Schraubsockel	Socket	Base de vissage	TC 141		
42	00972450	19738129	2	ST PC PCE	Buchsenkontakt	Socket-contact	Contact électrique (douille)	A160-35	DIN43589	

Diese Druckausgabe kann veraltete Daten enthalten! Aktueller Ersatzteil-Kalog unter www.hako.com
This printed edition may include data out of date! For current spare part catalogue please visit www.hako.com

Elektrokasten ab 01.Mai 2008 / Electro box from 1. may 2008 / Boîte electrique à partir 2008-05-01

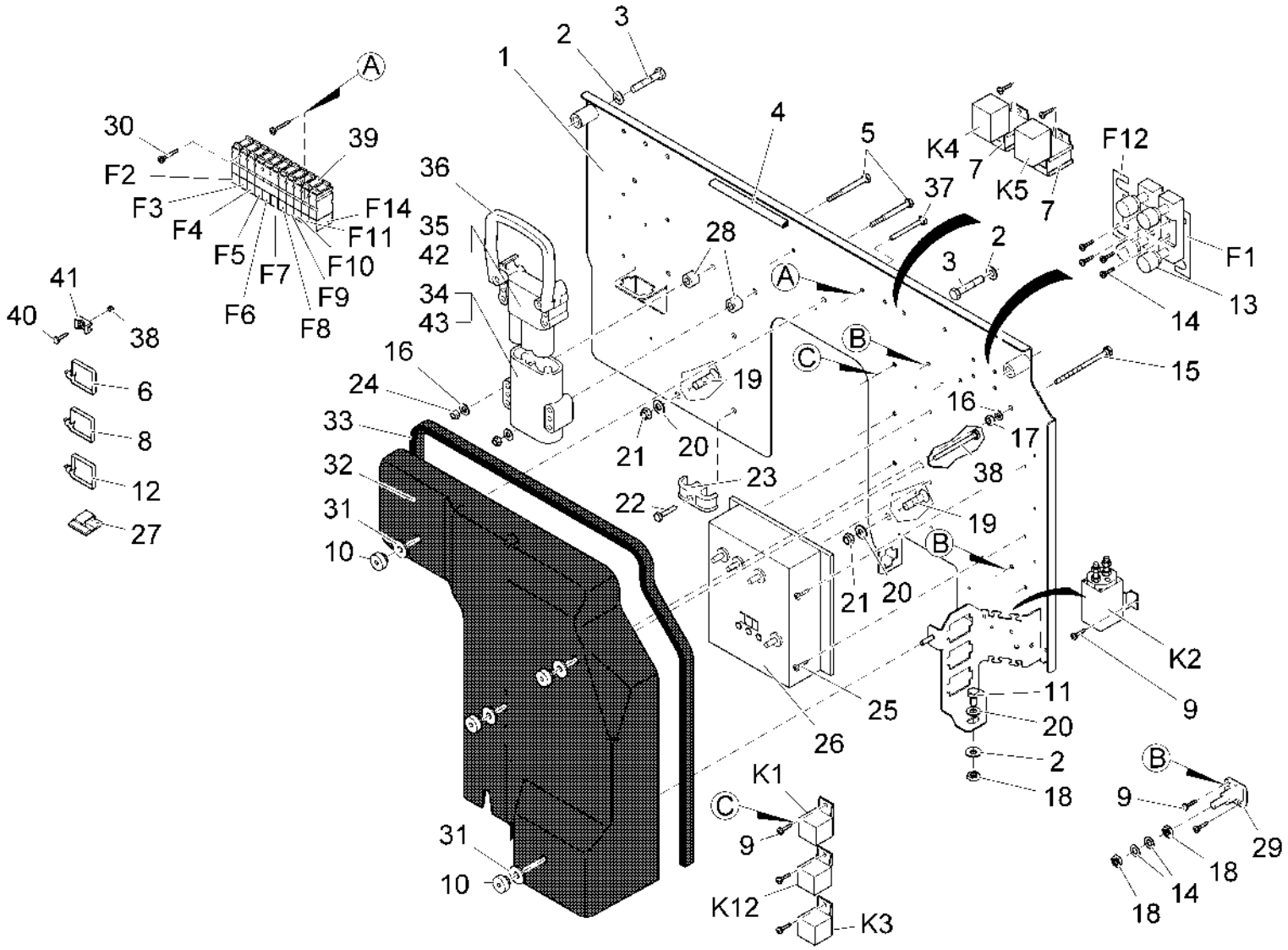

Diese Druckausgabe kann veraltete Daten enthalten! Aktueller Ersatzteil-Kalog unter www.hako.com
This printed edition may include data out of date! For current spare part catalogue please visit www.hako.com

Pos.	Best. Nr. PN Ref.No.	Mat-Nr. Mat-No. Mat.No.	Stck. Qty. Qté.	Einheit Unit Unité	Bezeichnung	Description	Designation	Abmessungen Measurement Mesurage	DIN / ISO	Bemerkungen Remarks Remarques
43	00972340	19738137	2	ST PC PCE	Stift-Kontakt	Tab-contact	Contact électrique (goupille)	A160-35	DIN43589	
F1	01056100	19731314	1	ST PC PCE	Sicherungseinsatz	Fuse	Fusible	B63	DIN 43560	Leistungsteil Fahrsteuerung
F2	00500360	19731058	1	ST PC PCE	Sicherungseinsatz	Fuse link	Fusible	C20A	DIN 72581	Vorsuicherung ugeschaltet 1 und 2
F3	00733630	19731082	1	ST PC PCE	Sicherungseinsatz	Fuse	Fusible	C10A	DIN 72581	Steuerung Fahrsteuerung
F4	00906120	19731181	1	ST PC PCE	Sicherungseinsatz	Fuse	Fusible	C5A T3	DIN 72581	Anzeigen Bedienfeld, Schlusslicht rechts
F5	00733630	19731082	1	ST PC PCE	Sicherungseinsatz	Fuse	Fusible	C10A	DIN 72581	Hupe
F6	00906120	19731181	1	ST PC PCE	Sicherungseinsatz	Fuse	Fusible	C5A T3	DIN 72581	TSG und Steuerung Zentralmotor
F7	00906120	19731181	1	ST PC PCE	Sicherungseinsatz	Fuse	Fusible	C5A T3	DIN 72581	TSG Messung
F8	00509550	19731066	1	ST PC PCE	Sicherungseinsatz	Fuse	Fusible	C7,5A	DIN 72581	Beleuchtung
F9	00509550	19731066	1	ST PC PCE	Sicherungseinsatz	Fuse	Fusible	C7,5A	DIN 72581	Steuerung Hochentleerung (nur 6502.60/63/64)

Diese Druckausgabe kann veraltete Daten enthalten! Aktueller Ersatzteil-Kalog unter www.hako.com
This printed edition may include data out of date! For current spare part catalogue please visit www.hako.com

Elektrokasten ab 01.Mai 2008 / Electro box from 1. may 2008 / Boîte electrique à partir 2008-05-01

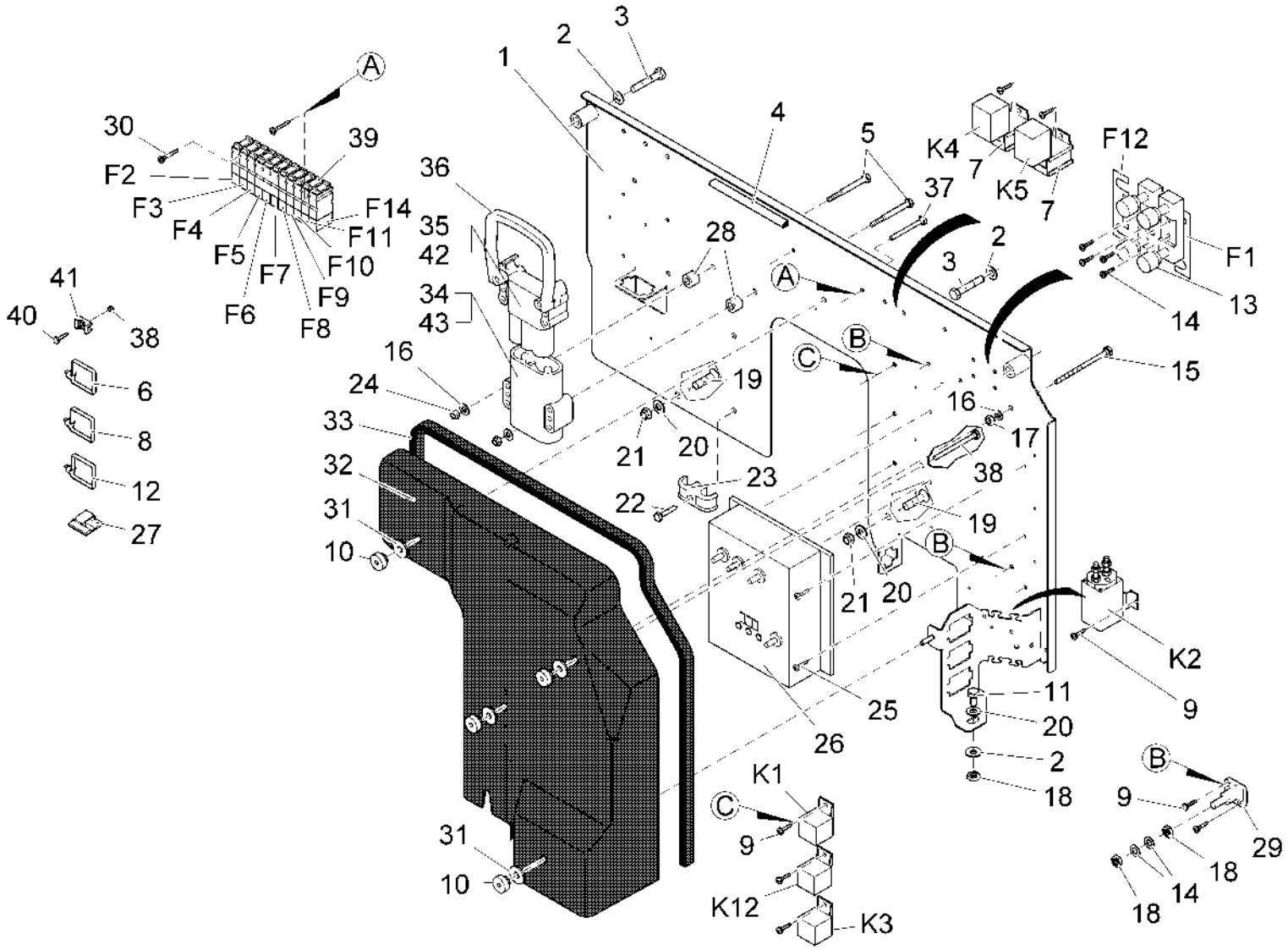

Diese Druckausgabe kann veraltete Daten enthalten! Aktueller Ersatzteil-Kalog unter www.hako.com
This printed edition may include data out of date! For current spare part catalogue please visit www.hako.com

Elektrokasten ab 01.Mai 2008 / Electro box from 1. may 2008 / Boîte electrique à partir 2008-05-01

Pos.	Best. Nr. PN Ref.No.	Mat-Nr. Mat-No. Mat.No.	Stck. Qty. Qté.	Einheit Unit Unité	Bezeichnung	Description	Designation	Abmessungen Measurement Mesurage	DIN / ISO	Bemerkungen Remarks Remarques
F10	00152060	19731157	1	ST PC PCE	Sicherungseinsatz	Fuse	Fusible	T3-C30A	DIN 72581	Staubsauger (Option Staubsauger)
F11	00152060	19731157	1	ST PC PCE	Sicherungseinsatz	Fuse	Fusible	T3-C30A	DIN 72581	Rüttelmotor
F12	01056100	19731314	1	ST PC PCE	Sicherungseinsatz	Fuse	Fusible	B63	DIN 43560	Zentralmotor
F14	00906120	19731181	1	ST PC PCE	Sicherungseinsatz	Fuse	Fusible	C5A T3	DIN 72581	Blitzleuchte (Option Rundumkennleuchte)
K1	00965030	90267485	1	ST PC PCE	Relais	Relay	Relais	24V 10A/20A		Multimode
K2	00750210	90225657	1	ST PC PCE	Magnetschalter	Solenoid switch	Interrupteur magnétique	24V		Zentralmotor
K3	00965030	90267485	1	ST PC PCE	Relais	Relay	Relais	24V 10A/20A		Zentralmotor
K4	01133170	90422411	1	ST PC PCE	Relais 24 V	Relay				Zeitrelais Anzugsverz. Filterüberwachung
K5	01133180	90422403	1	ST PC PCE	Relais 9-30 V	Relay				Impulsrelais Rütteln
K12	00965030	90267485	1	ST PC PCE	Relais	Relay	Relais	24V 10A/20A		Geschwindigkeitregulierung

Diese Druckausgabe kann veraltete Daten enthalten! Aktueller Ersatzteil-Kalog unter www.hako.com
This printed edition may include data out of date! For current spare part catalogue please visit www.hako.com

Verkleidung - Sitz / Covering - Seat / Revêtement - Siège

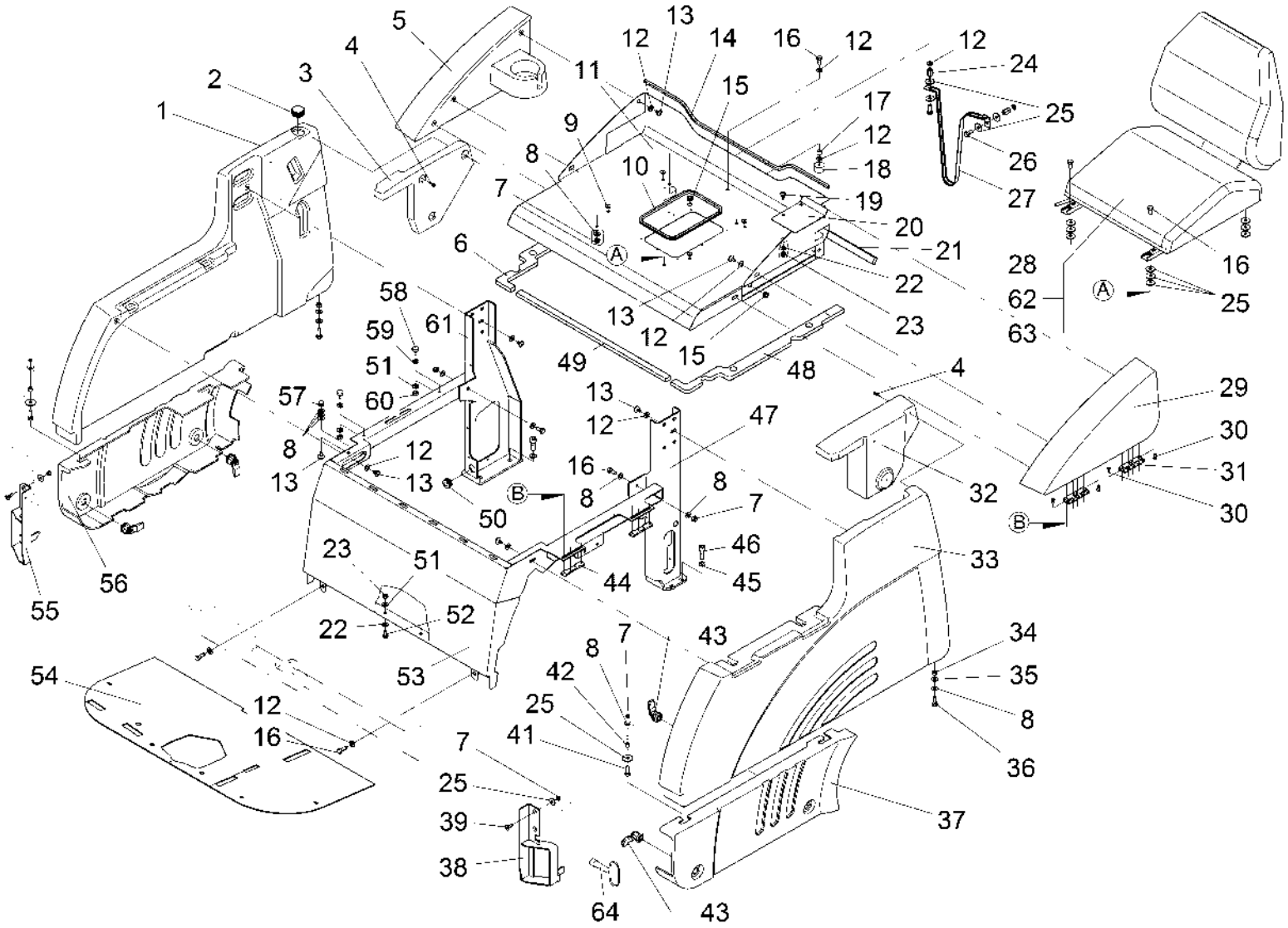

Option:

Comfort seat

65	66	67

Diese Druckausgabe kann veraltete Daten enthalten! Aktueller Ersatzteil-Kalog unter www.hako.com
This printed edition may include data out of date! For current spare part catalogue please visit www.hako.com

Verkleidung - Sitz / Covering - Seat / Revêtement - Siège

Pos.	Best. Nr. PN Ref.No.	Mat-Nr. Mat-No. Mat.No.	Stck. Qty. Qté.	Einheit Unit Unité	Bezeichnung	Description	Designation	Abmessungen Measurement Mesurage	DIN / ISO	Bemerkungen Remarks Remarques
1	01133300	96099783	1	ST PC PCE	Verkleidung rechts rot	Covering R.H. red				
2	01131500	15590672	1	ST PC PCE	Verschlußstopfen	Plug	Bouchon			
3	01133320	90445792	1	ST PC PCE	Abdeckung rechts rot	Covering R.H. red	Couverture à droite rouge			
4	01063420	11709128	6	ST PC PCE	Ejot-PT-Schraube	Screw	Vis	KB 50x20 WN1413 10.9-A2B		
5	01133330	96099791	1	ST PC PCE	Haube rechts rot	Hood R.H. red				
6	01133340	90467325	1	ST PC PCE	Dichtung rechts	Gasket R.H.	Joint à droite			
7	00051510	12040051	9	ST PC PCE	6kt.Mutter	Hex. Nut	Écrou à 6 pans	M8-8 A2G	DIN 985	
8	00053750	12310041	24	ST PC PCE	Scheibe	Washer	Washer	A8,4-140HV-St A2G	DIN 125	
9	00906060	15590326	4	ST PC PCE	Verschluss-Stopfen	Drain plug	Bouchon	F4 SW		
10	00721090	25583022	0,650	M M M	Kantenschutz	Edge protection	Protection d'affilage	1,0-2,0 schwarz		
11	03005450	96092549	1	ST PC PCE	Sitzklappe, vollst.	Seat flap				

Diese Druckausgabe kann veraltete Daten enthalten! Aktueller Ersatzteil-Kalog unter www.hako.com
This printed edition may include data out of date! For current spare part catalogue please visit www.hako.com

Verkleidung - Sitz / Covering - Seat / Revêtement - Siège

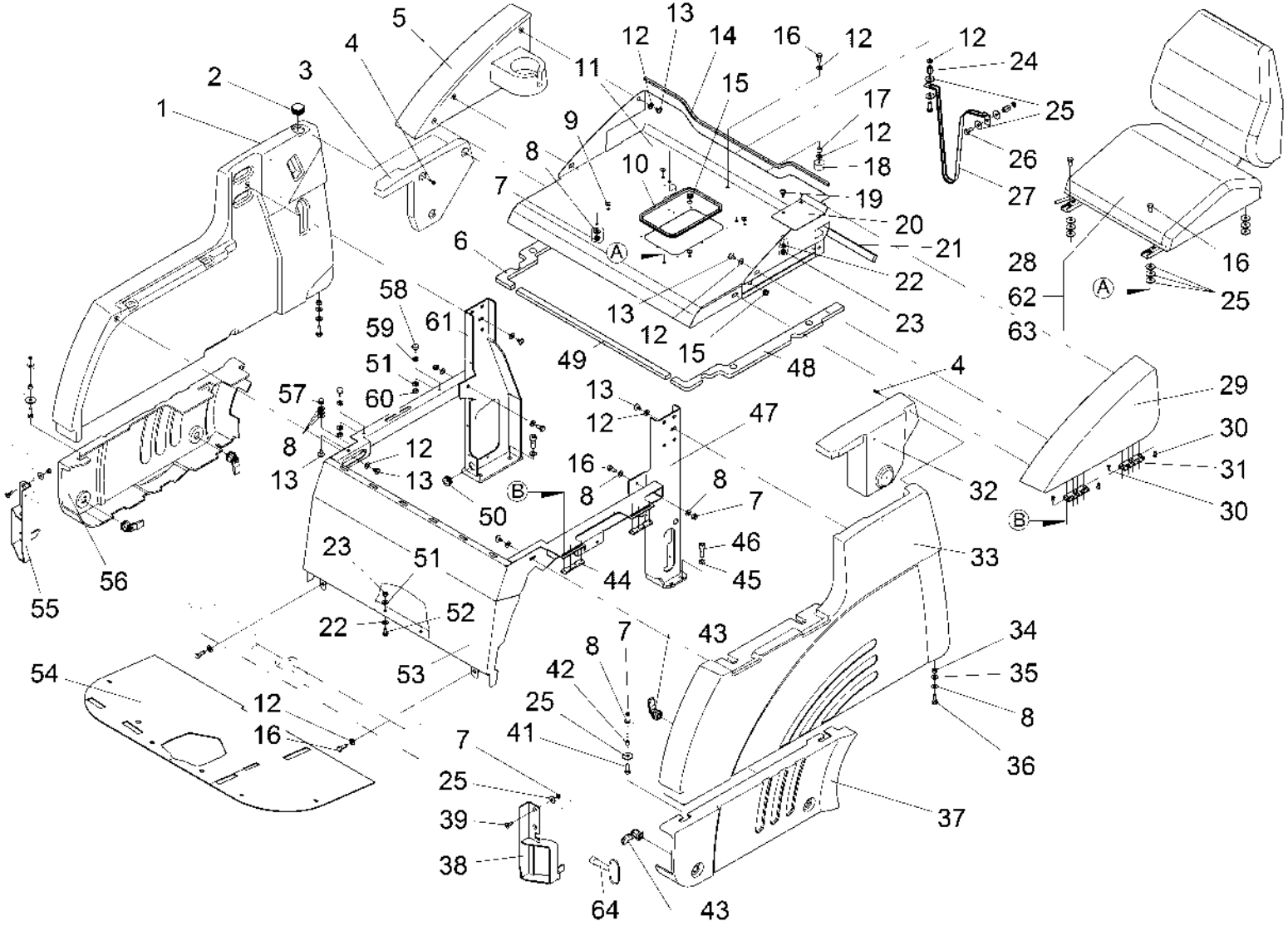

Option:

Comfort seat

65	66	67

Diese Druckausgabe kann veraltete Daten enthalten! Aktueller Ersatzteil-Kalog unter www.hako.com
This printed edition may include data out of date! For current spare part catalogue please visit www.hako.com

Pos.	Best. Nr. PN Ref.No.	Mat-Nr. Mat-No. Mat.No.	Stck. Qty. Qté.	Einheit Unit Unité	Bezeichnung	Description	Designation	Abmessungen Measurement Mesurage	DIN / ISO	Bemerkungen Remarks Remarques
12	00740080	12520087	18	ST PC PCE	Sperrkantscheibe	Washer	Rondelle	SKB-8-dacrometisiert		
13	01133350	11177195	13	ST PC PCE	Linsenflanschschraube	Lens flange screw	Vis à téte bombée	6kt.M8x12-10.9 A2G		
14	00721090	25583022	0,770	M M M	Kantenschutz	Edge protection	Protection d'affilage	1,0-2,0 schwarz		
15	00740360	15595184	3	ST PC PCE	Kabelmuffe	Cable sleeve	Manchon du câble	5895 9x14		
16	00077110	11038239	8	ST PC PCE	6kt.Schraube	Hexagon screw	Vis à 6 pans	M8x22-8.8 A2G	DIN 933	
17	00733400	90103045	4	ST PC PCE	Distanzbuchse	Spacer sleeve	Douille de distance			
18	00733560	90108705	1	ST PC PCE	Megi-Anschlagpuffer	Bumper	Amortisseur			
19	00102520	11141058	2	ST PC PCE	Flachrundkopfschraube	Screw	Vis	M6x16-4.6 A2G		
20	01133360	90460544	1	ST PC PCE	Blech	Plate	Plaque			
21	01031010	25505330	0,610	M M M	Moosgummi selbstklebend	Foam rubber self sticking	Lisiere de etancheite	20x12 sw		
22	00053730	12310033	4	ST PC PCE	Scheibe	Washer	Washer	A6,4-140HV-St A2G	DIN 125	

Diese Druckausgabe kann veraltete Daten enthalten! Aktueller Ersatzteil-Kalog unter www.hako.com
This printed edition may include data out of date! For current spare part catalogue please visit www.hako.com

Verkleidung - Sitz / Covering - Seat / Revêtement - Siège

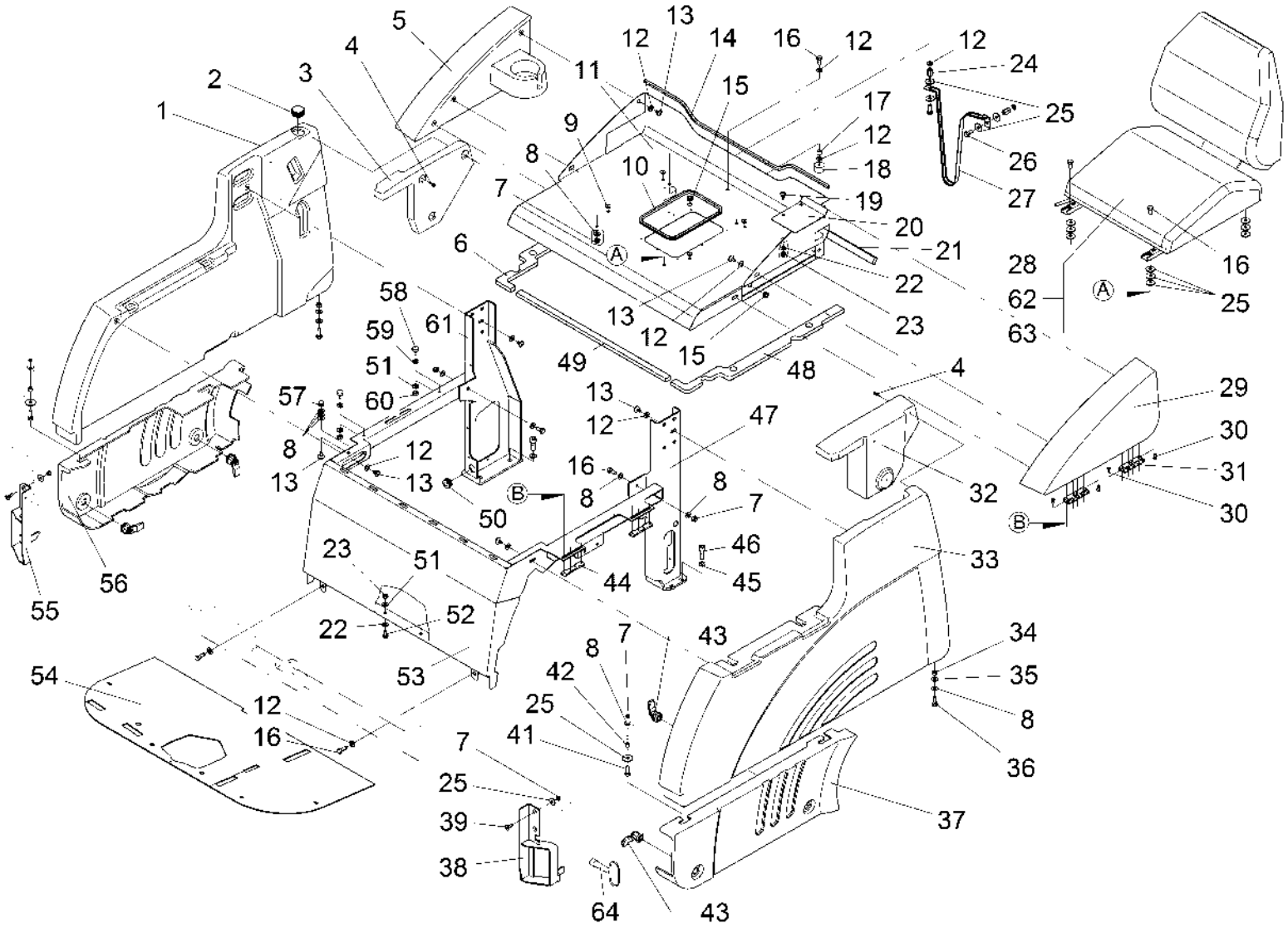

Option:

Comfort seat

65	66	67

Diese Druckausgabe kann veraltete Daten enthalten! Aktueller Ersatzteil-Kalog unter www.hako.com
This printed edition may include data out of date! For current spare part catalogue please visit www.hako.com

Pos.	Best. Nr. PN Ref.No.	Mat-Nr. Mat-No. Mat.No.	Stck. Qty. Qté.	Einheit Unit Unité	Bezeichnung	Description	Designation	Abmessungen Measurement Mesurage	DIN / ISO	Bemerkungen Remarks Remarques
23	00051520	12040044	4	ST PC PCE	6kt.Mutter	Hex. Nut	Écrou à 6 pans	M6-6 A2G	DIN 985	
24	00744340	90113622	2	ST PC PCE	6kt.Mutter	Hex. Nut	Écrou à 6 pans			
25	00042900	12332029	20	ST PC PCE	Scheibe	Washer	Washer	8,4-140HV-St A3G	DIN 9021	
26	00053080	11038197	4	ST PC PCE	6kt.Schraube	Hexagon screw	Vis à 6 pans	M8x16 8.8 A2G	DIN 933	
27	01055740	90370792	1	ST PC PCE	Gurtband	Belt	Courroie			
28	01071360	90425034	1	ST PC PCE	Sitz	Seat	Siège			
29	01133370	96099775	1	ST PC PCE	Haube links rot	Hood L.H. red				
30	01133380	11225588	16	ST PC PCE	Senkschraube	Countersunk screw	Vis à tête fraisée	M5x12-8.8 A2G	DIN 7991	
31	00029230	90247255	4	ST PC PCE	Anschraubscharnier	Hinge	Charniere			
32	01133390	90445784	1	ST PC PCE	Abdeckung links rot	Covering L.H. red	Couverture à gauche			

Diese Druckausgabe kann veraltete Daten enthalten! Aktueller Ersatzteil-Kalog unter www.hako.com
This printed edition may include data out of date! For current spare part catalogue please visit www.hako.com

Verkleidung - Sitz / Covering - Seat / Revêtement - Siège

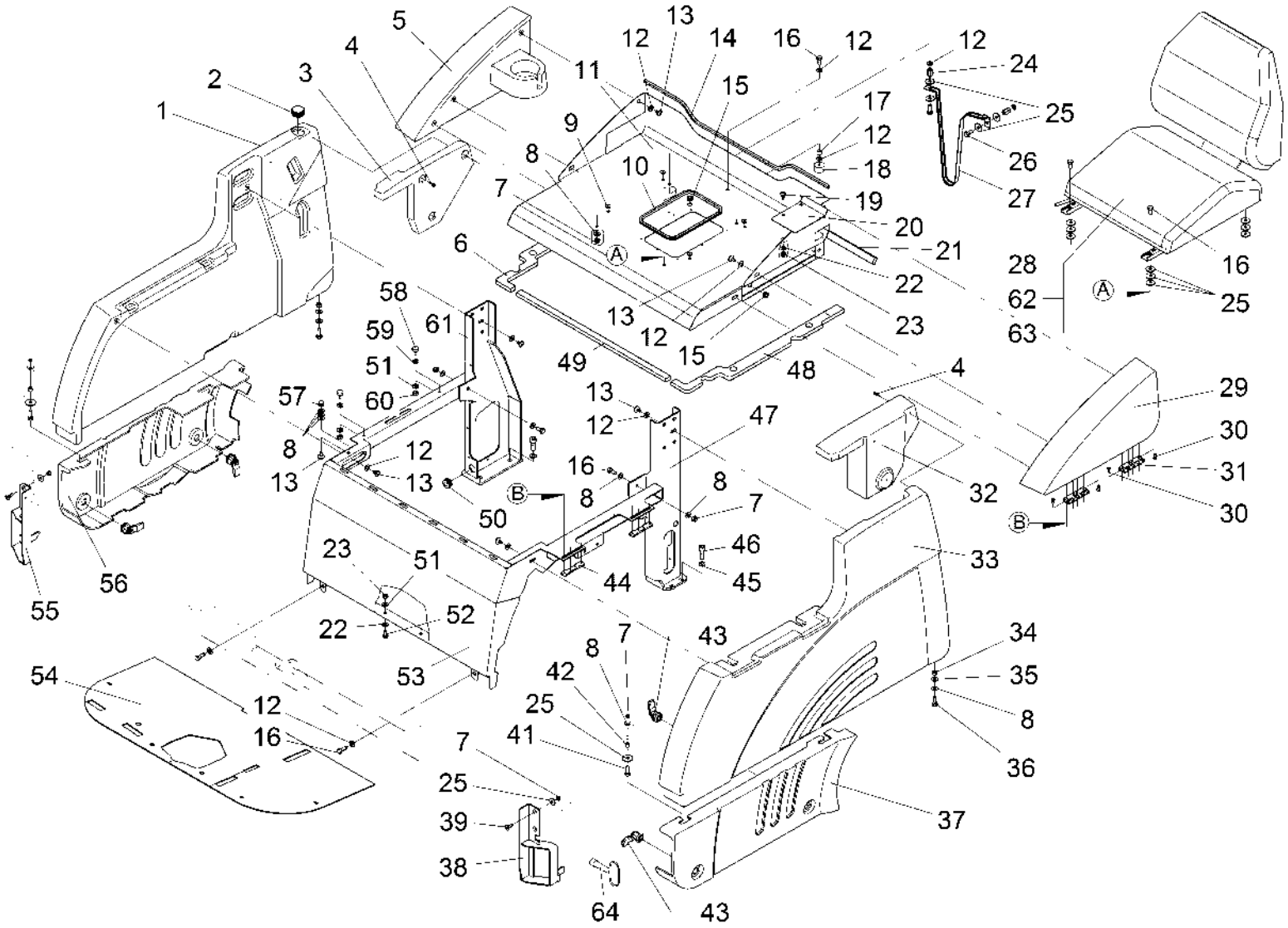

Option:

Comfort seat

65	66	67

Diese Druckausgabe kann veraltete Daten enthalten! Aktueller Ersatzteil-Kalog unter www.hako.com
This printed edition may include data out of date! For current spare part catalogue please visit www.hako.com

Verkleidung - Sitz / Covering - Seat / Revêtement - Siège

Pos.	Best. Nr. PN Ref.No.	Mat-Nr. Mat-No. Mat.No.	Stck. Qty. Qté.	Einheit Unit Unité	Bezeichnung	Description	Designation	Abmessungen Measurement Mesurage	DIN / ISO	Bemerkungen Remarks Remarques
33	01133400	96099767	1	ST PC PCE	Verkleidung links rot	Covering L.H. red				
34	00053350	12022059	6	ST PC PCE	6kt.Mutter	Hex. Nut	Écrou à 6 pans	M8-8 A2G	DIN 934	
35	00740310	12520029	6	ST PC PCE	Sperrkantscheibe	Washer	Rondelle	SKS-8-dacrometisiert		
36	00054690	11038262	6	ST PC PCE	6kt.Schraube	Hexagon screw	Vis à 6 pans	M8x35-8.8 A2G	DIN 933	
37	01130250	90445016	1	ST PC PCE	Verkleidung grau unten links	Covering, L.H.	Revêtement à gauche			
38	01133410	96105135	1	ST PC PCE	Halter links, vollst.	Retainer L.H.				
39	00059080	11225331	4	ST PC PCE	Senkschraube	Countersunk screw	Vis à tête fraisée	M8x20-8.8 A2G	DIN 7991	
41	00053110	11038254	4	ST PC PCE	6kt.Schraube	Hexagon screw	Vis à 6 pans	M8x30-8.8 A2G	DIN 933	
42	00733400	90103045	1	ST PC PCE	Distanzbuchse	Spacer sleeve	Douille de distance			
43	01130270	90445610	4	ST PC PCE	Vorreiber H24	Sash fastener	Tourniquet	H24		

Diese Druckausgabe kann veraltete Daten enthalten! Aktueller Ersatzteil-Kalog unter www.hako.com
This printed edition may include data out of date! For current spare part catalogue please visit www.hako.com

Verkleidung - Sitz / Covering - Seat / Revêtement - Siège

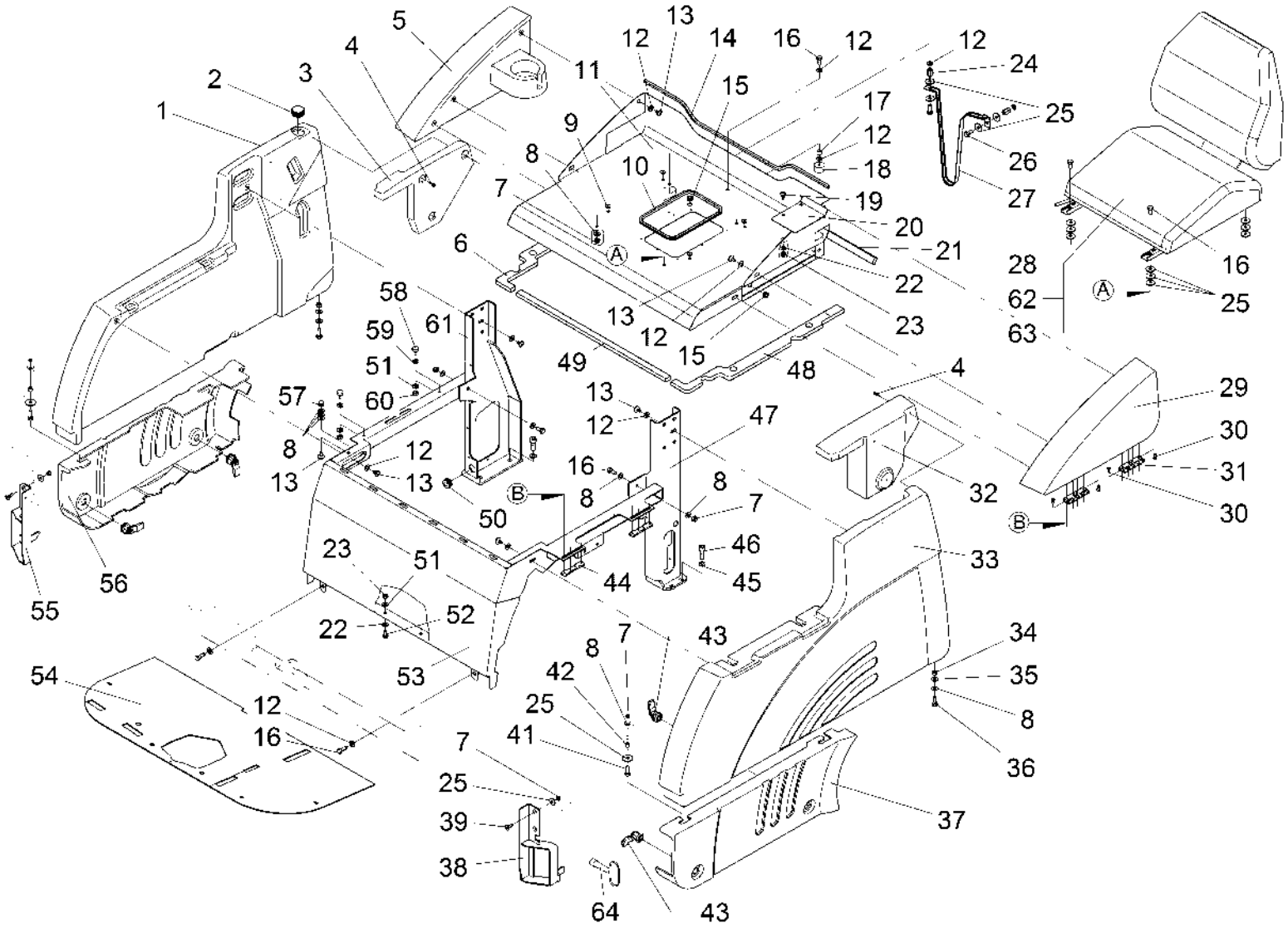

Option:

Comfort seat

65	66	67

Diese Druckausgabe kann veraltete Daten enthalten! Aktueller Ersatzteil-Kalog unter www.hako.com
This printed edition may include data out of date! For current spare part catalogue please visit www.hako.com

Pos.	Best. Nr. PN Ref.No.	Mat-Nr. Mat-No. Mat.No.	Stck. Qty. Qté.	Einheit Unit Unité	Bezeichnung	Description	Designation	Abmessungen Measurement Mesurage	DIN / ISO	Bemerkungen Remarks Remarques
44	01072970	90442641	2	ST PC PCE	Befestigungslasche	Adjusting latch	Ferrure de fixation			
45	00870090	12520037	8	ST PC PCE	Sperrkantscheibe	Detent edged washer	Detent edged washer	SKS-10-8.8 dac		
46	00135030	11126141	8	ST PC PCE	Zylinderschraube	Socket head screw	Socket head screw	M10x25-10.9 A3G	DIN 912	
47	01133420	96137435	1	ST PC PCE	Ständer, vollst.	Support	Support			
48	01133430	90467341	1	ST PC PCE	Dichtung links	Gasket L.H.	Joint à gauche			
49	01031010	25505330	0,740	M M M	Moosgummi selbstklebend	Foam rubber self sticking	Lisiere de etancheite	20x12 sw		
50	00555440	15595077	1	ST PC PCE	Kabelmuffe	Cable sleeve	Manchon du câble	470 0033		
51	00730940	12520045	4	ST PC PCE	Sperrkantscheibe	Detent edged washer	Detent edged washer	SKM-6-dacrometisiert		
52	00104500	11038064	2	ST PC PCE	6kt.Schraube	Hexagon screw	Vis à 6 pans	M6x12-8.8 A2G	DIN 933	
53	03005460	96104781	1	ST PC PCE	Abstützung, vollst.	Support	Support			
54	01133440	90445529	1	ST PC PCE	Gummimatte	Rubber mat				

Diese Druckausgabe kann veraltete Daten enthalten! Aktueller Ersatzteil-Kalog unter www.hako.com
This printed edition may include data out of date! For current spare part catalogue please visit www.hako.com

Verkleidung - Sitz / Covering - Seat / Revêtement - Siège

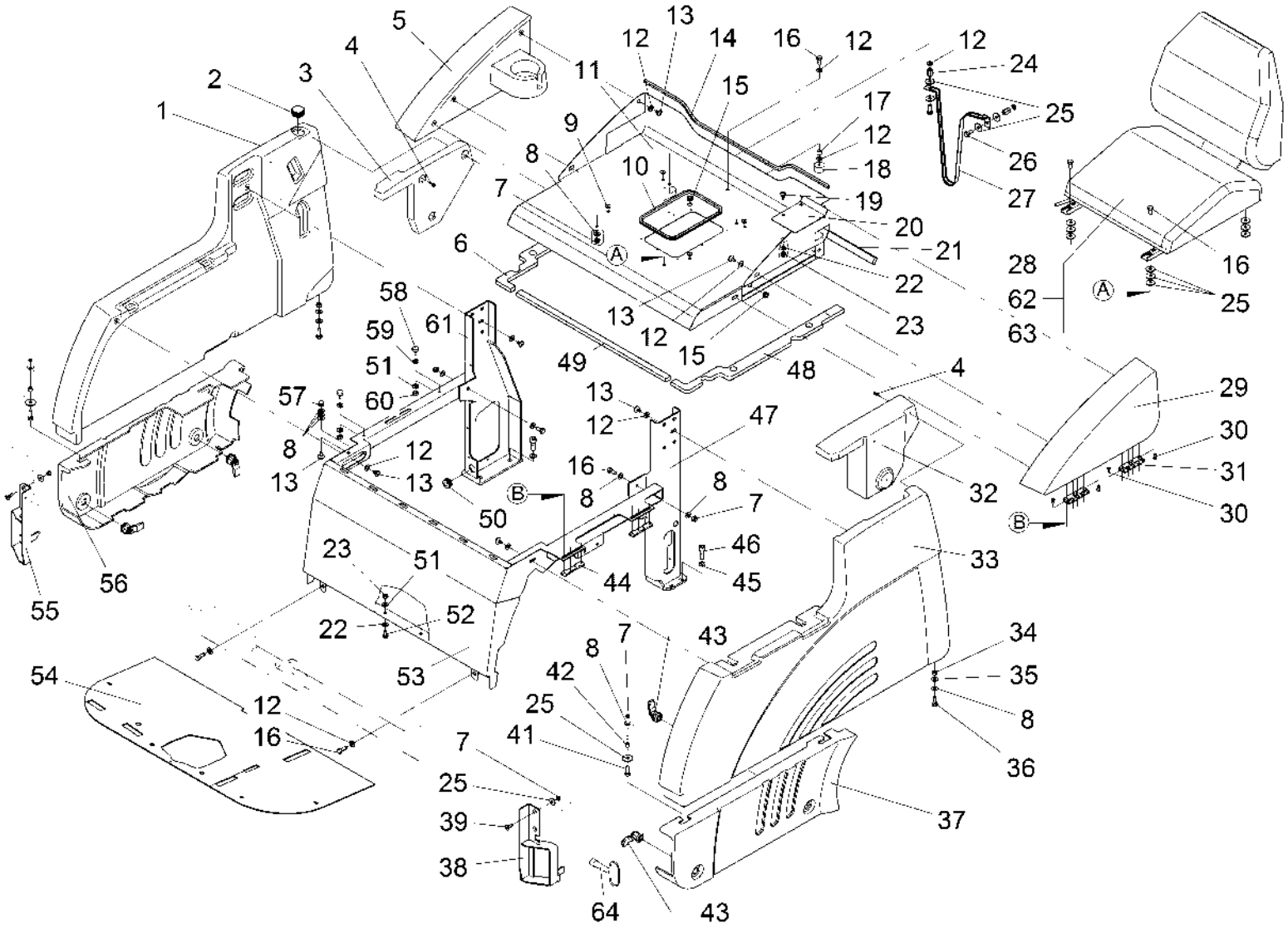

Option:

Comfort seat

65	66	67

Diese Druckausgabe kann veraltete Daten enthalten! Aktueller Ersatzteil-Kalog unter www.hako.com
This printed edition may include data out of date! For current spare part catalogue please visit www.hako.com

Pos.	Best. Nr. PN Ref.No.	Mat-Nr. Mat-No. Mat.No.	Stck. Qty. Qté.	Einheit Unit Unité	Bezeichnung	Description	Designation	Abmessungen Measurement Mesurage	DIN / ISO	Bemerkungen Remarks Remarques
55	01133450	96105127	1	ST PC PCE	Halter rechts, vollst.	Retainer R.H.				
56	01130260	90445008	1	ST PC PCE	Verkleidung grau unten rechts	Covering, R.H.	Revêtement à droite			
57	00041790	12071023	1	ST PC PCE	Hutmutter	Cap nut	Écrou à chapeau	M8-6 A2G	DIN 1587	
58	00127470	90055500	2	ST PC PCE	Anschlagpuffer	Buffer	Armortisseur			
59	00856290	12326054	2	ST PC PCE	Scheibe	Washer	Rondelle	6,4-St A3G	DIN 7349	
60	00053330	12022042	2	ST PC PCE	6kt.Mutter	Hex. Nut	Écrou à 6 pans	M6-8 A2G	DIN 934	
61	01133460	96137427	1	ST PC PCE	Ständer, vollst.	Support	Support			
62	01073290	01073290	1	ST PC PCE	Mikroschalter	Micro switch	Microrupteur			
63	---		1		Ersatzteil auf Anfrage	Spare part on request	Pièce de rechange sur demande			Sitzkissen SC76 Kunstleder schwarz, incl. Sitzschalter 01073290
64	00071900	90329541	1	ST PC PCE	Hohlschlüssel	Key	Clé creux			zu verwenden für Pos.40!

Diese Druckausgabe kann veraltete Daten enthalten! Aktueller Ersatzteil-Kalog unter www.hako.com
This printed edition may include data out of date! For current spare part catalogue please visit www.hako.com

Verkleidung - Sitz / Covering - Seat / Revêtement - Siège

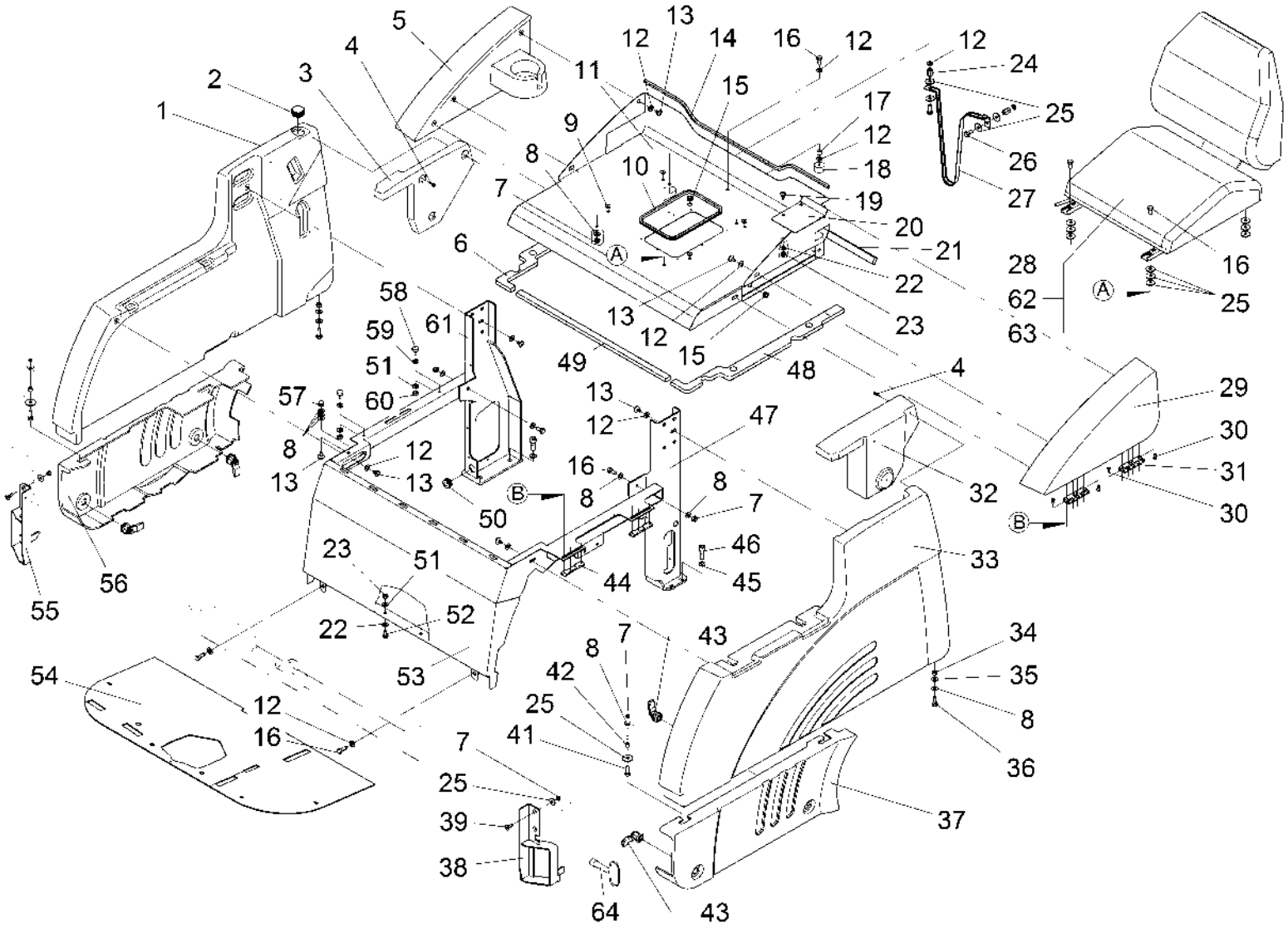

Option:

Comfort seat

65	66	67

Diese Druckausgabe kann veraltete Daten enthalten! Aktueller Ersatzteil-Kalog unter www.hako.com
This printed edition may include data out of date! For current spare part catalogue please visit www.hako.com

Verkleidung - Sitz / Covering - Seat / Revêtement - Siège

Pos.	Best. Nr. PN Ref.No.	Mat-Nr. Mat-No. Mat.No.	Stck. Qty. Qté.	Einheit Unit Unité	Bezeichnung	Description	Designation	Abmessungen Measurement Mesurage	DIN / ISO	Bemerkungen Remarks Remarques
65	99709300	99709300	1	ST PC PCE	Komfortsitz	Comfort seat				
66	00041420	90753245	1	ST PC PCE	Sitzkontaktschalter	Seat contact switch	Interrupteur de contact de siège			
67	03502560	03502560	1	ST PC PCE	Aufrollgurt	Safety belt	Ceinture d' sécurité			

Diese Druckausgabe kann veraltete Daten enthalten! Aktueller Ersatzteil-Kalog unter www.hako.com
This printed edition may include data out of date! For current spare part catalogue please visit www.hako.com

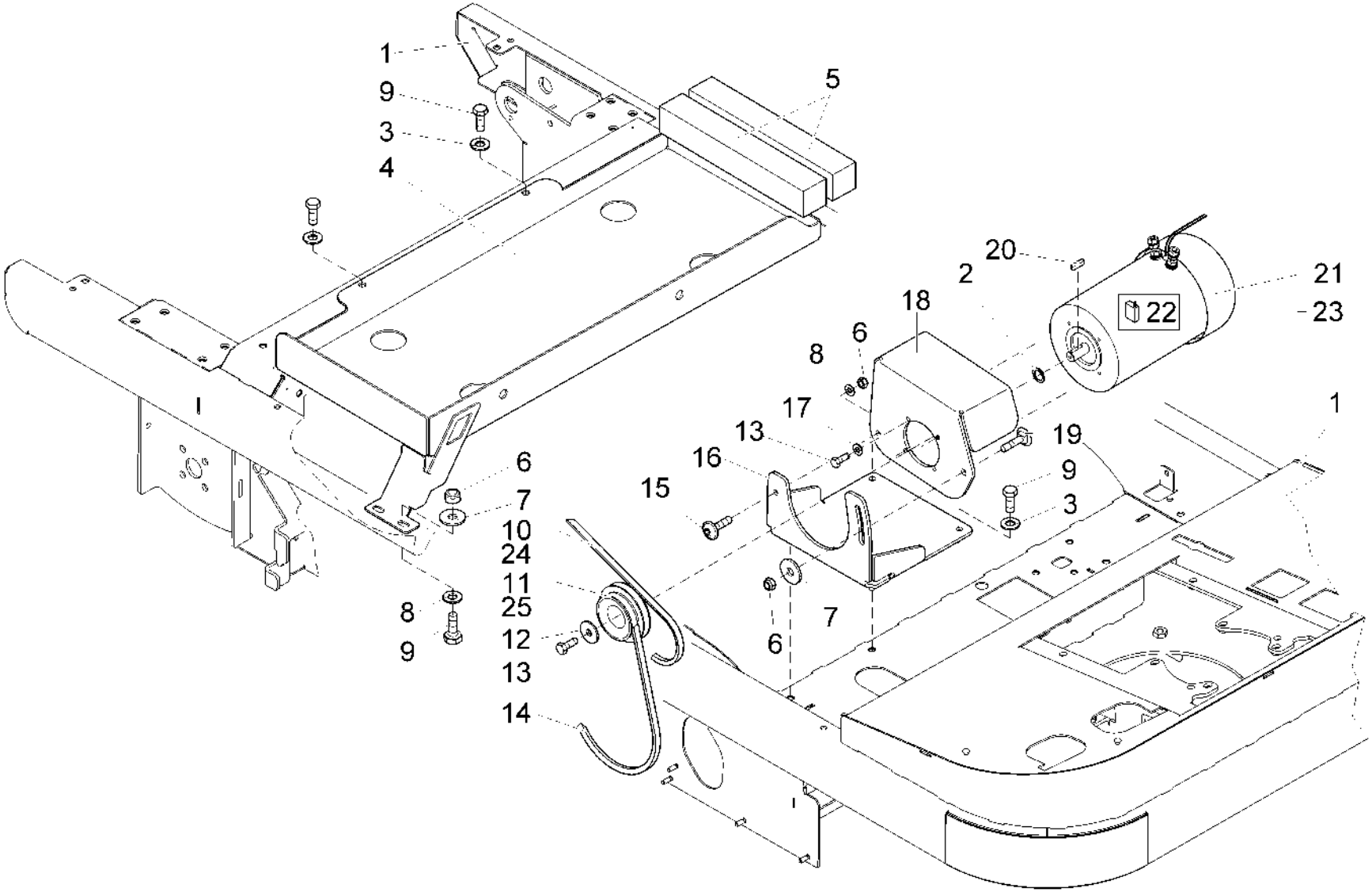

Diese Druckausgabe kann veraltete Daten enthalten! Aktueller Ersatzteil-Kalog unter www.hako.com
This printed edition may include data out of date! For current spare part catalogue please visit www.hako.com

Motorgruppe - Fahrgestell / Motor - Chassis / Moteur - Châssis

Pos.	Best. Nr. PN Ref.No.	Mat-Nr. Mat-No. Mat.No.	Stck. Qty. Qté.	Einheit Unit Unité	Bezeichnung	Description	Designation	Abmessungen Measurement Mesurage	DIN / ISO	Bemerkungen Remarks Remarques
1	03003360	96107255	1	ST PC PCE	Fahrgestell, vollst.	Chassis, cpl	Châssis, cpl			
2	00152530	12335022	1	ST PC PCE	Pass-Scheibe	Adjusting washer	Glace de passeport	16x22x1	DIN 988	
3	00740090	12520053	7	ST PC PCE	Sperrkantscheibe	Detent edged washer	Detent edged washer	SKM-8-8.8 dac		
4	01133110	96094198	1	ST PC PCE	Batteriekonsole Jonas 980 E	Battery console Jonas 980 E	Console de batterie Jonas 980 E			
5	01133120	90464587	2	ST PC PCE	Holzblock	Block of wood				
6	00051510	12040051	4	ST PC PCE	6kt.Mutter	Hex. Nut	Écrou à 6 pans	M8-8 A2G	DIN 985	
7	00042900	12332029	3	ST PC PCE	Scheibe	Washer	Washer	8,4-140HV-St A3G	DIN 9021	
8	00053750	12310041	3	ST PC PCE	Scheibe	Washer	Washer	A8,4-140HV-St A2G	DIN 125	
9	00053090	11038213	8	ST PC PCE	6kt.Schraube	Hexagon screw	Vis à 6 pans	M8x20-8.8 A2G	DIN 933	
10	01131280	16414906	1	ST PC PCE	Keilriemen	Drive belt	Poulie en V			bis September 2005

Diese Druckausgabe kann veraltete Daten enthalten! Aktueller Ersatzteil-Kalog unter www.hako.com
This printed edition may include data out of date! For current spare part catalogue please visit www.hako.com

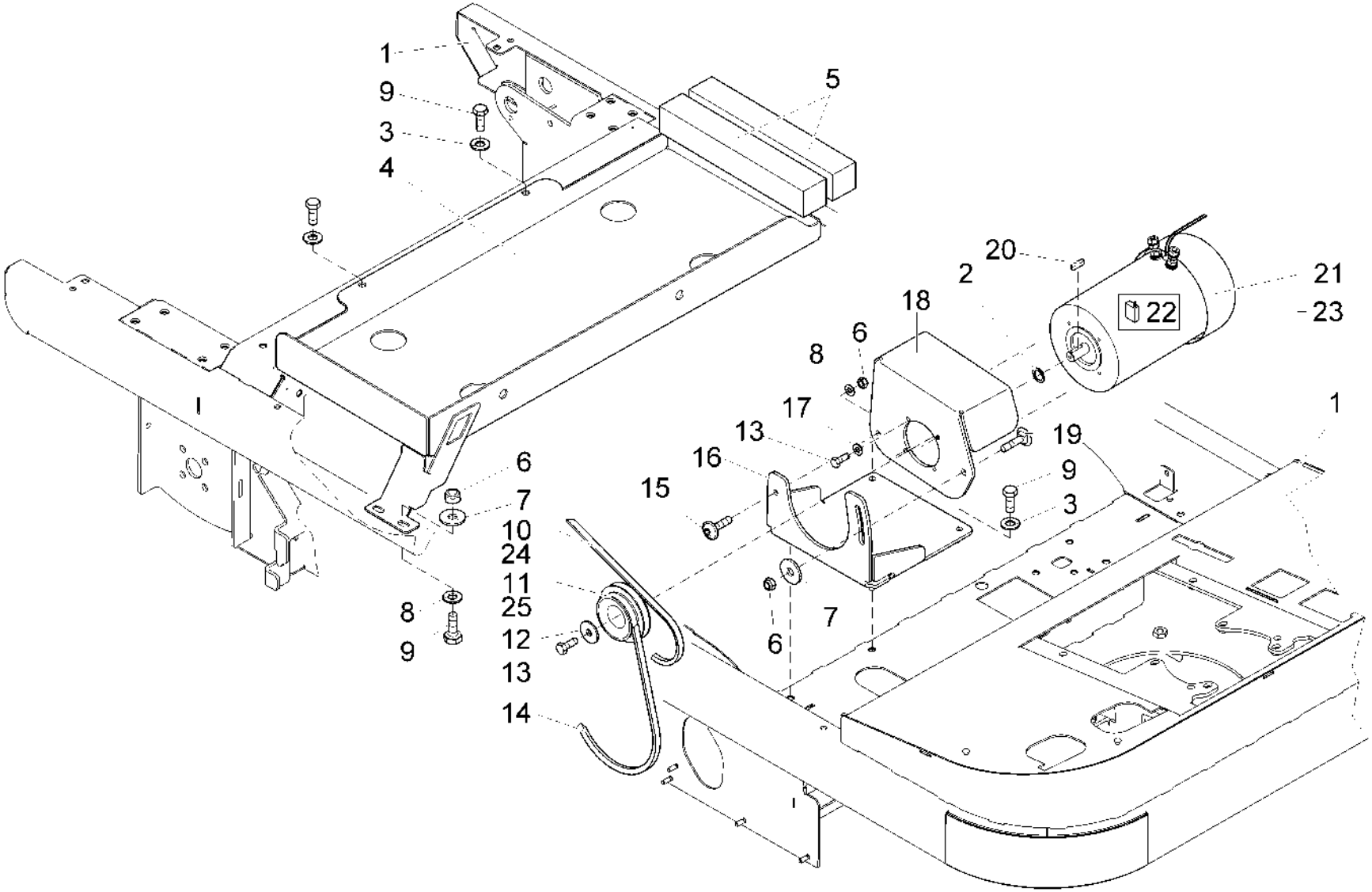

Diese Druckausgabe kann veraltete Daten enthalten! Aktueller Ersatzteil-Kalog unter www.hako.com
This printed edition may include data out of date! For current spare part catalogue please visit www.hako.com

Pos.	Best. Nr. PN Ref.No.	Mat-Nr. Mat-No. Mat.No.	Stck. Qty. Qté.	Einheit Unit Unité	Bezeichnung	Description	Designation	Abmessungen Measurement Mesurage	DIN / ISO	Bemerkungen Remarks Remarques
11	01131290	90417585	1	ST PC PCE	Riemenscheibe	Drive belt pulley	Poulie de courroie			bis September 2005
12	00874340	90114323	1	ST PC PCE	Scheibe	Washer	Rondelle			
13	00053010	11038072	5	ST PC PCE	6kt.Schraube	Hex.bolt	Vis à 6 pans	M6x16-8.8 A2G	DIN 933	
14	01131300	16418709	1	ST PC PCE	Schmalkeilriemen	Narrow V-belt	Poulie en V	XPZ710	DIN 7753	
15	01092910	11177078	1	ST PC PCE	Linsenflanschschraube m.I-6kt.	Lens flange screw	Vis à téte bombée	M8x25-10.9 A2G		
16	01135570	90420621	1	ST PC PCE	Konsole	Bracket	Console			
17	00730940	12520045	4	ST PC PCE	Sperrkantscheibe	Detent edged washer	Detent edged washer	SKM-6-dacrometisiert		
18	03003390	90420613	1	ST PC PCE	Halter	Holder	Support			
19	00864520	11620028	1	ST PC PCE	Flachrundkopfschraube	Screw	Vis	M8x30-8.8 A2G	DIN 603	
20	00054260	13540083	1	ST PC PCE	Passfeder	Feather key	Plume de passeport	A5x5x20 St50	DIN 6885	

Diese Druckausgabe kann veraltete Daten enthalten! Aktueller Ersatzteil-Kalog unter www.hako.com
This printed edition may include data out of date! For current spare part catalogue please visit www.hako.com

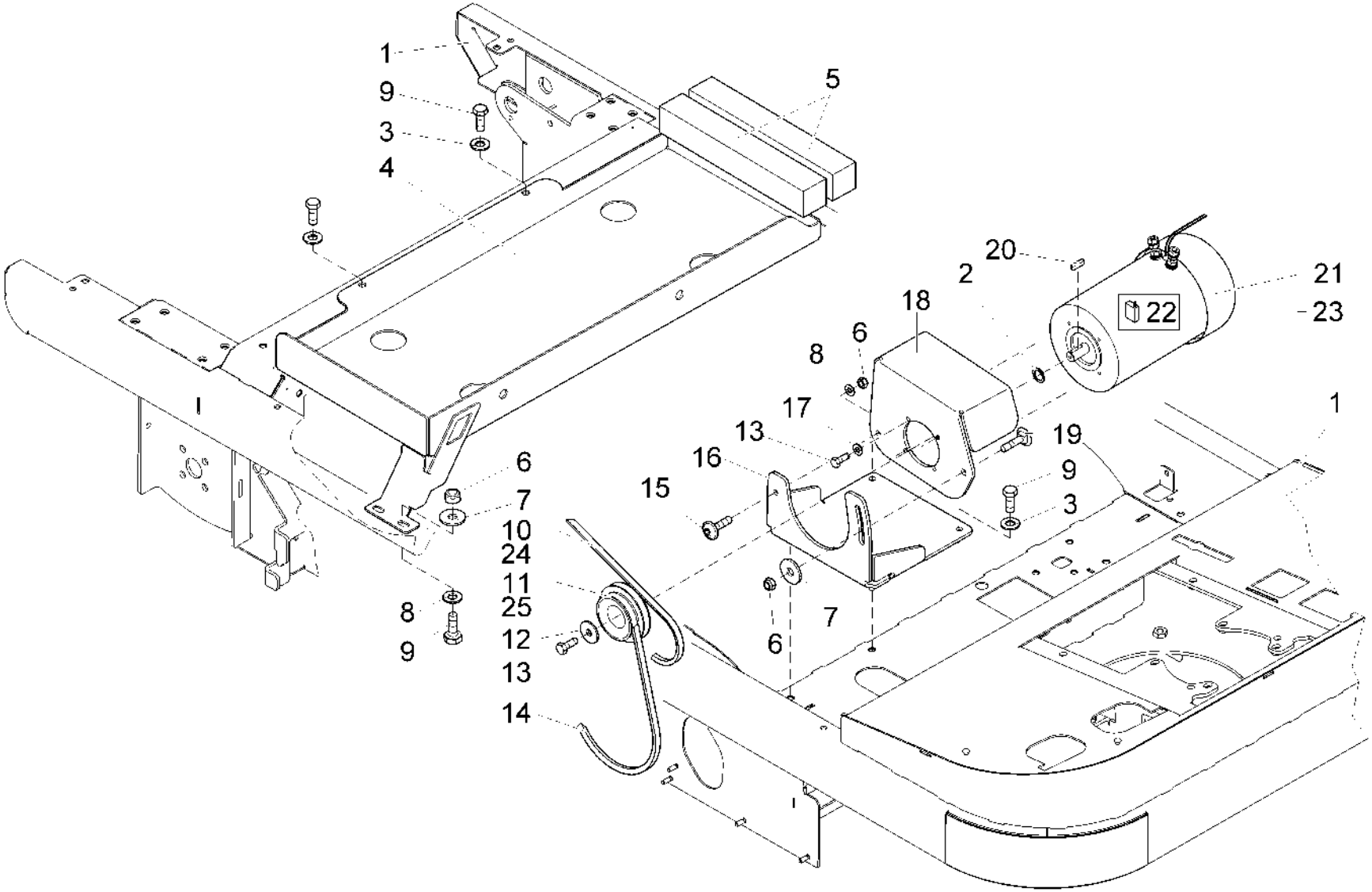

Diese Druckausgabe kann veraltete Daten enthalten! Aktueller Ersatzteil-Kalog unter www.hako.com
This printed edition may include data out of date! For current spare part catalogue please visit www.hako.com

Pos.	Best. Nr. PN Ref.No.	Mat-Nr. Mat-No. Mat.No.	Stck. Qty. Qté.	Einheit Unit Unité	Bezeichnung	Description	Designation	Abmessungen Measurement Mesurage	DIN / ISO	Bemerkungen Remarks Remarques
21	01133130	90465758	1	ST PC PCE	Zentralmotor	Engine		1KW 24V		
22	01058650	01058650	4	ST PC PCE	Kohlebürste	Carbon brush	Balai de charbon	10x20x22		Achtung! In einigen in 2011 eingebauten Motoren passt nur 01275990 (8x20x22)!
23	01133140	01133140	1	ST PC PCE	Temperaturschalter	Temperature switch		120°C		
24	01134820	16422313	1	ST PC PCE	POLY-V-Riemen	V-belt	Poulie en V	4PJ 1600		ab Oktober 2005
25	01135100	90467465	1	ST PC PCE	Riemenscheibe	belt pulley				ab Oktober 2005

Diese Druckausgabe kann veraltete Daten enthalten! Aktueller Ersatzteil-Kalog unter www.hako.com
This printed edition may include data out of date! For current spare part catalogue please visit www.hako.com

Hauptkehrgruppe / Group of main sweeper roller / Groupe de cylindre balayeur

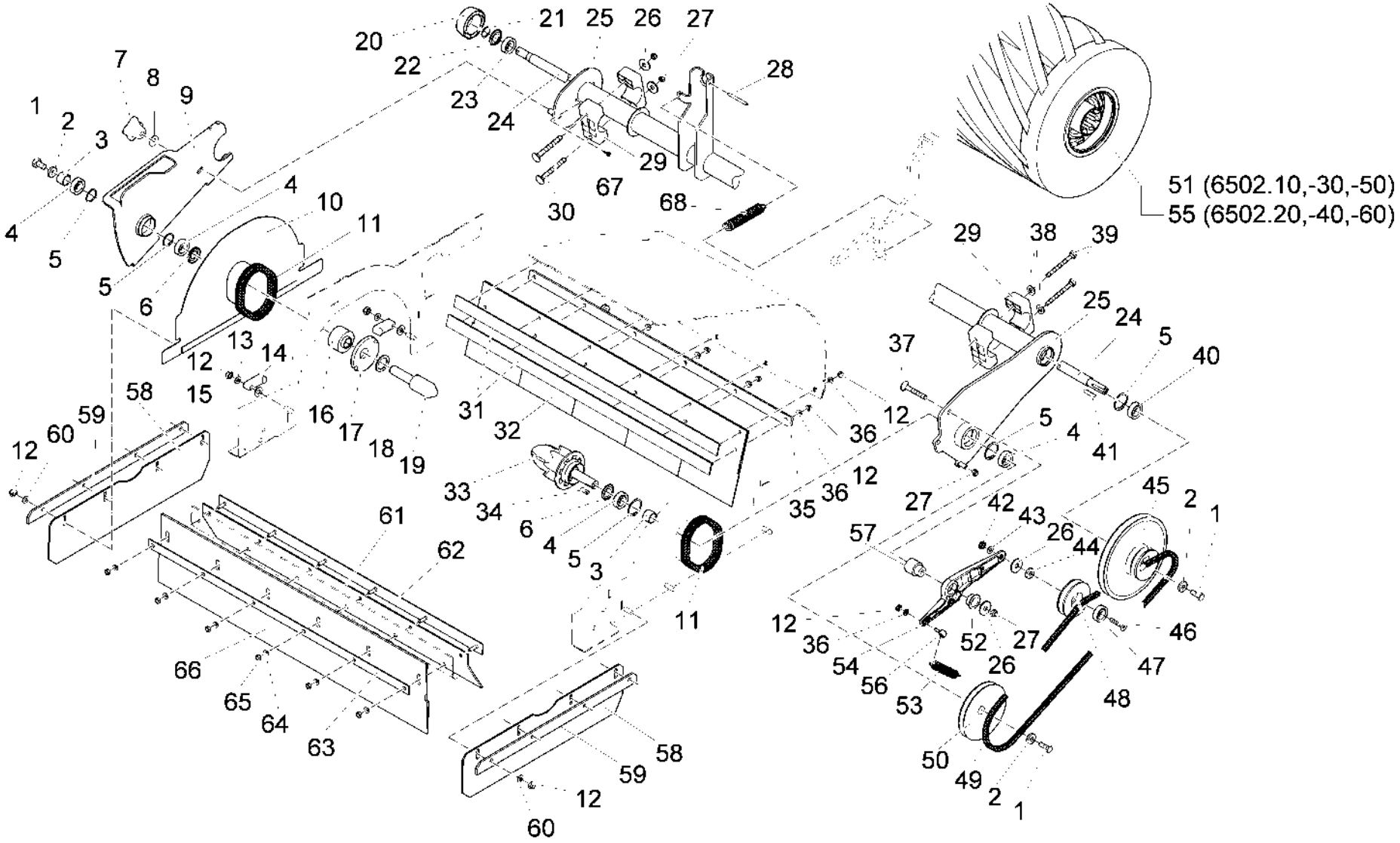

Diese Druckausgabe kann veraltete Daten enthalten! Aktueller Ersatzteil-Kalog unter www.hako.com
This printed edition may include data out of date! For current spare part catalogue please visit www.hako.com

Hauptkehrgruppe / Group of main sweeper roller / Groupe de cylindre balayeur

Pos.	Best. Nr. PN Ref.No.	Mat-Nr. Mat-No. Mat.No.	Stck. Qty. Qté.	Einheit Unit Unité	Bezeichnung	Description	Designation	Abmessungen Measurement Mesurage	DIN / ISO	Bemerkungen Remarks Remarques
1	00053080	11038197	3	ST PC PCE	6kt.Schraube	Hexagon screw	Vis à 6 pans	M8x16 8.8 A2G	DIN 933	
2	00695300	12326021	3	ST PC PCE	Scheibe	Washer	Rondelle	8,4-St A3G	DIN 7349	
3	00509180	90260100	2	ST PC PCE	Hülse	sleeve				
4	00106300	14110258	4	ST PC PCE	Rillenkugellager	Deep groove ball bearing	Roulement à billes rigides	6003-2RSH	DIN 625	
5	00101660	12660031	5	ST PC PCE	Sicherungsring	Retaining ring	Circlip	35x1,5 phos.	DIN 472	
6	00102410	14678023	2	ST PC PCE	Nilos-Ring	Ring	Anneau	6003 AV		
7	00866720	17133026	1	ST PC PCE	Sterngriff schwarz	Star handle black	Étrier étoilée noir	M10		
8	00740290	12520061	1	ST PC PCE	Sperrkantscheibe	Detent edged washer	Detent edged washer	SKM-10		
9	01130830	96092697	1	ST PC PCE	Besenschwinge, links	Brush rocker, L.H.	Bras du balai à gauche			
10	01130840	96094172	1	ST PC PCE	Seitenblech	Side shield	Plaque de métal latérale			
11	00681570	25583097	0,620	M M M	Kantenschutz	Edge protection	Protection d'affilage			

Diese Druckausgabe kann veraltete Daten enthalten! Aktueller Ersatzteil-Kalog unter www.hako.com
This printed edition may include data out of date! For current spare part catalogue please visit www.hako.com

Hauptkehrgruppe / Group of main sweeper roller / Groupe de cylindre balayeur

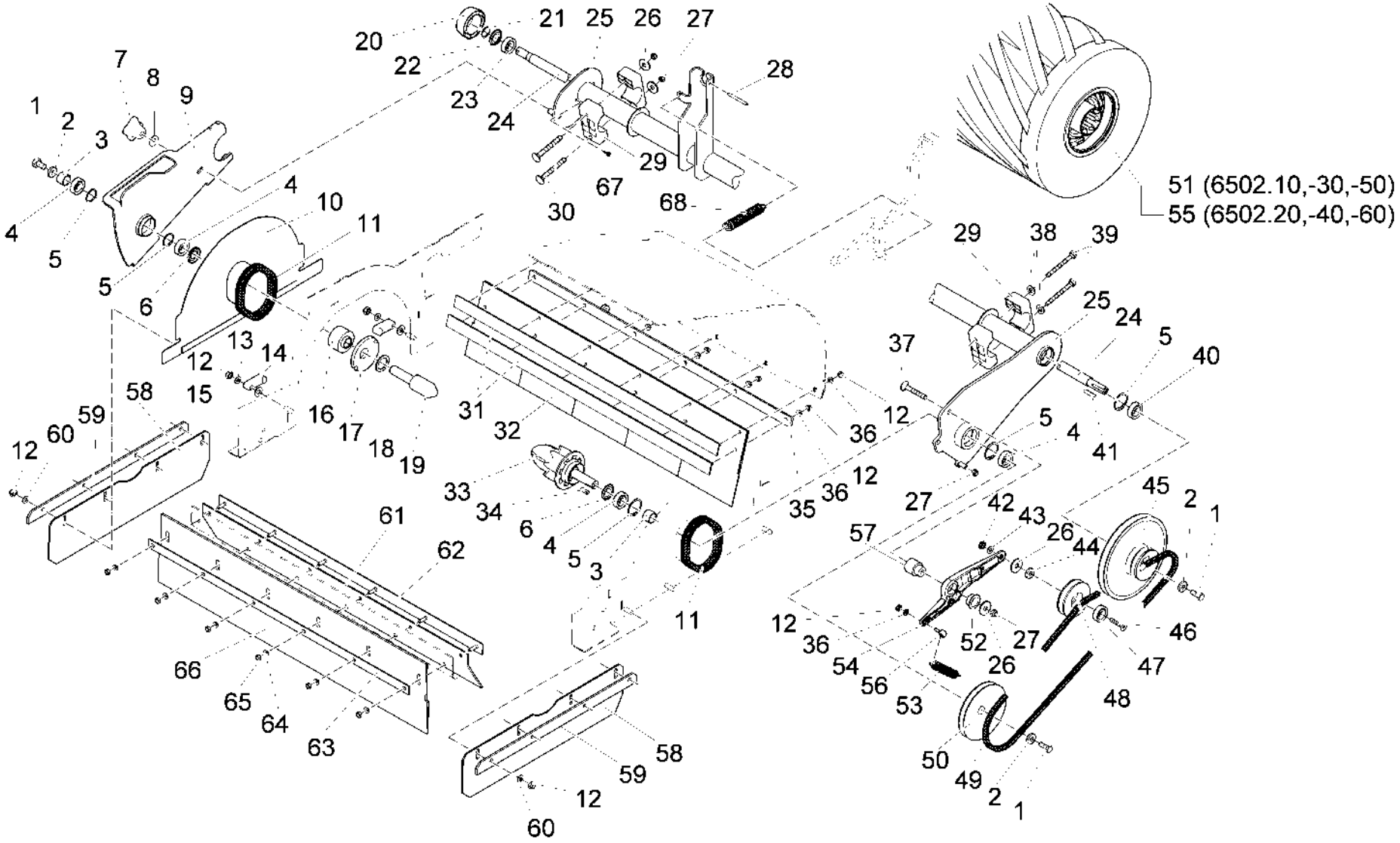

Diese Druckausgabe kann veraltete Daten enthalten! Aktueller Ersatzteil-Kalog unter www.hako.com
This printed edition may include data out of date! For current spare part catalogue please visit www.hako.com

Hauptkehrgruppe / Group of main sweeper roller / Groupe de cylindre balayeur

Pos.	Best. Nr. PN Ref.No.	Mat-Nr. Mat-No. Mat.No.	Stck. Qty. Qté.	Einheit Unit Unité	Bezeichnung	Description	Designation	Abmessungen Measurement Mesurage	DIN / ISO	Bemerkungen Remarks Remarques
12	00051520	12040044	25	ST PC PCE	6kt.Mutter	Hex. Nut	Écrou à 6 pans	M6-6 A2G	DIN 985	
13	00053840	12510020	2	ST PC PCE	Federscheibe	Spring washer	Rondelle de ressort	B6 A2G	DIN 137	
14	00968190	90258187	2	ST PC PCE	Knebel	Toggle	Manette			
15	00053750	12310041	1	ST PC PCE	Scheibe	Washer	Washer	A8,4-140HV-St A2G	DIN 125	
16	01130850	90419185	1	ST PC PCE	Dichtscheibe	Gasket	Rondelle d' étanchéité			
17	01130860	90420217	1	ST PC PCE	Elastische Scheibe	Flexible washer	Rondelle flexible			
18	00135560	12334025	1	ST PC PCE	Stützscheibe	Supporting ring	Rondelle d´appui	S25x35	DIN 988	
19	01130870	90420654	1	ST PC PCE	Mitnehmer	Carrier	Entraîneur			
20	01130880	90421793	1	ST PC PCE	Zentrierbuchse	Centering brush	Douille de centrage			
21	00022340	12610069	1	ST PC PCE	Sicherungsring	Retaining ring	Circlip	15x1-phos.	DIN 471	

Diese Druckausgabe kann veraltete Daten enthalten! Aktueller Ersatzteil-Kalog unter www.hako.com
This printed edition may include data out of date! For current spare part catalogue please visit www.hako.com

Hauptkehrgruppe / Group of main sweeper roller / Groupe de cylindre balayeur

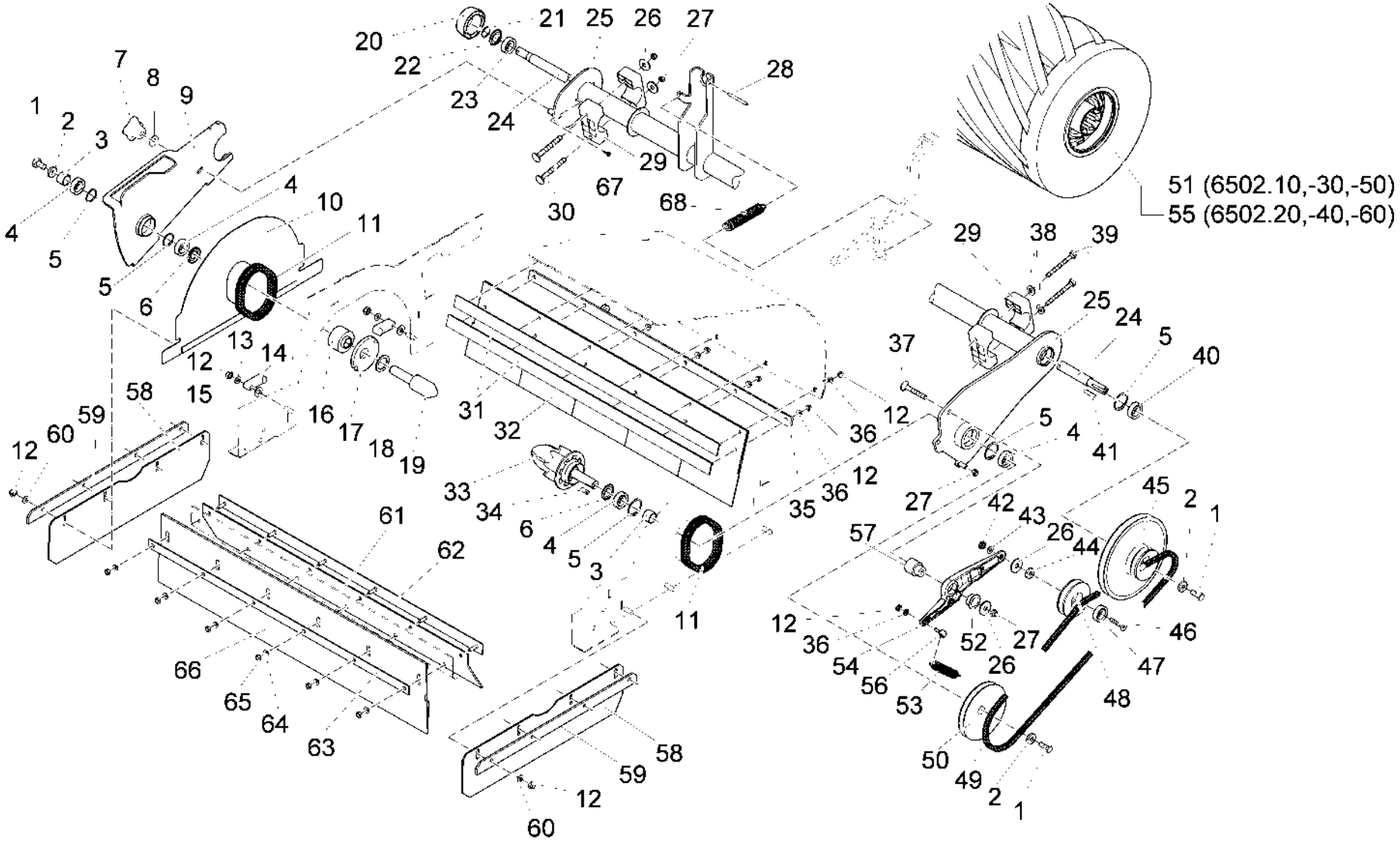

Diese Druckausgabe kann veraltete Daten enthalten! Aktueller Ersatzteil-Kalog unter www.hako.com
This printed edition may include data out of date! For current spare part catalogue please visit www.hako.com

Pos.	Best. Nr. PN Ref.No.	Mat-Nr. Mat-No. Mat.No.	Stck. Qty. Qté.	Einheit Unit Unité	Bezeichnung	Description	Designation	Abmessungen Measurement Mesurage	DIN / ISO	Bemerkungen Remarks Remarques
22	00104480	14678106	1	ST PC PCE	Nilos-Ring	Ring	Anneau	6002 AV		
23	00706360	14110571	1	ST PC PCE	Rillenkugellager	Deep groove ball bearing	Roulement à billes rigides	6002-2RSH	DIN 625	
24	01130890	90481276	1	ST PC PCE	Welle	Shaft	Arbre			
25	03003310	96092671	1	ST PC PCE	Torsionswelle	Torque shaft	Arbre de torsion			
26	00042900	12332029	4	ST PC PCE	Scheibe	Washer	Washer	8,4-140HV-St A3G	DIN 9021	
27	00051510	12040051	4	ST PC PCE	6kt.Mutter	Hex. Nut	Écrou à 6 pans	M8-8 A2G	DIN 985	
28	00861020	13050398	1	ST PC PCE	Spannstift	Dowel pin	Goupille à tension	5x50 A2G	DIN 1481	
29	01130610	90417353	4	ST PC PCE	Lagerschale	Bearing	Palier			
30	01130900	11620556	2	ST PC PCE	Flachrundschraube	Cup head square neck bolt	Plat rond vis			
31	01130910	96107057	2	ST PC PCE	Blech, vollst.	Sheet metal	Tôle	70056/01		

Diese Druckausgabe kann veraltete Daten enthalten! Aktueller Ersatzteil-Kalog unter www.hako.com
This printed edition may include data out of date! For current spare part catalogue please visit www.hako.com

Hauptkehrgruppe / Group of main sweeper roller / Groupe de cylindre balayeur

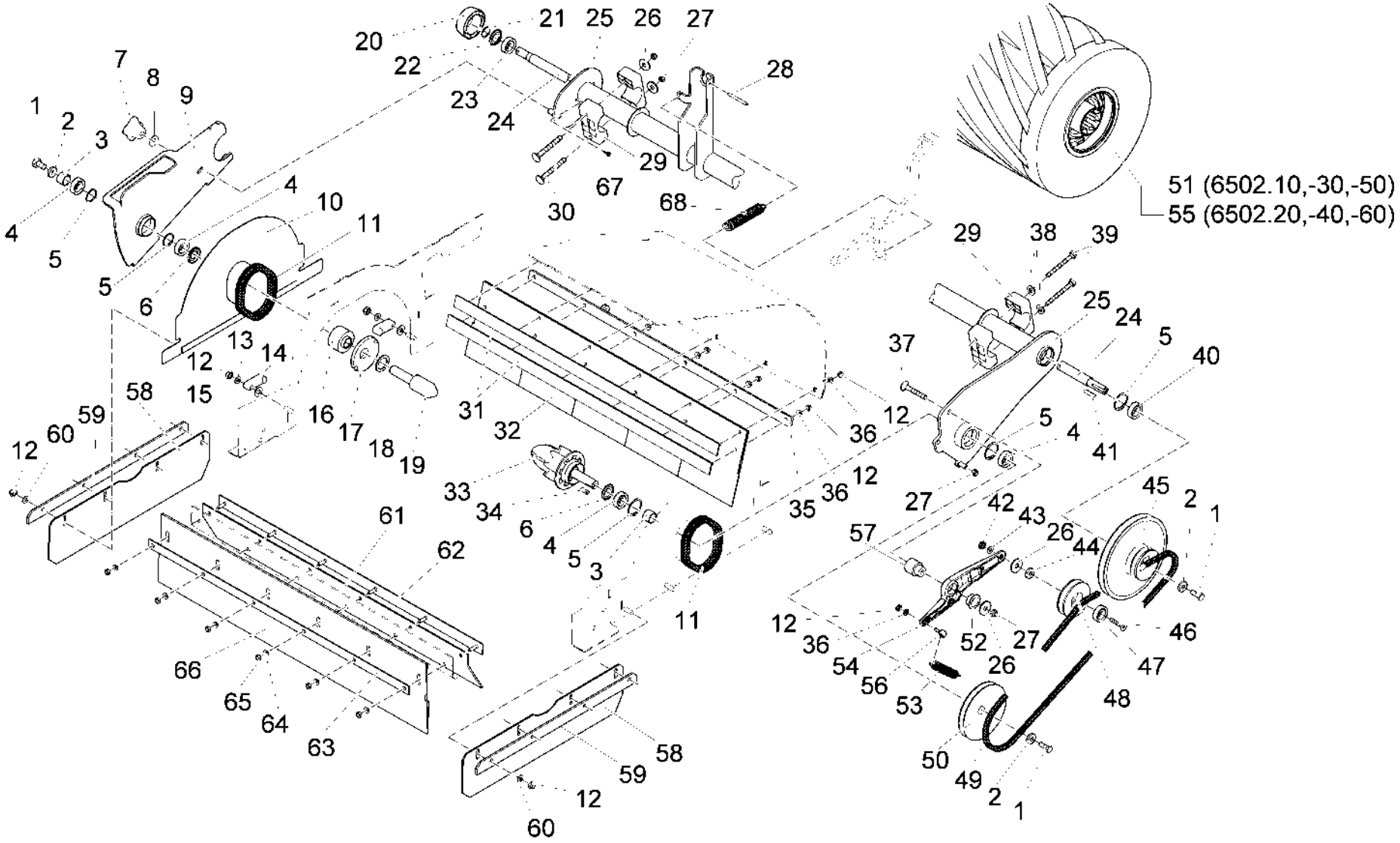

Diese Druckausgabe kann veraltete Daten enthalten! Aktueller Ersatzteil-Kalog unter www.hako.com
This printed edition may include data out of date! For current spare part catalogue please visit www.hako.com

Pos.	Best. Nr. PN Ref.No.	Mat-Nr. Mat-No. Mat.No.	Stck. Qty. Qté.	Einheit Unit Unité	Bezeichnung	Description	Designation	Abmessungen Measurement Mesurage	DIN / ISO	Bemerkungen Remarks Remarques
32	01130800	96092473	1	ST PC PCE	Besenschürze, vorn	Brush apron, front	Tablier de charlot du balai, avant			
33	01130920	96092481	1	ST PC PCE	Zahnmitnehmer	Drag element	Entraîneur			
34	00054260	13540083	1	ST PC PCE	Passfeder	Feather key	Plume de passeport	A5x5x20 St50	DIN 6885	
35	01130930	96092739	1	ST PC PCE	Blech, vollst.	Sheet metal	Tôle			
36	00053730	12310033	12	ST PC PCE	Scheibe	Washer	Washer	A6,4-140HV-St A2G	DIN 125	
37	01130940	11620564	1	ST PC PCE	Flachrundschraube	Cup head square neck bolt	Plat rond vis			
38	00740080	12520087	2	ST PC PCE	Sperrkantscheibe	Washer	Rondelle	SKB-8-dacrometisiert		
39	00557600	11038908	2	ST PC PCE	6kt.Schraube	Hex.bolt	Vis à 6 pans	M8x70-8.8 A2G	DIN 933	
40	00538360	14110696	1	ST PC PCE	Rillenkugellager	Deep groove ball bearing	Roulement à billes rigides	6202-2RS	DIN 625	
41	00107380	13540240	1	ST PC PCE	Passfeder	Feather key	Plume de passeport	A5x5x28 St50	DIN 6885	

Diese Druckausgabe kann veraltete Daten enthalten! Aktueller Ersatzteil-Kalog unter www.hako.com
This printed edition may include data out of date! For current spare part catalogue please visit www.hako.com

Hauptkehrgruppe / Group of main sweeper roller / Groupe de cylindre balayeur

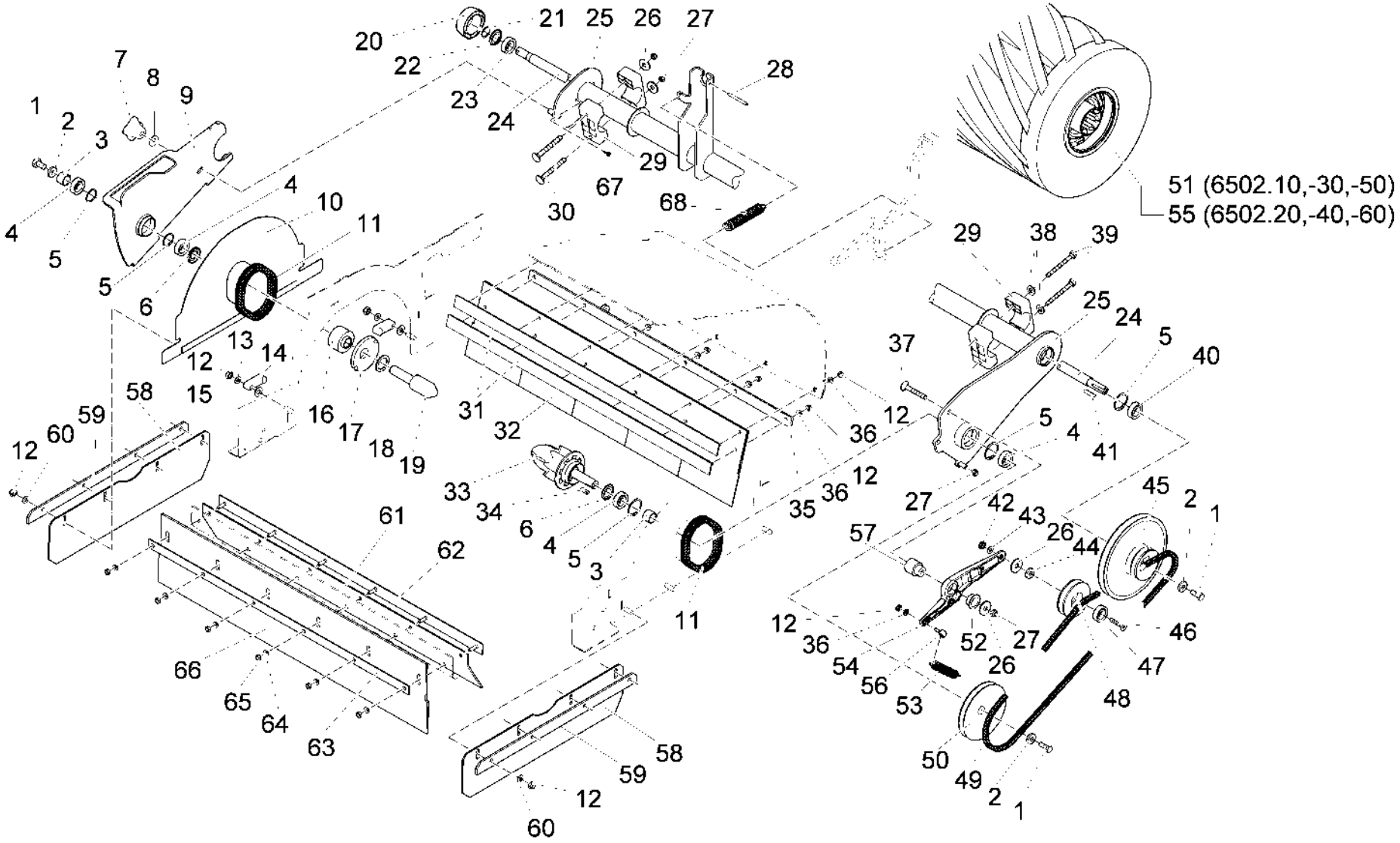

Diese Druckausgabe kann veraltete Daten enthalten! Aktueller Ersatzteil-Kalog unter www.hako.com
This printed edition may include data out of date! For current spare part catalogue please visit www.hako.com

Pos.	Best. Nr. PN Ref.No.	Mat-Nr. Mat-No. Mat.No.	Stck. Qty. Qté.	Einheit Unit Unité	Bezeichnung	Description	Designation	Abmessungen Measurement Mesurage	DIN / ISO	Bemerkungen Remarks Remarques
42	00046500	12012019	1	ST PC PCE	6kt.Mutter	Hex. Nut	Écrou à 6 pans	BM8-04 A2G	DIN 439	
43	00740310	12520029	1	ST PC PCE	Sperrkantscheibe	Washer	Rondelle	SKS-8-dacrometisiert		
44	01130950	90420274	1	ST PC PCE	Buchse	Bushing	Douille			
45	01130960	90411927	1	ST PC PCE	Riemenscheibe	Drive belt pulley	Poulie de courroie			
46	00509000	11225349	1	ST PC PCE	Senkschraube	Countersunk screw	Vis à tête fraisée	M8x35-8.8 A2G	DIN 7991	
47	00126330	14110290	1	ST PC PCE	Rillenkugellager	Deep groove ball bearing	Roulement à billes rigides	6201-2RS	DIN 625	
48	01130970	90418526	1	ST PC PCE	Laufring V-Form	Pulley	Poulie en V			
49	01130980	16418999	1	ST PC PCE	Schmalkeilriemen	Narrow drive belt	Poulie en V étroite			
50	01130990	90411919	1	ST PC PCE	Riemenscheibe	Belt pulley	Poulie de courroie			
51	99651100	99651100	1	ST PC PCE	Ersatzkehrwalze PA	Spare main broom PA	Balai cylindrique de rechange PA			für 6502.10,-30,-50

Diese Druckausgabe kann veraltete Daten enthalten! Aktueller Ersatzteil-Kalog unter www.hako.com
This printed edition may include data out of date! For current spare part catalogue please visit www.hako.com

Hauptkehrgruppe / Group of main sweeper roller / Groupe de cylindre balayeur

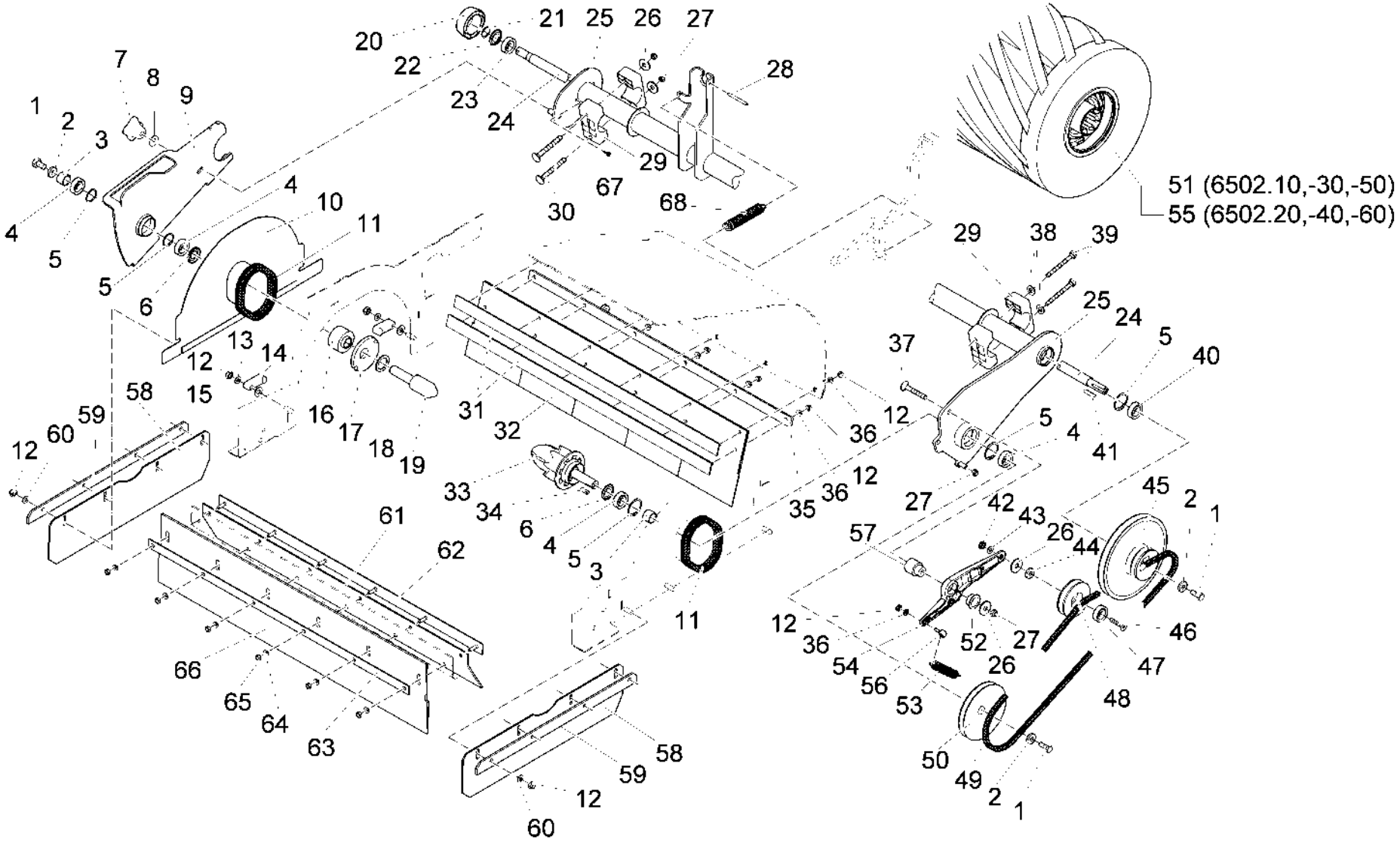

Diese Druckausgabe kann veraltete Daten enthalten! Aktueller Ersatzteil-Kalog unter www.hako.com
This printed edition may include data out of date! For current spare part catalogue please visit www.hako.com

Pos.	Best. Nr. PN Ref.No.	Mat-Nr. Mat-No. Mat.No.	Stck. Qty. Qté.	Einheit Unit Unité	Bezeichnung	Description	Designation	Abmessungen Measurement Mesurage	DIN / ISO	Bemerkungen Remarks Remarques
52	01130470	14895361	1	ST PC PCE	Gleitlagerbuchse	Slide bearing bush	Douille à coussinet			
53	01131000	90420514	1	ST PC PCE	Zugfeder	Pull spring	Ressort à traction			
54	01113820	90548934	1	ST PC PCE	Spannrollenhebel	Idler arm	Levier pour tendeur			
55	99651000	99651000	1	ST PC PCE	Ersatzkehrwalze PES	Spare main broom PES	Balai cylindrique de rechange PES			für 6502.20,-40,-60
56	01111020	11518297	1	ST PC PCE	Augenschraube	Eye bolt	Boulon à oeillet	A M 6x20-4.6 A2G	DIN 444	
57	01131030	90418278	1	ST PC PCE	Bolzen	Bolt	Boulon			
58	01130820	90420589	2	ST PC PCE	Besenschürze	Brush apron	Tablier de charlot du balai			
59	01131050	90420571	2	ST PC PCE	Leiste	Strip	Liteau			
60	00053730	12310033	8	ST PC PCE	Scheibe	Washer	Washer	A6,4-140HV-St A2G	DIN 125	
61	01131040	90445297	1	ST PC PCE	Besenschürze, hinten	Brush apron, rear	Tablier de charlot du balai, arrière			

Diese Druckausgabe kann veraltete Daten enthalten! Aktueller Ersatzteil-Kalog unter www.hako.com
This printed edition may include data out of date! For current spare part catalogue please visit www.hako.com

Hauptkehrgruppe / Group of main sweeper roller / Groupe de cylindre balayeur

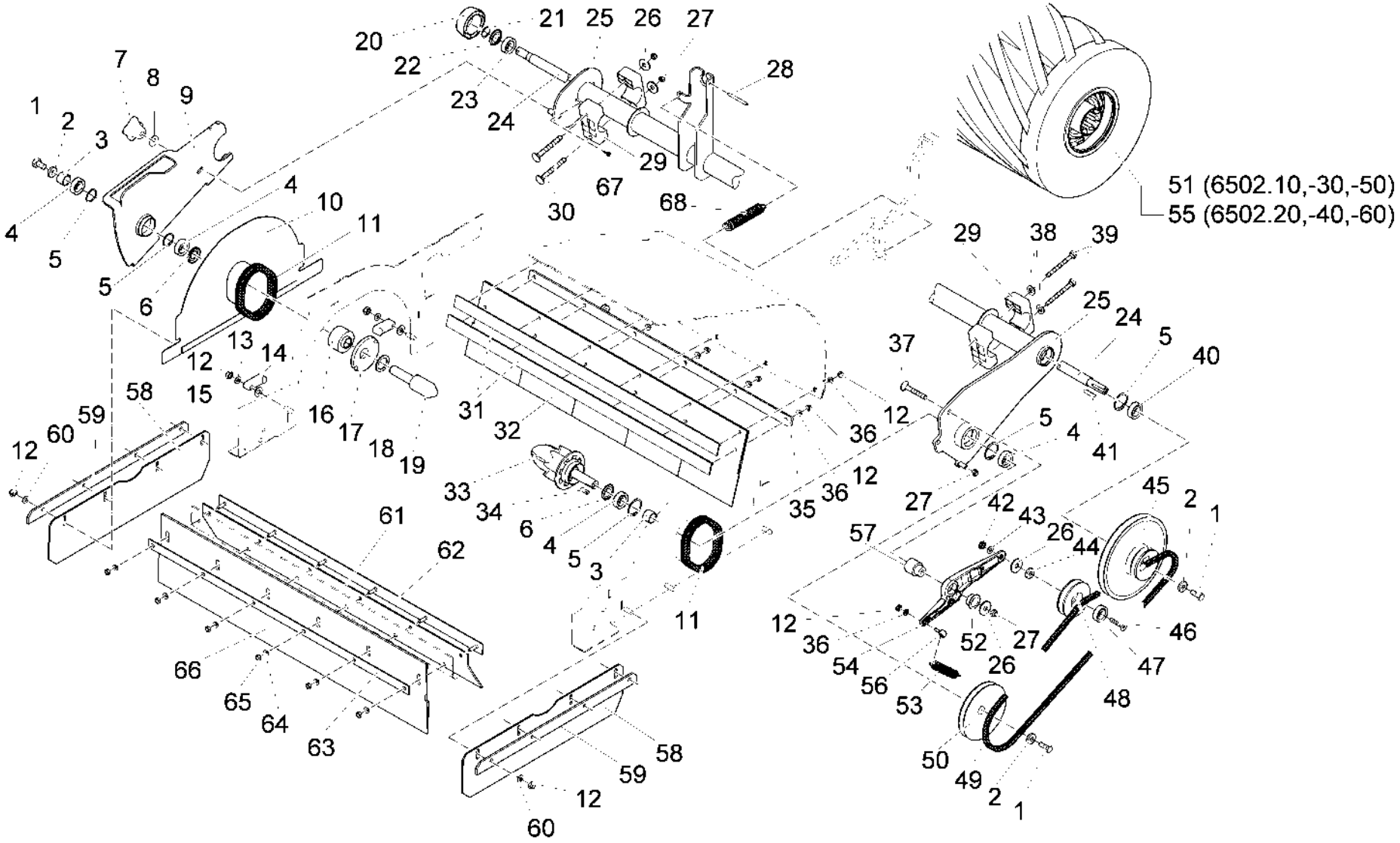

Diese Druckausgabe kann veraltete Daten enthalten! Aktueller Ersatzteil-Kalog unter www.hako.com
This printed edition may include data out of date! For current spare part catalogue please visit www.hako.com

Hauptkehrgruppe / Group of main sweeper roller / Groupe de cylindre balayeur

Pos.	Best. Nr. PN Ref.No.	Mat-Nr. Mat-No. Mat.No.	Stck. Qty. Qté.	Einheit Unit Unité	Bezeichnung	Description	Designation	Abmessungen Measurement Mesurage	DIN / ISO	Bemerkungen Remarks Remarques
62	01130910	96107057	1	ST PC PCE	Blech, vollst.	Sheet metal	Tôle	70056/01		
63	00243450	90214297	1	ST PC PCE	Leiste	Fitting strip	Liteau			
64	00740280	12520011	6	ST PC PCE	Sperrkantscheibe	Washer	Rondelle	SKS-6-dacrometisiert		
65	00053330	12022042	6	ST PC PCE	6kt.Mutter	Hex. Nut	Écrou à 6 pans	M6-8 A2G	DIN 934	
66	01130810	90421199	1	ST PC PCE	Besenschürze, hinten	Brush apron, rear	Tablier de charlot du balai, arrière			
67	00961490	11709011	2	ST PC PCE	Ejot-PT-Schraube	Screw	Vis	KB 40x14 WN-1442 1.4301		
68	01135540	90417577	1	ST PC PCE	Zugfeder	Tension spring	Ressort à tension			

Diese Druckausgabe kann veraltete Daten enthalten! Aktueller Ersatzteil-Kalog unter www.hako.com
This printed edition may include data out of date! For current spare part catalogue please visit www.hako.com

Betätigung Besenschürze - Kehrwalzenaushebung / Manipulation for brush apron - Lifter for sweeping / Manipulation de tablier du balai - Levage de roule

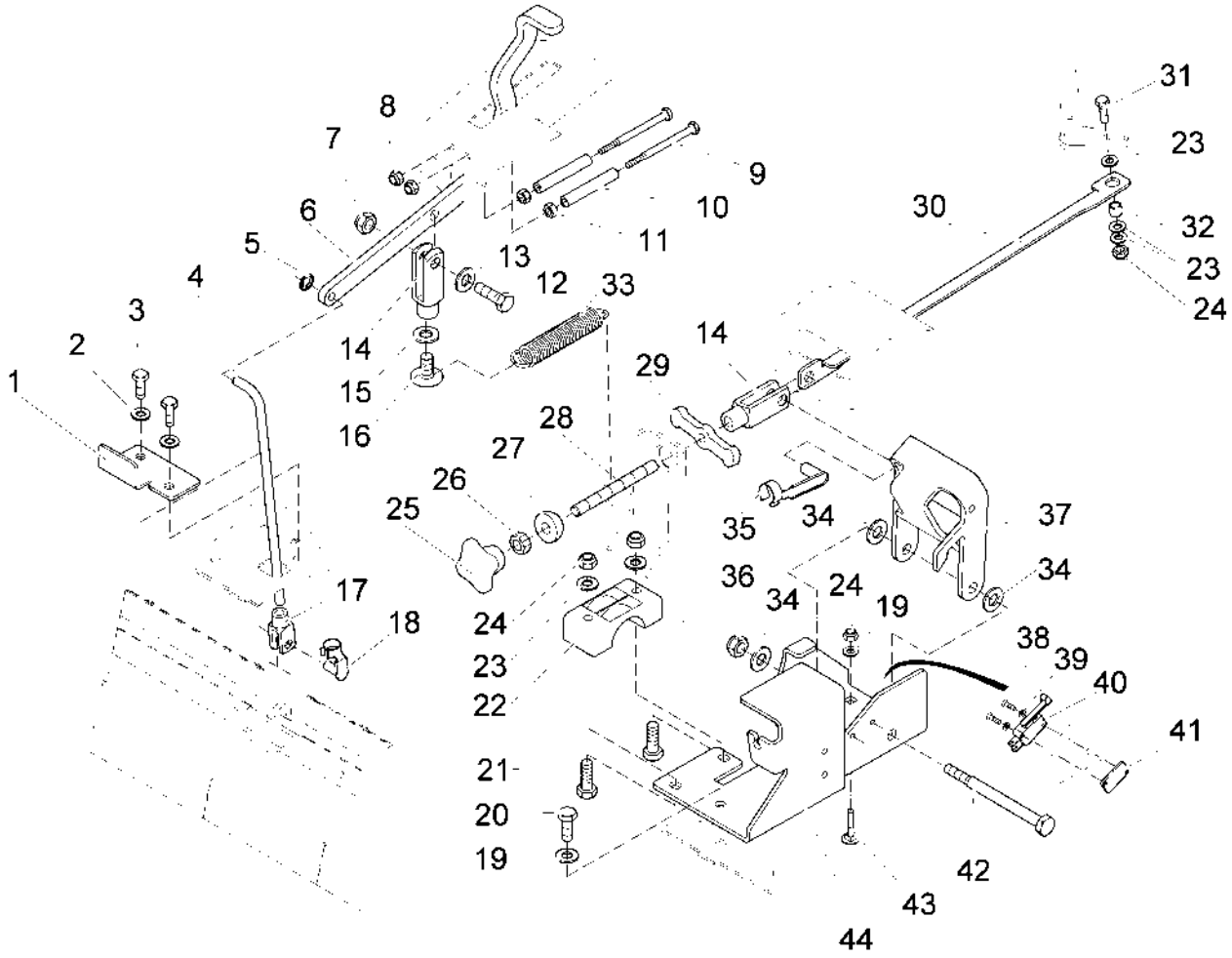

Diese Druckausgabe kann veraltete Daten enthalten! Aktueller Ersatzteil-Kalog unter www.hako.com
This printed edition may include data out of date! For current spare part catalogue please visit www.hako.com

Betätigung Besenschürze - Kehrwalzenaushebung / Manipulation for brush apron - Lifter for sweeping / Manipulation de tablier du balai - Levage de roule

Pos.	Best. Nr. PN Ref.No.	Mat-Nr. Mat-No. Mat.No.	Stck. Qty. Qté.	Einheit Unit Unité	Bezeichnung	Description	Designation	Abmessungen Measurement Mesurage	DIN / ISO	Bemerkungen Remarks Remarques
1	01131320	90418898	1	ST PC PCE	Anschlagwinkel	Stop angel	Équerre			
2	00740090	12520053	2	ST PC PCE	Sperrkantscheibe	Detent edged washer	Detent edged washer	SKM-8-8.8 dac		
3	00053080	11038197	2	ST PC PCE	6kt.Schraube	Hexagon screw	Vis à 6 pans	M8x16 8.8 A2G	DIN 933	
4	01131330	90418518	1	ST PC PCE	Stange	Bar	Barre			
5	00854420	12651022	1	ST PC PCE	Sicherungsscheibe	Thrust washer	Rondelle à fusible	8 verz.		
6	01131340	90420167	1	ST PC PCE	Pedalstange	Pedal bar	Barre de pédale			
7	00051500	12040069	1	ST PC PCE	6kt.Mutter	Hex. Nut	Écrou à 6 pans	M10-6 A2G	DIN 985	
8	00051520	12040044	2	ST PC PCE	6kt.Mutter	Hex. Nut	Écrou à 6 pans	M6-6 A2G	DIN 985	
9	00526320	11032927	2	ST PC PCE	6kt.Schraube	Hex.bolt	Vis à 6 pans	M6x80-8.8 A2G	DIN 931	
10	01064890	25842303	0,140	M M M	Schlauch	Hose	Tuyau	6x2x88		
11	00053330	12022042	2	ST PC PCE	6kt.Mutter	Hex. Nut	Écrou à 6 pans	M6-8 A2G	DIN 934	

Diese Druckausgabe kann veraltete Daten enthalten! Aktueller Ersatzteil-Kalog unter www.hako.com
This printed edition may include data out of date! For current spare part catalogue please visit www.hako.com

Betätigung Besenschürze - Kehrwalzenaushebung / Manipulation for brush apron - Lifter for sweeping / Manipulation de tablier du balai - Levage de roule

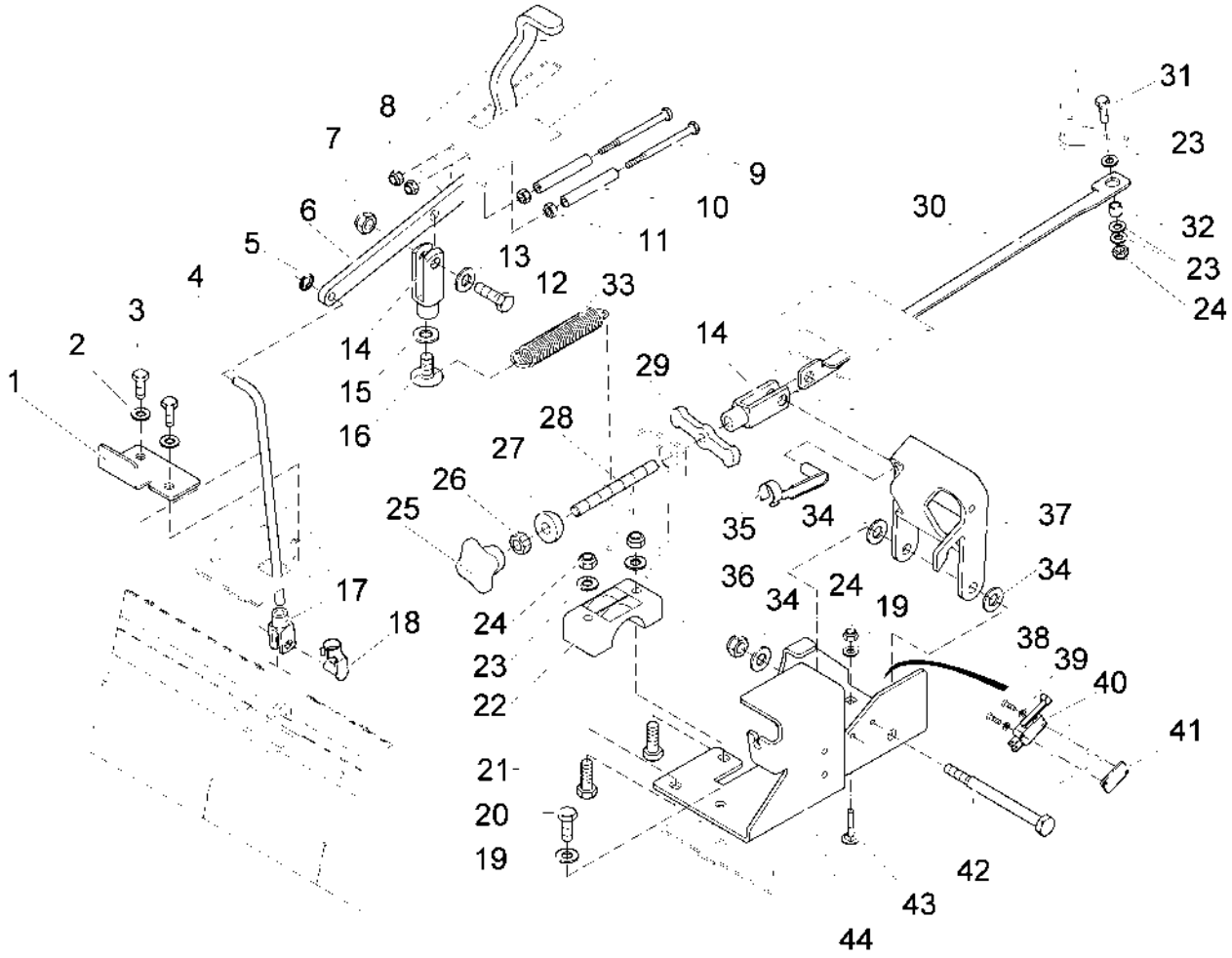

Diese Druckausgabe kann veraltete Daten enthalten! Aktueller Ersatzteil-Kalog unter www.hako.com
This printed edition may include data out of date! For current spare part catalogue please visit www.hako.com

Pos.	Best. Nr. PN Ref.No.	Mat-Nr. Mat-No. Mat.No.	Stck. Qty. Qté.	Einheit Unit Unité	Bezeichnung	Description	Designation	Abmessungen Measurement Mesurage	DIN / ISO	Bemerkungen Remarks Remarques
12	00123690	11038387	1	ST PC PCE	6kt.Schraube	Hex.bolt	Vis à 6 pans	M10x35-8.8 A3G	DIN 933	
13	00130290	12335501	1	ST PC PCE	Pass-Scheibe	Adjusting washer	Glace de passeport	11x17x1 A2G	DIN 988	
14	00925430	16055063	2	ST PC PCE	Gabelkopf	Fork yoke	Joug de fourch	G10x40 A3G	DIN 71752	
15	00740290	12520061	1	ST PC PCE	Sperrkantscheibe	Detent edged washer	Detent edged washer	SKM-10		
16	01131350	11177144	1	ST PC PCE	Linsenflanschschr.m.I-6kt.	Lens head screw	Vis de lentille	M10x16-10.9A2G		
17	00151440	16055089	1	ST PC PCE	Gabelkopf	Fork yoke	Joug de fourch	G8x16-A3G	DIN 71752	
18	00151400	13390059	1	ST PC PCE	ES-Bolzen	Bolt	Boulon	8x16 ESN 01 A2G		
19	00740080	12520087	2	ST PC PCE	Sperrkantscheibe	Washer	Rondelle	SKB-8-dacrometisiert		
20	00053090	11038213	1	ST PC PCE	6kt.Schraube	Hexagon screw	Vis à 6 pans	M8x20-8.8 A2G	DIN 933	
21	00041600	11039419	2	ST PC PCE	6kt.Schraube	Hex.bolt	Vis à 6 pans	M8x45-8.8 A2G	DIN 933	

Diese Druckausgabe kann veraltete Daten enthalten! Aktueller Ersatzteil-Kalog unter www.hako.com
This printed edition may include data out of date! For current spare part catalogue please visit www.hako.com

Betätigung Besenschürze - Kehrwalzenaushebung / Manipulation for brush apron - Lifter for sweeping / Manipulation de tablier du balai - Levage de roule

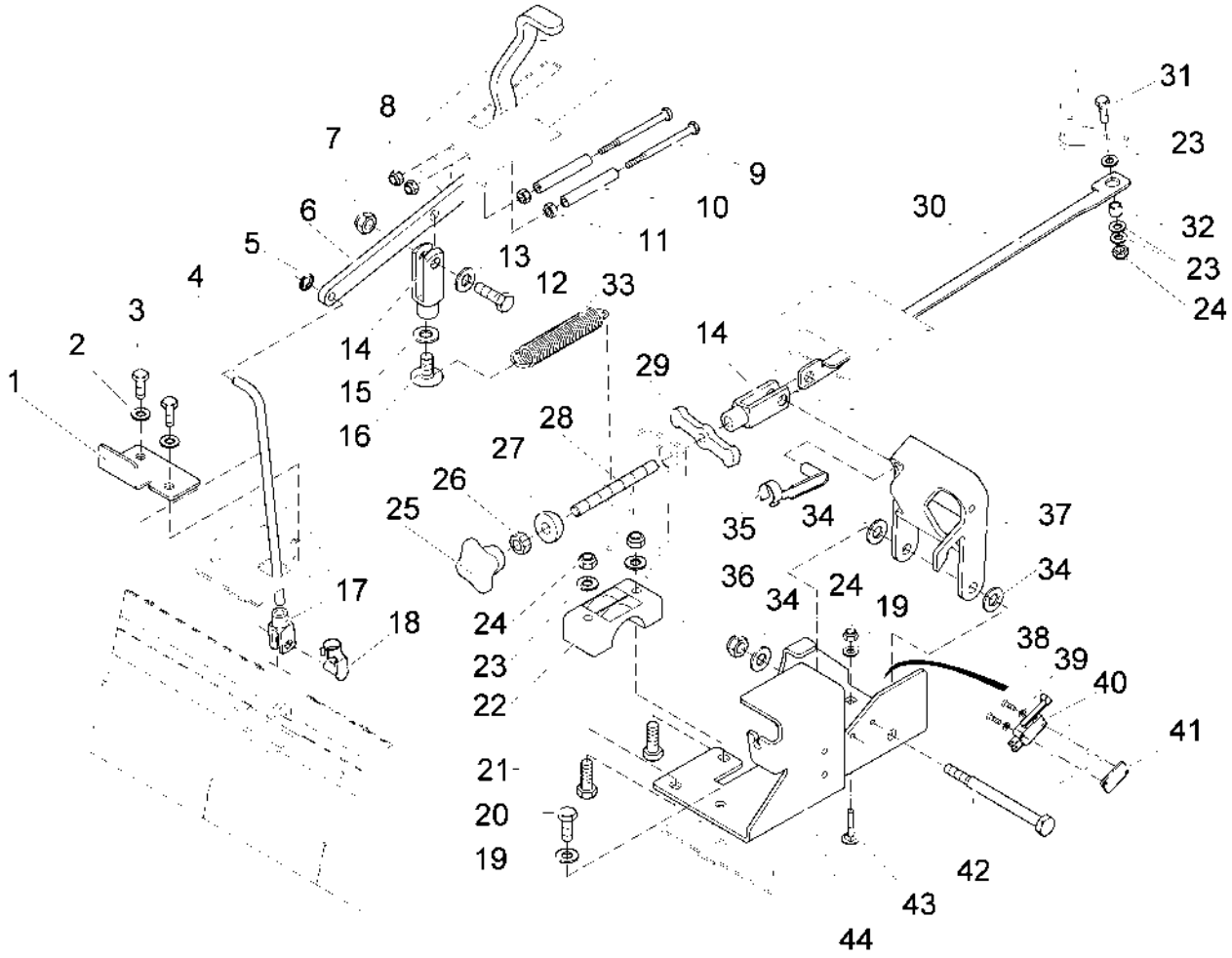

Diese Druckausgabe kann veraltete Daten enthalten! Aktueller Ersatzteil-Kalog unter www.hako.com
This printed edition may include data out of date! For current spare part catalogue please visit www.hako.com

Pos.	Best. Nr. PN Ref.No.	Mat-Nr. Mat-No. Mat.No.	Stck. Qty. Qté.	Einheit Unit Unité	Bezeichnung	Description	Designation	Abmessungen Measurement Mesurage	DIN / ISO	Bemerkungen Remarks Remarques
22	01130610	90417353	1	ST PC PCE	Lagerschale	Bearing	Palier			
23	00053750	12310041	5	ST PC PCE	Scheibe	Washer	Washer	A8,4-140HV-St A2G	DIN 125	
24	00051510	12040051	4	ST PC PCE	6kt.Mutter	Hex. Nut	Écrou à 6 pans	M8-8 A2G	DIN 985	
25	00866720	17133026	1	ST PC PCE	Sterngriff schwarz	Star handle black	Étrier étoilée noir	M10		
26	01050160	12022471	1	ST PC PCE	6kt.Mutter	Hex. Nut	Écrou à 6 pans	M10-10 A3G	DIN 934	
27	01131360	90418476	1	ST PC PCE	Zapfen	Tap	Robinet			
28	01131370	90417494	1	ST PC PCE	Spindel	Spindle	Axe			
29	01131380	90455015	1	ST PC PCE	Konterlasche	Countering latch	Verrou contrecarrer			
30	01131390	90421710	1	ST PC PCE	Zugwinkel	Draw angel	Équerre de traction			
31	00054690	11038262	1	ST PC PCE	6kt.Schraube	Hexagon screw	Vis à 6 pans	M8x35-8.8 A2G	DIN 933	

Diese Druckausgabe kann veraltete Daten enthalten! Aktueller Ersatzteil-Kalog unter www.hako.com
This printed edition may include data out of date! For current spare part catalogue please visit www.hako.com

Betätigung Besenschürze - Kehrwalzenaushebung / Manipulation for brush apron - Lifter for sweeping / Manipulation de tablier du balai - Levage de roule

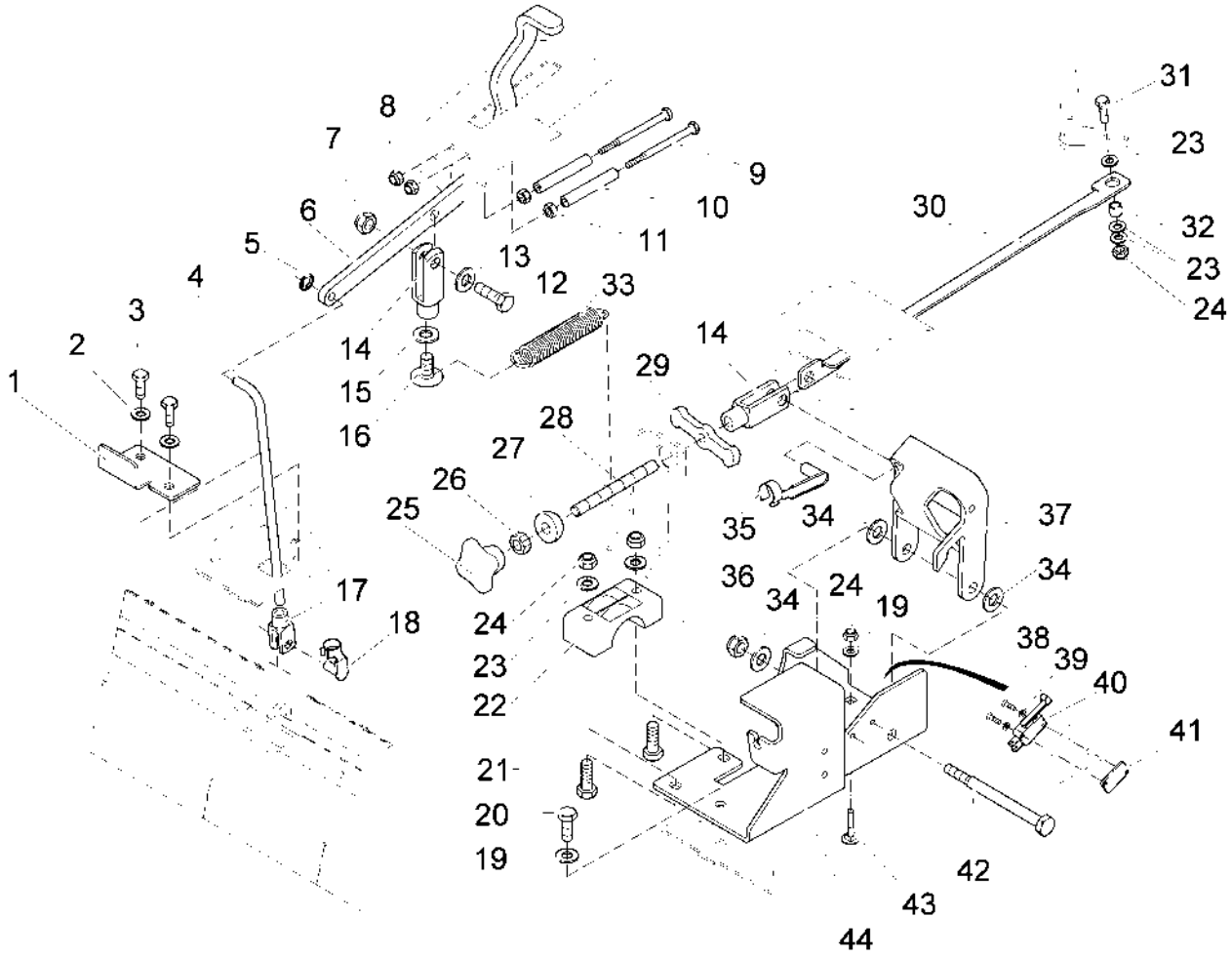

Diese Druckausgabe kann veraltete Daten enthalten! Aktueller Ersatzteil-Kalog unter www.hako.com
This printed edition may include data out of date! For current spare part catalogue please visit www.hako.com

Pos.	Best. Nr. PN Ref.No.	Mat-Nr. Mat-No. Mat.No.	Stck. Qty. Qté.	Einheit Unit Unité	Bezeichnung	Description	Designation	Abmessungen Measurement Mesurage	DIN / ISO	Bemerkungen Remarks Remarques
32	00733400	90103045	1	ST PC PCE	Distanzbuchse	Spacer sleeve	Douille de distance			
33	01135540	90417577	1	ST PC PCE	Zugfeder	Tension spring	Ressort à tension			
34	00053760	12310058	4	ST PC PCE	Scheibe	Washer	Washer	A10,5-140HV-St A2G	DIN 125	
35	00925420	13390042	1	ST PC PCE	ES-Bolzen	Bolt	Boulon	10x40 ESN 01 A2G		
36	00132880	12040200	1	ST PC PCE	6kt.Mutter	Hex. Nut	Écrou à 6 pans	M10-10 A3G	DIN 985	
37	03003400	90419672	1	ST PC PCE	Winkel	Angel	Angle			
38	00955220	11175080	2	ST PC PCE	Linsenschraube	Fillister-head screw	Vis de lentille	M3x20-4.8-H A2G	DIN 7985	
39	00747400	12332110	2	ST PC PCE	Scheibe	Washer	Rondelle	3,2-140HV-St A3G	DIN 9021	
40	00975510	90306002	1	ST PC PCE	Mikroschalter	Micro switch	Microrupteur			
41	01074840	90471483	1	ST PC PCE	Gewindeplatte	Thread base plate				

Diese Druckausgabe kann veraltete Daten enthalten! Aktueller Ersatzteil-Kalog unter www.hako.com
This printed edition may include data out of date! For current spare part catalogue please visit www.hako.com

Betätigung Besenschürze - Kehrwalzenaushebung / Manipulation for brush apron - Lifter for sweeping / Manipulation de tablier du balai - Levage de roule

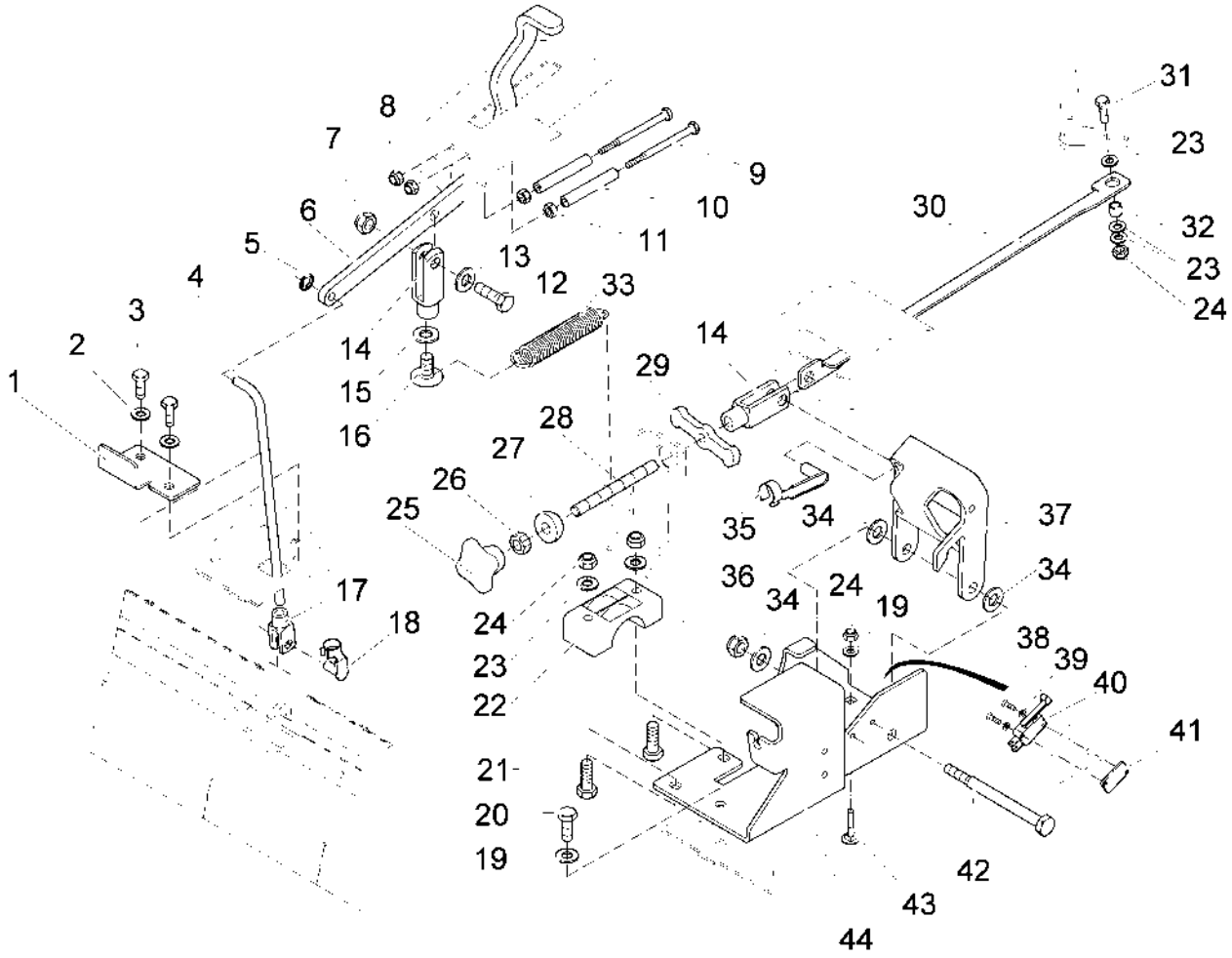

Diese Druckausgabe kann veraltete Daten enthalten! Aktueller Ersatzteil-Kalog unter www.hako.com
This printed edition may include data out of date! For current spare part catalogue please visit www.hako.com

Betätigung Besenschürze - Kehrwalzenaushebung / Manipulation for brush apron - Lifter for sweeping / Manipulation de tablier du balai - Levage de roule

Pos.	Best. Nr. PN Ref.No.	Mat-Nr. Mat-No. Mat.No.	Stck. Qty. Qté.	Einheit Unit Unité	Bezeichnung	Description	Designation	Abmessungen Measurement Mesurage	DIN / ISO	Bemerkungen Remarks Remarques
42	00109460	11032976	1	ST PC PCE	6kt.Schraube	Hex.bolt	Vis à 6 pans	M10x120-8.8 A3G	DIN 931	
43	00878410	11620283	2	ST PC PCE	Flachrundkopfschraube	Screw	Vis	M8x20-8.8 A2G	DIN 603	
44	03003410	90465980	1	ST PC PCE	Winkelhalter	Retainer	Support	70092/01 **		

Diese Druckausgabe kann veraltete Daten enthalten! Aktueller Ersatzteil-Kalog unter www.hako.com
This printed edition may include data out of date! For current spare part catalogue please visit www.hako.com

Besenverschleissausgleich / Broom wear compensation / Compensation d'usure de balais

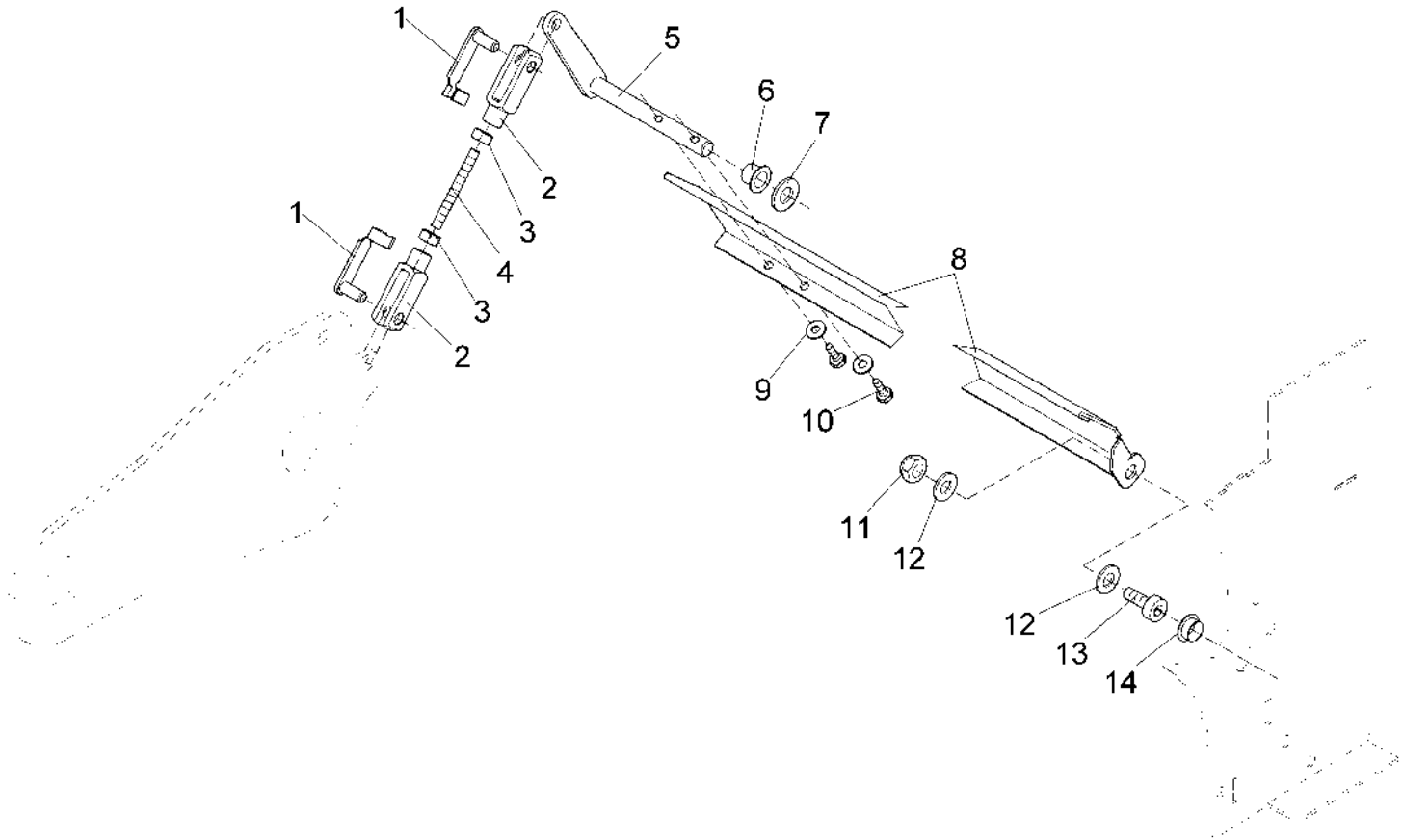

Diese Druckausgabe kann veraltete Daten enthalten! Aktueller Ersatzteil-Kalog unter www.hako.com
This printed edition may include data out of date! For current spare part catalogue please visit www.hako.com

Besenverschleissausgleich / Broom wear compensation / Compensation d'usure de balais

Pos.	Best. Nr. PN Ref.No.	Mat-Nr. Mat-No. Mat.No.	Stck. Qty. Qté.	Einheit Unit Unité	Bezeichnung	Description	Designation	Abmessungen Measurement Mesurage	DIN / ISO	Bemerkungen Remarks Remarques
1	00706030	13390026	2	ST PC PCE	ES-Bolzen	Bolt	Boulon	8x32 ESN 01 A2G		
2	00027110	16055014	2	ST PC PCE	Gabelkopf	Fork yoke	Joug de fourch	G8x32 A2G	DIN 71752	
3	00053350	12022059	2	ST PC PCE	6kt.Mutter	Hex. Nut	Écrou à 6 pans	M8-8 A2G	DIN 934	
4	00902600	11350170	1	ST PC PCE	Gewindebolzen	Threaded bolt	Boulon de fileté	1-M8x60-B-5.6 A2G	DIN 976	
5	03004890	96094388	1	ST PC PCE	Hebel, vollst.	lever				
6	01071440	14895288	1	ST PC PCE	Gleitlagerbuchse	Plain bearing bush	Douille de palier lisse	GFM-1214-12		
7	00053770	12310066	1	ST PC PCE	Scheibe	Washer	Washer	A13-140HV-St A2G	DIN 125	
8	03004900	90418831	1	ST PC PCE	Blech	Plate	Plaque			
9	00730940	12520045	2	ST PC PCE	Sperrkantscheibe	Detent edged washer	Detent edged washer	SKM-6-dacrometisiert		
10	00053010	11038072	2	ST PC PCE	6kt.Schraube	Hex.bolt	Vis à 6 pans	M6x16-8.8 A2G	DIN 933	

Diese Druckausgabe kann veraltete Daten enthalten! Aktueller Ersatzteil-Kalog unter www.hako.com
This printed edition may include data out of date! For current spare part catalogue please visit www.hako.com

Besenverschleissausgleich / Broom wear compensation / Compensation d'usure de balais

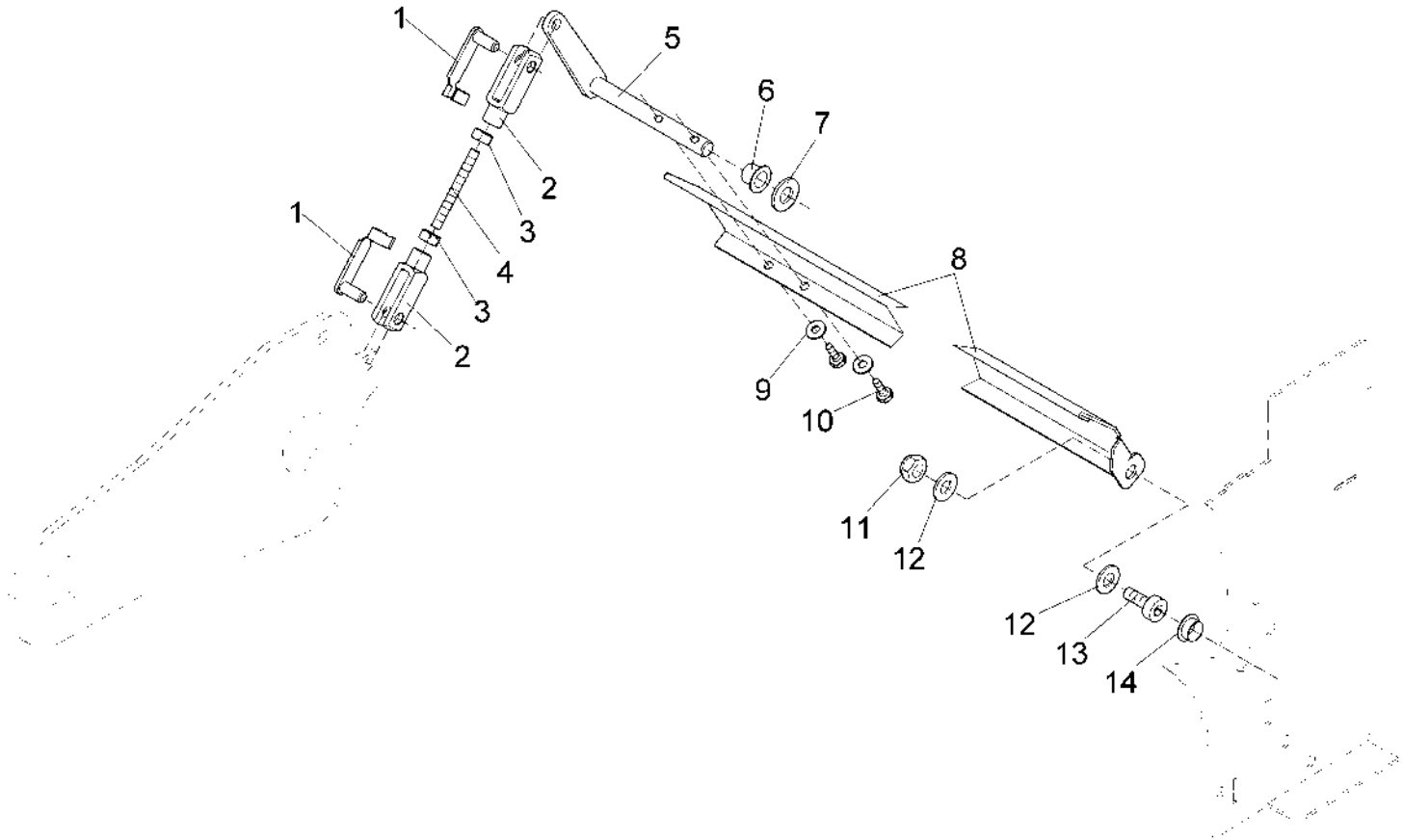

Diese Druckausgabe kann veraltete Daten enthalten! Aktueller Ersatzteil-Kalog unter www.hako.com
This printed edition may include data out of date! For current spare part catalogue please visit www.hako.com

Besenverschleissausgleich / Broom wear compensation / Compensation d'usure de balais

Pos.	Best. Nr. PN Ref.No.	Mat-Nr. Mat-No. Mat.No.	Stck. Qty. Qté.	Einheit Unit Unité	Bezeichnung	Description	Designation	Abmessungen Measurement Mesurage	DIN / ISO	Bemerkungen Remarks Remarques
11	00132880	12040200	1	ST PC PCE	6kt.Mutter	Hex. Nut	Écrou à 6 pans	M10-10 A3G	DIN 985	
12	00053760	12310058	2	ST PC PCE	Scheibe	Washer	Washer	A10,5-140HV-St A2G	DIN 125	
13	00108590	11126570	1	ST PC PCE	Zylinderschraube	Socket head screw	Socket head screw	M10x20-8.8 A3G	DIN 912	
14	01055290	14895239	1	ST PC PCE	Gleitlagerbuchse	Plain bearing bush	Douille de palier lisse	GFM-1618-09		

Diese Druckausgabe kann veraltete Daten enthalten! Aktueller Ersatzteil-Kalog unter www.hako.com
This printed edition may include data out of date! For current spare part catalogue please visit www.hako.com

Staubabsaugung / Dust extraction / Aspiration de poussière

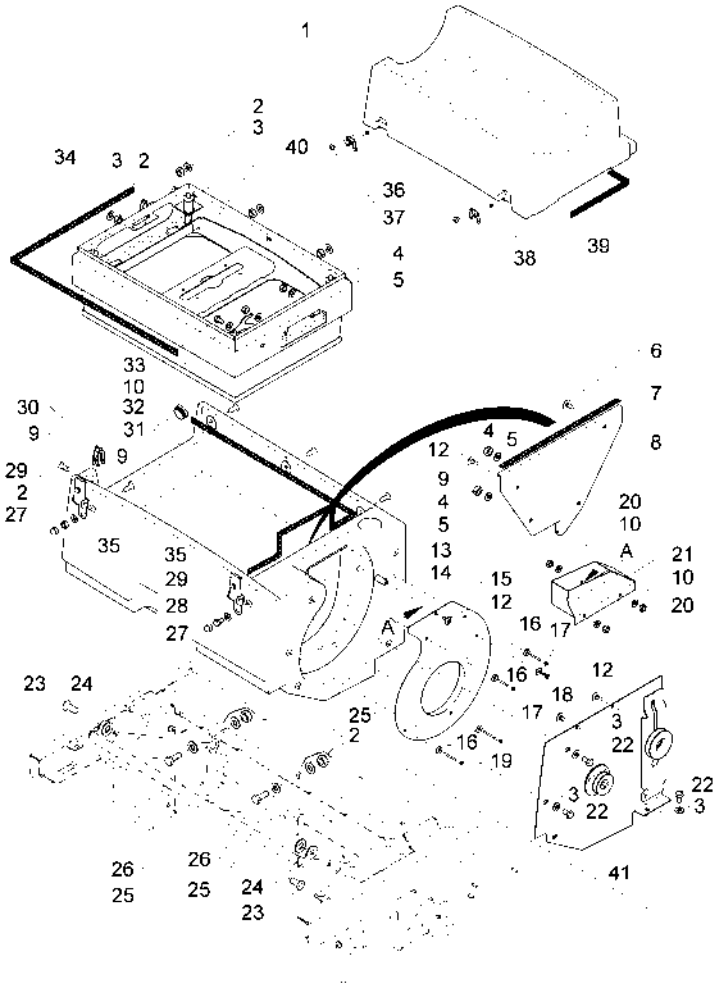

Diese Druckausgabe kann veraltete Daten enthalten! Aktueller Ersatzteil-Kalog unter www.hako.com
This printed edition may include data out of date! For current spare part catalogue please visit www.hako.com

Pos.	Best. Nr. PN Ref.No.	Mat-Nr. Mat-No. Mat.No.	Stck. Qty. Qté.	Einheit Unit Unité	Bezeichnung	Description	Designation	Abmessungen Measurement Mesurage	DIN / ISO	Bemerkungen Remarks Remarques
1	01133080	90422767	1	ST PC PCE	Filterdeckel rot	Filter cover red				
2	00053350	12022059	5	ST PC PCE	6kt.Mutter	Hex. Nut	Écrou à 6 pans	M8-8 A2G	DIN 934	
3	00740090	12520053	9	ST PC PCE	Sperrkantscheibe	Detent edged washer	Detent edged washer	SKM-8-8.8 dac		
4	00053330	12022042	4	ST PC PCE	6kt.Mutter	Hex. Nut	Écrou à 6 pans	M6-8 A2G	DIN 934	
5	00740280	12520011	4	ST PC PCE	Sperrkantscheibe	Washer	Rondelle	SKS-6-dacrometisiert		
6	01092780	11177029	1	ST PC PCE	Linsenflanschschraube	Lens flange screw	Vis à téte bombée	6kt.M6x20-10.9 A2G		
7	00420290	25740093	390 mm	M M M	Hawe Proflex	Gasket Tesamoll	Joint/Tesamoll	15X6 Nr.763/A weiß		
8	03003430	90448044	1	ST PC PCE	Blech	Plate	Plaque			
9	00903480	11225414	5	ST PC PCE	Senkschraube	Countersunk screw	Vis à tête fraisée	M8x40-8.8 A2G	DIN 7991	
10	00730940	12520045	4	ST PC PCE	Sperrkantscheibe	Detent edged washer	Detent edged washer	SKM-6-dacrometisiert		
12	01131450	11177037	4	ST PC PCE	Linsenflanschschraube	Filister head flange screw	Vis à téte bombée			

Diese Druckausgabe kann veraltete Daten enthalten! Aktueller Ersatzteil-Kalog unter www.hako.com
This printed edition may include data out of date! For current spare part catalogue please visit www.hako.com

Staubabsaugung / Dust extraction / Aspiration de poussière

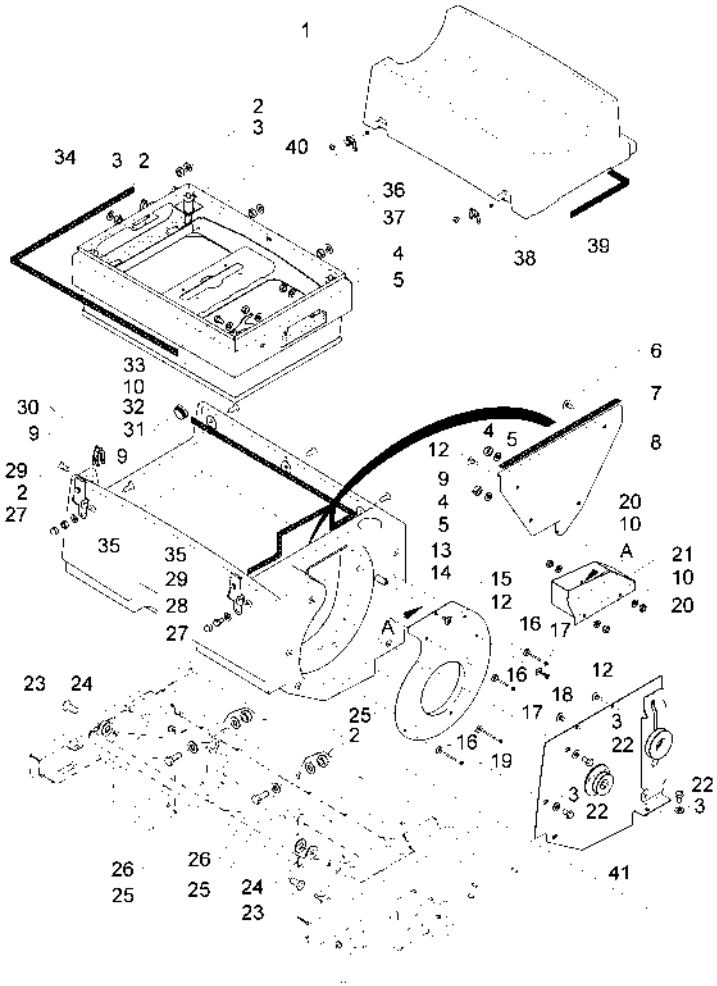

Diese Druckausgabe kann veraltete Daten enthalten! Aktueller Ersatzteil-Kalog unter www.hako.com
This printed edition may include data out of date! For current spare part catalogue please visit www.hako.com

Pos.	Best. Nr. PN Ref.No.	Mat-Nr. Mat-No. Mat.No.	Stck. Qty. Qté.	Einheit Unit Unité	Bezeichnung	Description	Designation	Abmessungen Measurement Mesurage	DIN / ISO	Bemerkungen Remarks Remarques
13	03003440	96102694	1	ST PC PCE	Gehäuse E, vollst.	Housing	Boîtier			
14	01131460	90450065	1	ST PC PCE	Gewindebuchse	Threaded bushing	Douille de fileté			
15	01131470	90448994	1	ST PC PCE	Einströmdüse	Nozzle	Buse			
16	00157690	12349023	5	ST PC PCE	Hohlscheibe	Annular plate	Rondelle creuse	18,5-Ms-vern.		
17	00109500	11206422	2	ST PC PCE	Senkschraube	Countersunk screw	Vis à tête fraisée	M6x45-4.8-H A2G	DIN 965	
18	00871440	11206182	1	ST PC PCE	Senkschraube	Countersunk screw	Vis à tête fraisée	M6x12-4.8-H A2G	DIN 965	
19	00120130	11206273	2	ST PC PCE	Senkschraube	Countersunk screw	Vis à tête fraisée	M6x60-4.8-H A2G	DIN 965	
20	00135790	12012035	3	ST PC PCE	6kt.Mutter	Hex. Nut	Écrou à 6 pans	BM6-04 A2G	DIN 439	
21	01131480	96102090	1	ST PC PCE	Lufthutze	Air scoop	Louche aérienne			
22	00864230	11039120	3	ST PC PCE	6kt.Schraube	Hex.bolt	Vis à 6 pans	M8x16-10.9 A2G	DIN 933	

Diese Druckausgabe kann veraltete Daten enthalten! Aktueller Ersatzteil-Kalog unter www.hako.com
This printed edition may include data out of date! For current spare part catalogue please visit www.hako.com

Staubabsaugung / Dust extraction / Aspiration de poussière

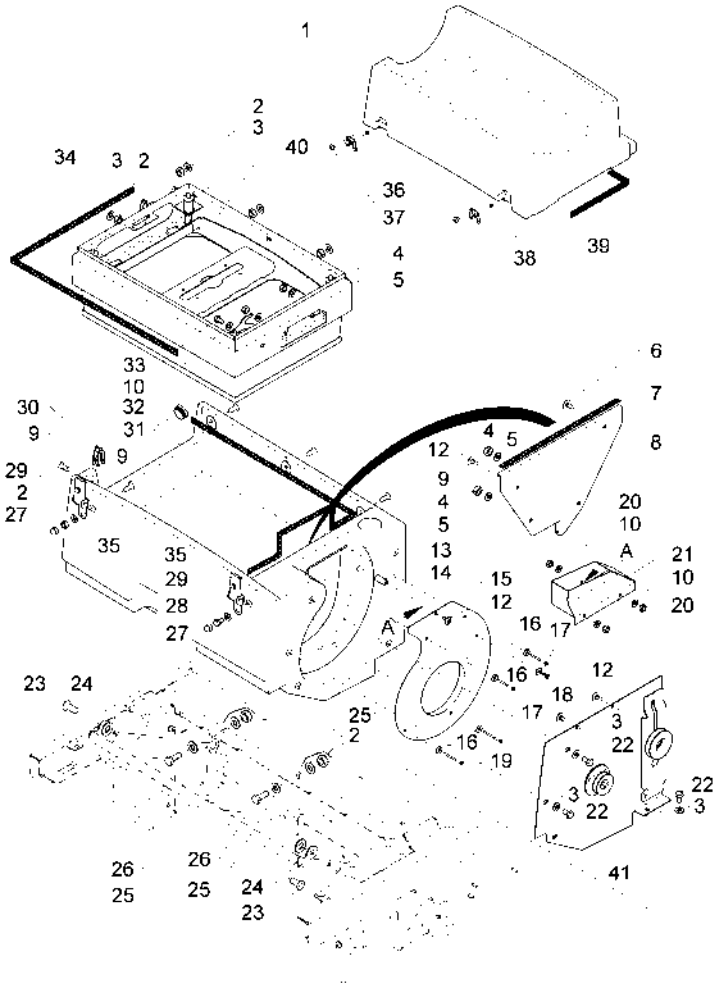

Diese Druckausgabe kann veraltete Daten enthalten! Aktueller Ersatzteil-Kalog unter www.hako.com
This printed edition may include data out of date! For current spare part catalogue please visit www.hako.com

Pos.	Best. Nr. PN Ref.No.	Mat-Nr. Mat-No. Mat.No.	Stck. Qty. Qté.	Einheit Unit Unité	Bezeichnung	Description	Designation	Abmessungen Measurement Mesurage	DIN / ISO	Bemerkungen Remarks Remarques
23	00059080	11225331	2	ST PC PCE	Senkschraube	Countersunk screw	Vis à tête fraisée	M8x20-8.8 A2G	DIN 7991	
24	00070170	12325080	2	ST PC PCE	Scheibe	Washer	Rondelle	15-St Roh	DIN 1441	
25	00042900	12332029	2	ST PC PCE	Scheibe	Washer	Washer	8,4-140HV-St A3G	DIN 9021	
26	00133700	11038270	2	ST PC PCE	6kt.Schraube	Hexagon screw	Vis à 6 pans	M8x40-8.8 A2G	DIN 933	
27	00131610	15592033	2	ST PC PCE	Schutzkappe	Lens cap	Capot de protection	1000/893 SW		
28	00151810	11038189	1	ST PC PCE	6kt.Schraube	Hexagon screw	Vis à 6 pans	M8x12-8.8 A2G	DIN 933	
29	00053750	12310041	2	ST PC PCE	Scheibe	Washer	Washer	A8,4-140HV-St A2G	DIN 125	
30	01131490	90450511	2	ST PC PCE	Ausgleichsblech	Sheet metal	Tôle			
31	00420290	25740093	1060mm	MM MM	Hawe Proflex	Gasket Tesamoll	Joint/Tesamoll	15X6 Nr.763/A weiß		
32	01131500	15590672	1	ST PC PCE	Verschlußstopfen	Plug	Bouchon			

Diese Druckausgabe kann veraltete Daten enthalten! Aktueller Ersatzteil-Kalog unter www.hako.com
This printed edition may include data out of date! For current spare part catalogue please visit www.hako.com

Staubabsaugung / Dust extraction / Aspiration de poussière

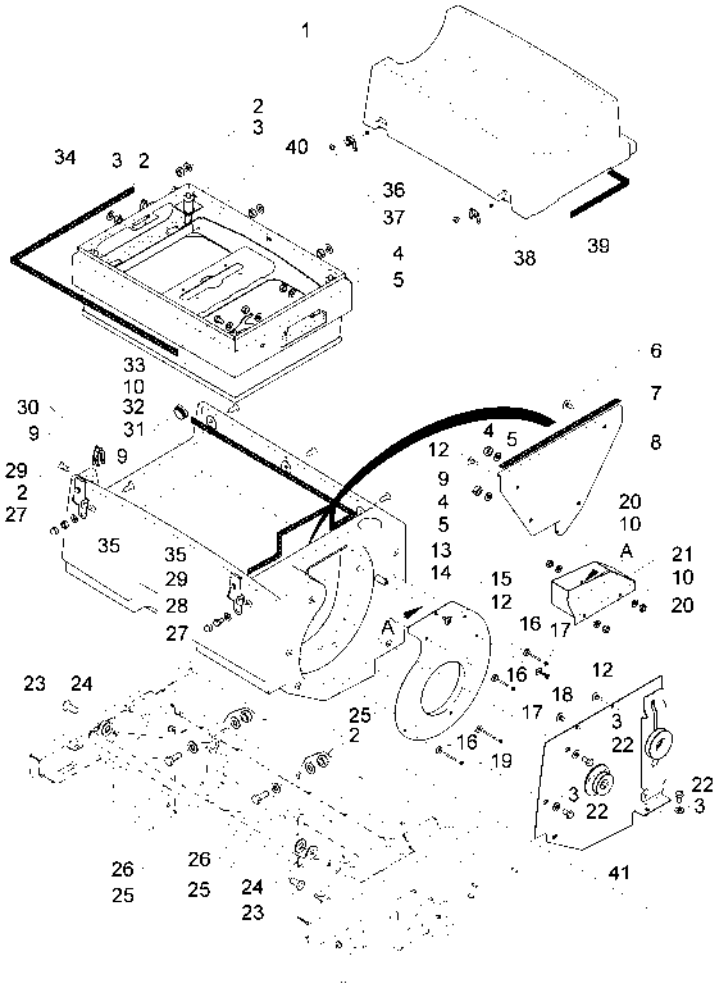

Diese Druckausgabe kann veraltete Daten enthalten! Aktueller Ersatzteil-Kalog unter www.hako.com
This printed edition may include data out of date! For current spare part catalogue please visit www.hako.com

Pos.	Best. Nr. PN Ref.No.	Mat-Nr. Mat-No. Mat.No.	Stck. Qty. Qté.	Einheit Unit Unité	Bezeichnung	Description	Designation	Abmessungen Measurement Mesurage	DIN / ISO	Bemerkungen Remarks Remarques
33	00104500	11038064	1	STPCPCE	6kt.Schraube	Hexagon screw	Vis à 6 pans	M6x12-8.8 A2G	DIN 933	
34	01130200	25740267	940 mm	MMM	Dichtungsband	Sealing band	Bande d' isolation			
35	01133090	96094446	2	STPCPCE	Spannverschluss, vollst.	Catch				
36	01133100	90464447	2	STPCPCE	Blech	Plate	Plaque			
37	00905520	11709060	8	STPCPCE	Flachrundkopfschraube	Screw	Vis	5x14		
38	00053320	12022034	4	STPCPCE	6kt.Mutter	Hex. Nut	Écrou à 6 pans	M5-8 A2G	DIN 934	
39	00752350	25583089	1740mm	MMM	Kantenschutz	Edge protection	Protection d'affilage	1,0-3,5		
40					**Filteranlage**	**Filter installation**	**Installation de filtre**		**Seite/Page**	**174**
41					**Lüfterlagerung**	**Fan bearing**	**Roulement de ventilateur**		**Seite/Page**	**184**

Diese Druckausgabe kann veraltete Daten enthalten! Aktueller Ersatzteil-Kalog unter www.hako.com
This printed edition may include data out of date! For current spare part catalogue please visit www.hako.com

Filteranlage / Filter installation / Installation de filtre

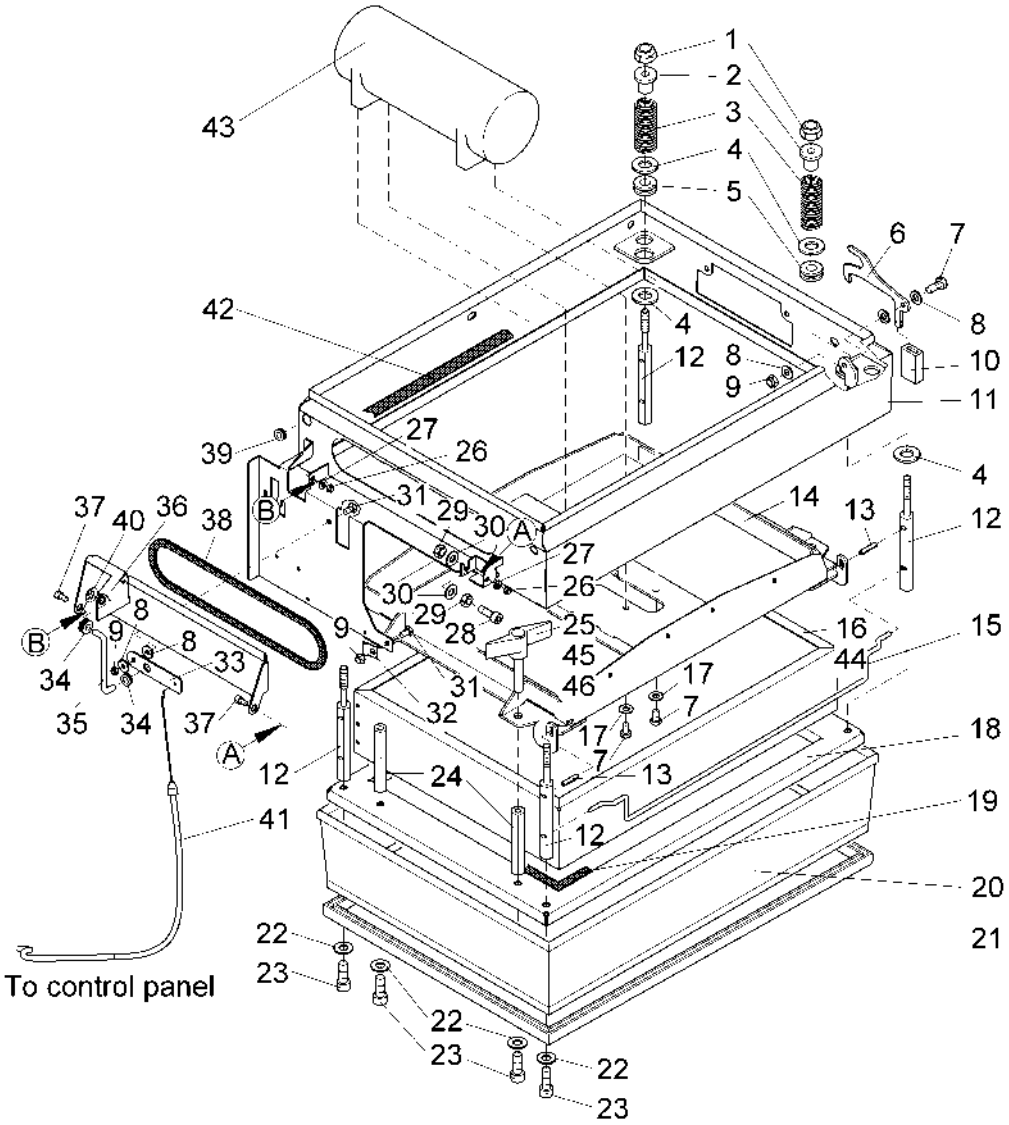

Diese Druckausgabe kann veraltete Daten enthalten! Aktueller Ersatzteil-Kalog unter www.hako.com
This printed edition may include data out of date! For current spare part catalogue please visit www.hako.com

Filteranlage / Filter installation / Installation de filtre

Pos.	Best. Nr. PN Ref.No.	Mat-Nr. Mat-No. Mat.No.	Stck. Qty. Qté.	Einheit Unit Unité	Bezeichnung	Description	Designation	Abmessungen Measurement Mesurage	DIN / ISO	Bemerkungen Remarks Remarques
1	00051510	12040051	4	ST PC PCE	6kt.Mutter	Hex. Nut	Écrou à 6 pans	M8-8 A2G	DIN 985	
2	01131100	90419524	4	ST PC PCE	Bolzen	Bolt	Boulon			
3	01074080	90433368	4	ST PC PCE	Zyl.Druckfeder	Cyl.compression spring	Cyl.compression spring			
4	00042900	12332029	8	ST PC PCE	Scheibe	Washer	Washer	8,4-140HV-St A3G	DIN 9021	
5	00027190	15595028	4	ST PC PCE	Kabelmuffe	Cable sleeve	Manchon du câble	470 0034		
6	01131110	90460874	1	ST PC PCE	Blech	Sheet metal	Tôle	75288/01		
7	00053020	11038098	5	ST PC PCE	6kt.Schraube	Hexagon screw	Vis à 6 pans	M6x20-8.8 A2G	DIN 933	
8	00135120	12332011	5	ST PC PCE	Scheibe	Washer	Washer	6,4-140HV-St A3G	DIN 9021	
9	00051520	12040044	3	ST PC PCE	6kt.Mutter	Hex. Nut	Écrou à 6 pans	M6-6 A2G	DIN 985	
10	00451220	25842048	0,020	M M M	Schlauch	Hose	Tuyau	6x2 PVC-transp.	DIN 16940	
11	01131410	96100102	1	ST PC PCE	Rahmen	Frame	Cadre			

Diese Druckausgabe kann veraltete Daten enthalten! Aktueller Ersatzteil-Kalog unter www.hako.com
This printed edition may include data out of date! For current spare part catalogue please visit www.hako.com

Filteranlage / Filter installation / Installation de filtre

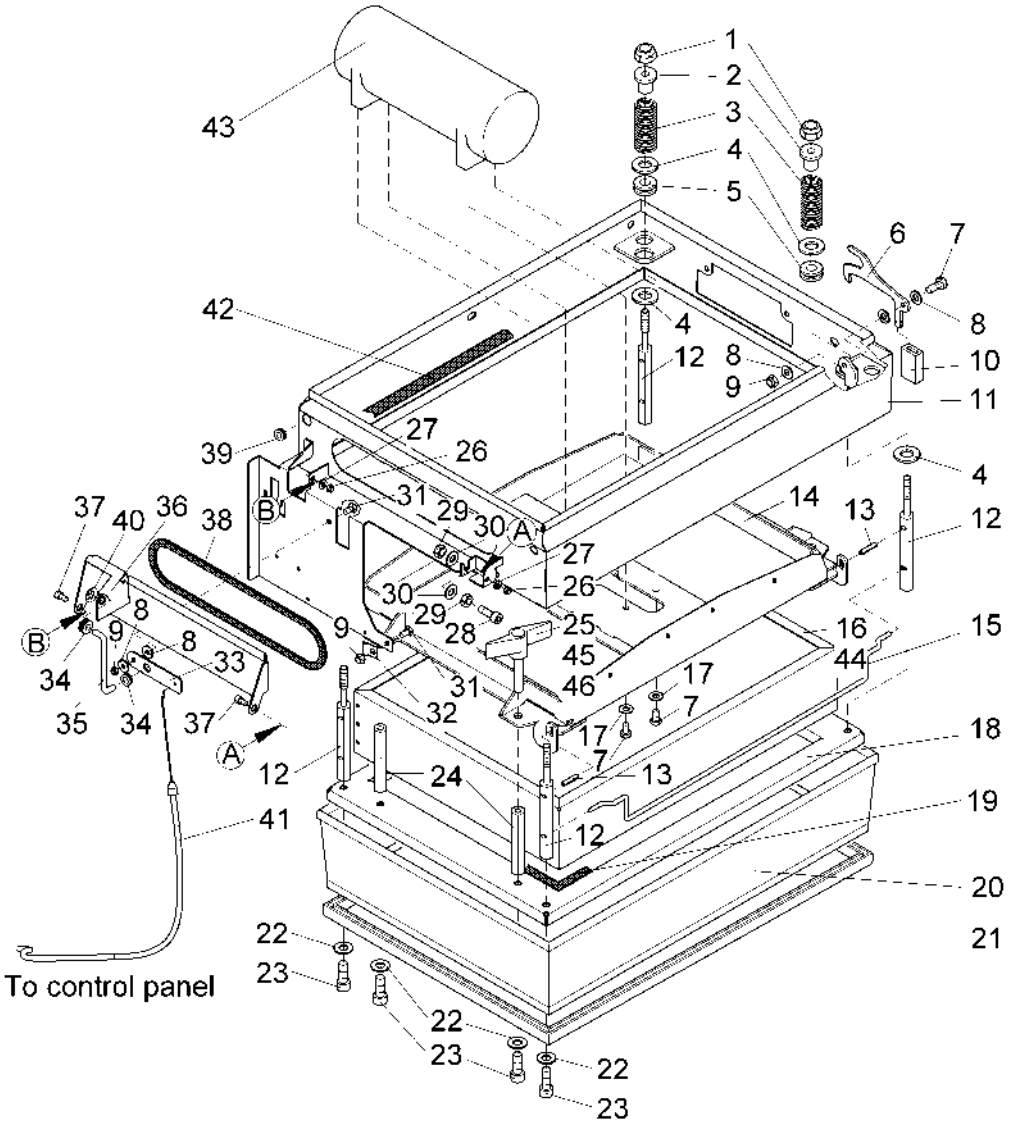

Diese Druckausgabe kann veraltete Daten enthalten! Aktueller Ersatzteil-Kalog unter www.hako.com
This printed edition may include data out of date! For current spare part catalogue please visit www.hako.com

Pos.	Best. Nr. PN Ref.No.	Mat-Nr. Mat-No. Mat.No.	Stck. Qty. Qté.	Einheit Unit Unité	Bezeichnung	Description	Designation	Abmessungen Measurement Mesurage	DIN / ISO	Bemerkungen Remarks Remarques
12	01131120	90417817	4	ST PC PCE	Sechskant	Hexagon	Barre de distance			
13	00045620	13050034	2	ST PC PCE	Spannstift	Dowel pin	Goupille à tension	5x24	DIN 1481	
14	01131130	96094263	1	ST PC PCE	Spannrahmen	Frame	Cadre			
15	01131140	90449919	1	ST PC PCE	Bügel	Handle	Etrier			
16	01130750	90419847	1	ST PC PCE	Plattenfilter	Plate filter	Filtre de plaque			
17	00730940	12520045	4	ST PC PCE	Sperrkantscheibe	Detent edged washer	Detent edged washer	SKM-6-dacrometisiert		
18	01131150	90419441	1	ST PC PCE	U-Blech	U-panel	U-Tôle			
19	00420290	25740093	1,470	M M M	Hawe Proflex	Gasket Tesamoll	Joint/Tesamoll	15X6 Nr.763/A weiß		
20	01131160	90422536	1	ST PC PCE	Ringfilter	Annular filter	Filtre annulaire			
21	00161240	25582024	1,730	M M M	Kantenschutz	Edge protection	Edge protection	10,5x17 schwarz		
22	00740310	12520029	8	ST PC PCE	Sperrkantscheibe	Washer	Rondelle	SKS-8-dacrometisiert		

Diese Druckausgabe kann veraltete Daten enthalten! Aktueller Ersatzteil-Kalog unter www.hako.com
This printed edition may include data out of date! For current spare part catalogue please visit www.hako.com

Filteranlage / Filter installation / Installation de filtre

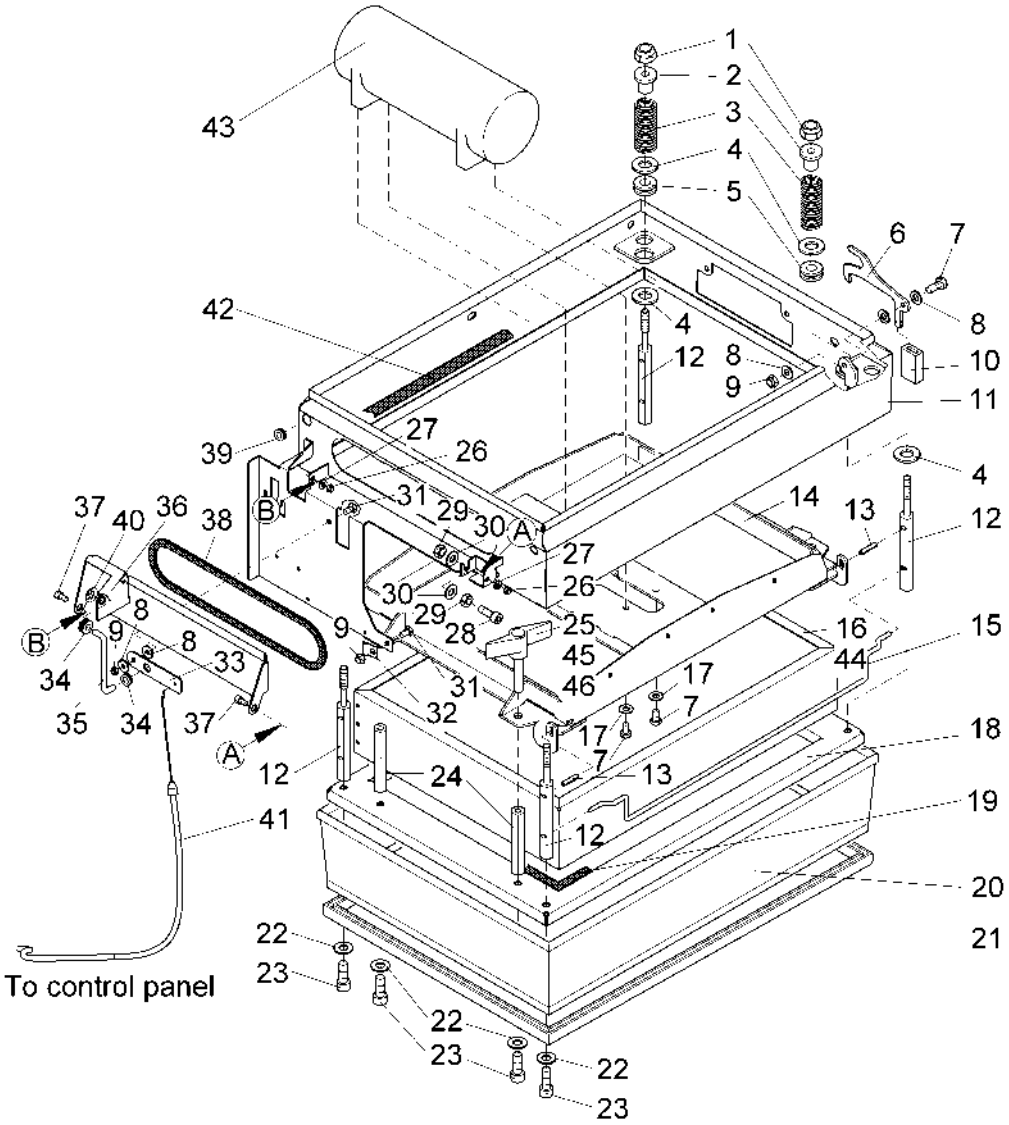

Diese Druckausgabe kann veraltete Daten enthalten! Aktueller Ersatzteil-Kalog unter www.hako.com
This printed edition may include data out of date! For current spare part catalogue please visit www.hako.com

Pos.	Best. Nr. PN Ref.No.	Mat-Nr. Mat-No. Mat.No.	Stck. Qty. Qté.	Einheit Unit Unité	Bezeichnung	Description	Designation	Abmessungen Measurement Mesurage	DIN / ISO	Bemerkungen Remarks Remarques
23	00045540	11126109	8	ST PC PCE	Zylinderschraube	Cylinder head screw	Vis de cylindre	M8x20-10.9 A2G	DIN 912	
24	01131170	90449927	4	ST PC PCE	Sechskant	Hexagon	Barre de distance			
25	00905560	17133075	4	ST PC PCE	Flügelschraube	Wing	Boulon à ailettes	M8x40 A2G		
26	01017660	12040283	2	ST PC PCE	6kt.Mutter	Hex. Nut	Écrou à 6 pans	M5-A2-70	DIN 985	
27	00958770	12318077	1	ST PC PCE	Scheibe	Washer	Rondelle	5,3-A2G	DIN 433	
28	00071450	11126273	1	ST PC PCE	Zylinderschraube	Socket head screw	Socket head screw	M8x30-8.8 A2G	DIN 912	
29	00053350	12022059	2	ST PC PCE	6kt.Mutter	Hex. Nut	Écrou à 6 pans	M8-8 A2G	DIN 934	
30	00053750	12310041	1	ST PC PCE	Scheibe	Washer	Washer	A8,4-140HV-St A2G	DIN 125	
31	00053010	11038072	2	ST PC PCE	6kt.Schraube	Hex.bolt	Vis à 6 pans	M6x16-8.8 A2G	DIN 933	
32	00534470	90063223	1	ST PC PCE	Schelle	Clamp	Agrafe			

Diese Druckausgabe kann veraltete Daten enthalten! Aktueller Ersatzteil-Kalog unter www.hako.com
This printed edition may include data out of date! For current spare part catalogue please visit www.hako.com

Filteranlage / Filter installation / Installation de filtre

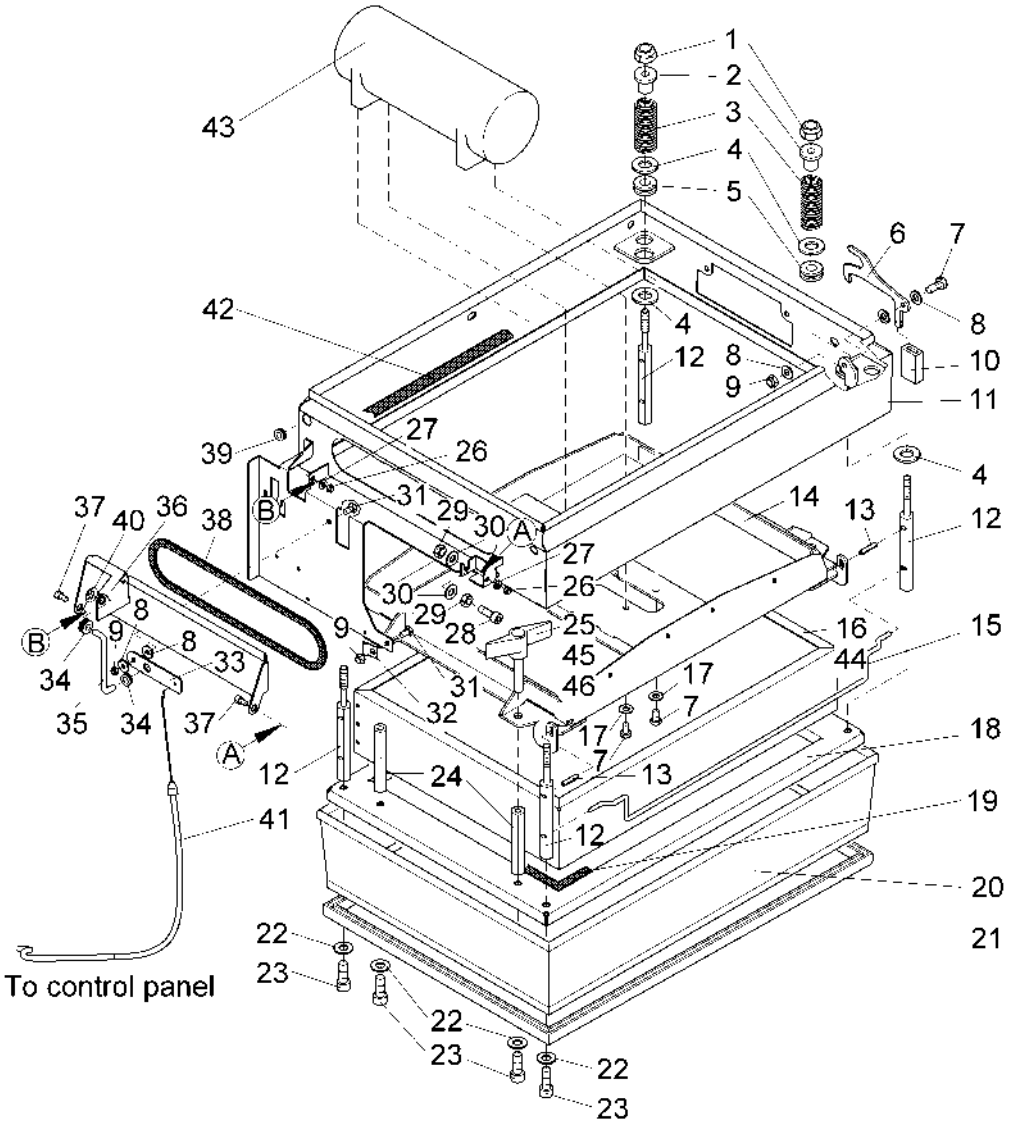

Diese Druckausgabe kann veraltete Daten enthalten! Aktueller Ersatzteil-Kalog unter www.hako.com
This printed edition may include data out of date! For current spare part catalogue please visit www.hako.com

Pos.	Best. Nr. PN Ref.No.	Mat-Nr. Mat-No. Mat.No.	Stck. Qty. Qté.	Einheit Unit Unité	Bezeichnung	Description	Designation	Abmessungen Measurement Mesurage	DIN / ISO	Bemerkungen Remarks Remarques
33	01131180	90445453	1	ST PC PCE	Hebellasche	Mounting link	Ferrure			
34	01131190	15595234	2	ST PC PCE	Kabelmuffe	Grommet	Manchon de câble			
35	01131200	90445446	1	ST PC PCE	Schubstange	Push rod	Tige			
36	01131210	90417809	1	ST PC PCE	Luftklappe	Air vent	Régulateur d'air			
37	01131440	11132198	2	ST PC PCE	Zyl.Schraube	Socket head cap screw	Vis à cylindre			
38	01075290	25740028	0,610	M M M	Hawe Proflex	Gasket TESAMOLL	Profil	9x3 NR.763/A weiss		
39	00740360	15595184	1	ST PC PCE	Kabelmuffe	Cable sleeve	Manchon du câble	5895 9x14		
40	00023290	12651113	1	ST PC PCE	Sicherungsscheibe	Thrust washer	Rondelle à fusible	6 verz.		
41	01131520	90445495	1	ST PC PCE	Betätigungszug	Actuating cable	Câble de commande			
42	00830680	27670082	1,810	M M M	Schlauch	Hose	Tuyau	B7,5x12,5	DIN 73379	
43	01000890	97055701	1	ST PC PCE	Rüttelmotor	Vibration motor	Moteur de secoueur	24 V		

Diese Druckausgabe kann veraltete Daten enthalten! Aktueller Ersatzteil-Kalog unter www.hako.com
This printed edition may include data out of date! For current spare part catalogue please visit www.hako.com

Filteranlage / Filter installation / Installation de filtre

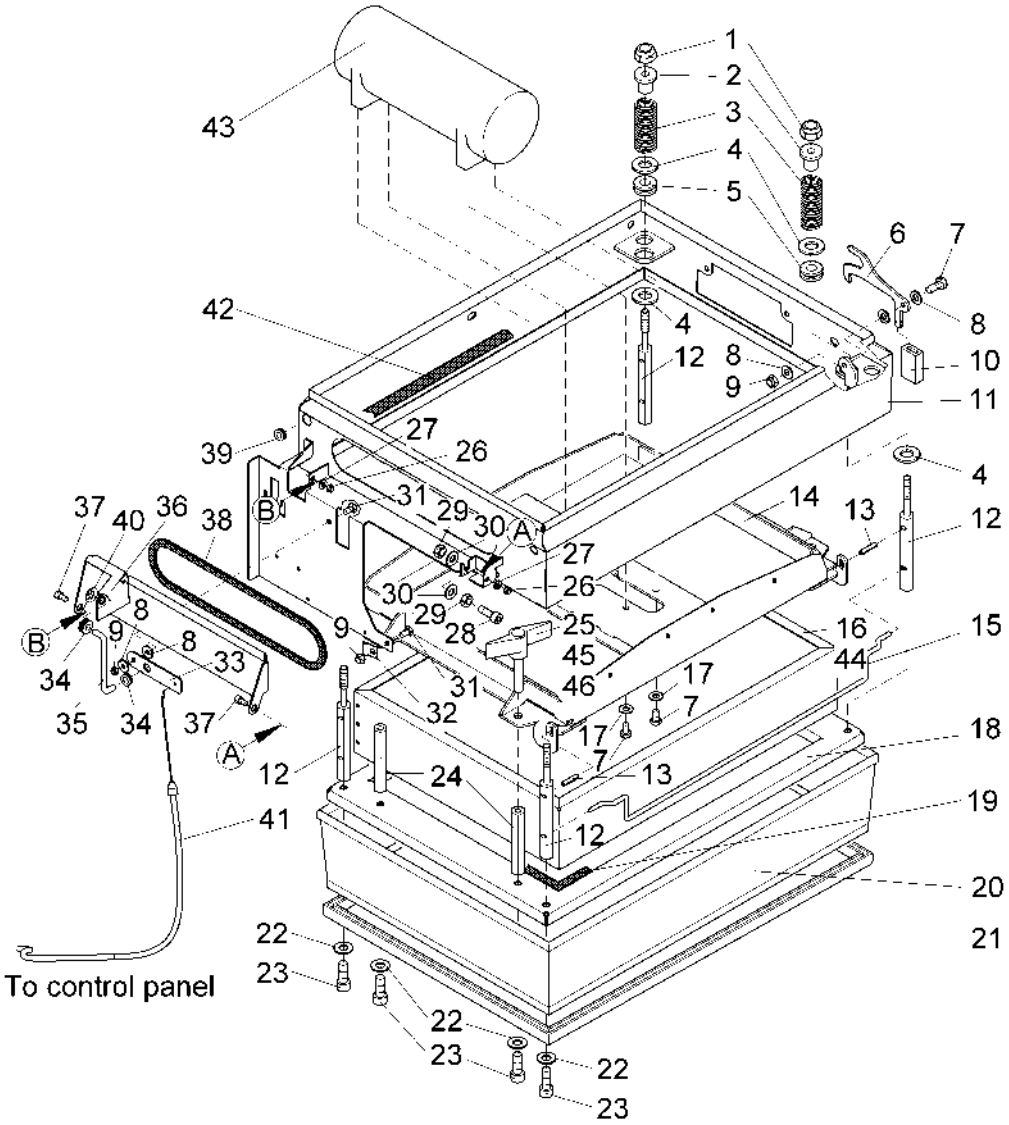

Diese Druckausgabe kann veraltete Daten enthalten! Aktueller Ersatzteil-Kalog unter www.hako.com
This printed edition may include data out of date! For current spare part catalogue please visit www.hako.com

Pos.	Best. Nr. PN Ref.No.	Mat-Nr. Mat-No. Mat.No.	Stck. Qty. Qté.	Einheit Unit Unité	Bezeichnung	Description	Designation	Abmessungen Measurement Mesurage	DIN / ISO	Bemerkungen Remarks Remarques
44	01133000	90472242	1	ST PC PCE	Sonderplattenfilter	Special plate filter				
45	01130170	90444928	4	ST PC PCE	Buchse	Bushing	Douille			
46	01133210	12045043	4	ST PC PCE	Sicherungsmutter	Locknut		100VG M8 A3G		

Diese Druckausgabe kann veraltete Daten enthalten! Aktueller Ersatzteil-Kalog unter www.hako.com
This printed edition may include data out of date! For current spare part catalogue please visit www.hako.com

Lüfterlagerung / Fan bearing / Roulement de ventilateur

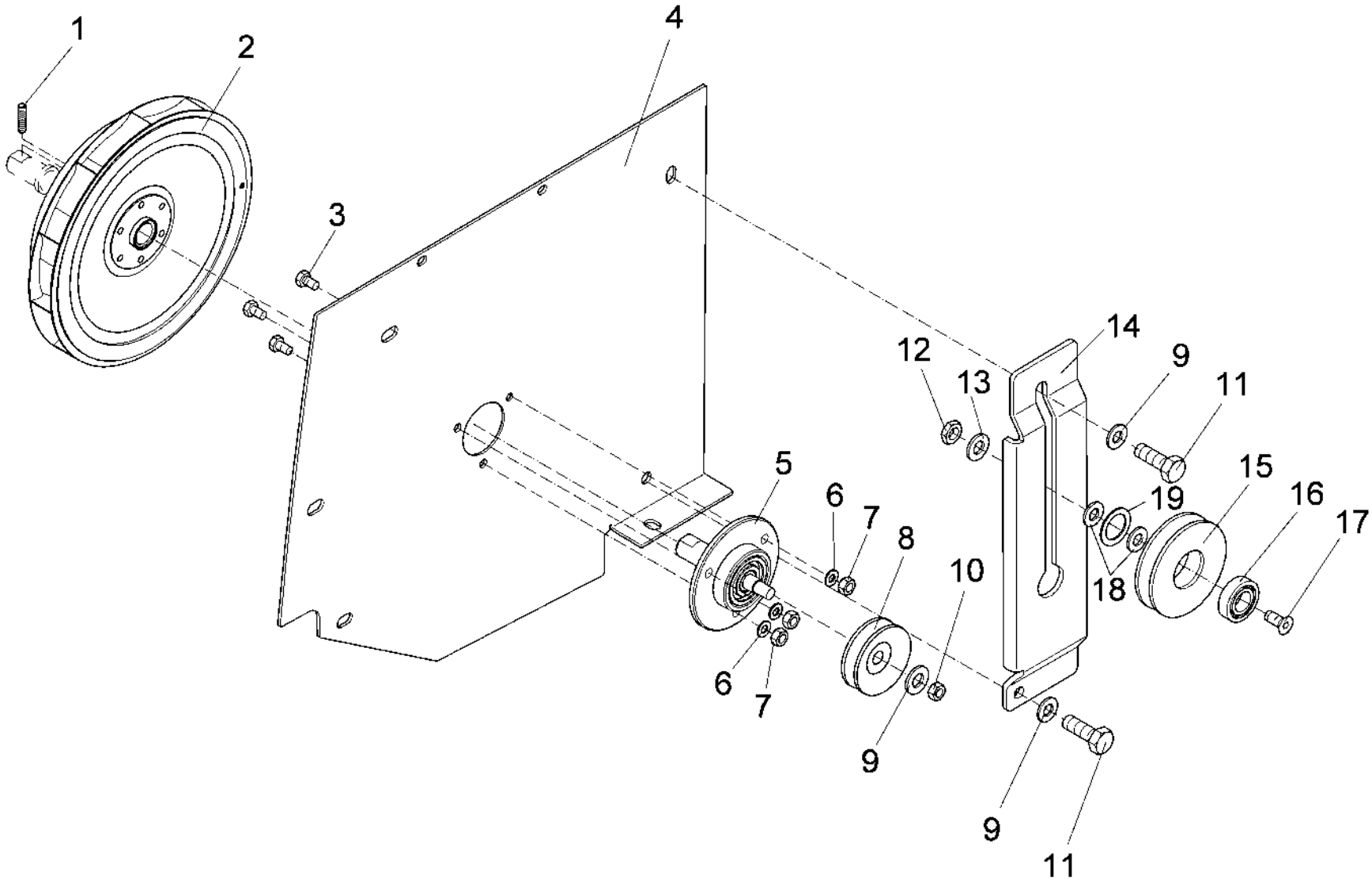

Diese Druckausgabe kann veraltete Daten enthalten! Aktueller Ersatzteil-Kalog unter www.hako.com
This printed edition may include data out of date! For current spare part catalogue please visit www.hako.com

Lüfterlagerung / Fan bearing / Roulement de ventilateur

Pos.	Best. Nr. PN Ref.No.	Mat-Nr. Mat-No. Mat.No.	Stck. Qty. Qté.	Einheit Unit Unité	Bezeichnung	Description	Designation	Abmessungen Measurement Mesurage	DIN / ISO	Bemerkungen Remarks Remarques
1	00506780	11345105	1	ST PC PCE	Gewindestift	Threaded pin	Goupille de fileté	M8x10-45H	DIN 916	
2	01131220	90417288	1	ST PC PCE	Lüfterrad	Rotating fan	Roue de ventilateur			
3	00053010	11038072	3	ST PC PCE	6kt.Schraube	Hex.bolt	Vis à 6 pans	M6x16-8.8 A2G	DIN 933	
4	03003350	90448895	1	ST PC PCE	Blech	Plate	Plaque			
5	01131230	97056311	1	ST PC PCE	Lüfterlagerung	fan bearing	Roue de ventilateur			
6	00740280	12520011	3	ST PC PCE	Sperrkantscheibe	Washer	Rondelle	SKS-6-dacrometisiert		
7	00158350	12022307	3	ST PC PCE	6kt.Mutter	Hex. Nut	Écrou à 6 pans	UNC 1/4-20 A2G		
8	01110870	90467473	1	ST PC PCE	Riemenscheibe	Belt pulley	Poulie d' courroie			
9	00740090	12520053	3	ST PC PCE	Sperrkantscheibe	Detent edged washer	Detent edged washer	SKM-8-8.8 dac		
10	00022330	12022208	1	ST PC PCE	6kt.Mutter	Hex. Nut	Écrou à 6 pans	M8LH-8 A2G	DIN 934	

Diese Druckausgabe kann veraltete Daten enthalten! Aktueller Ersatzteil-Kalog unter www.hako.com
This printed edition may include data out of date! For current spare part catalogue please visit www.hako.com

Lüfterlagerung / Fan bearing / Roulement de ventilateur

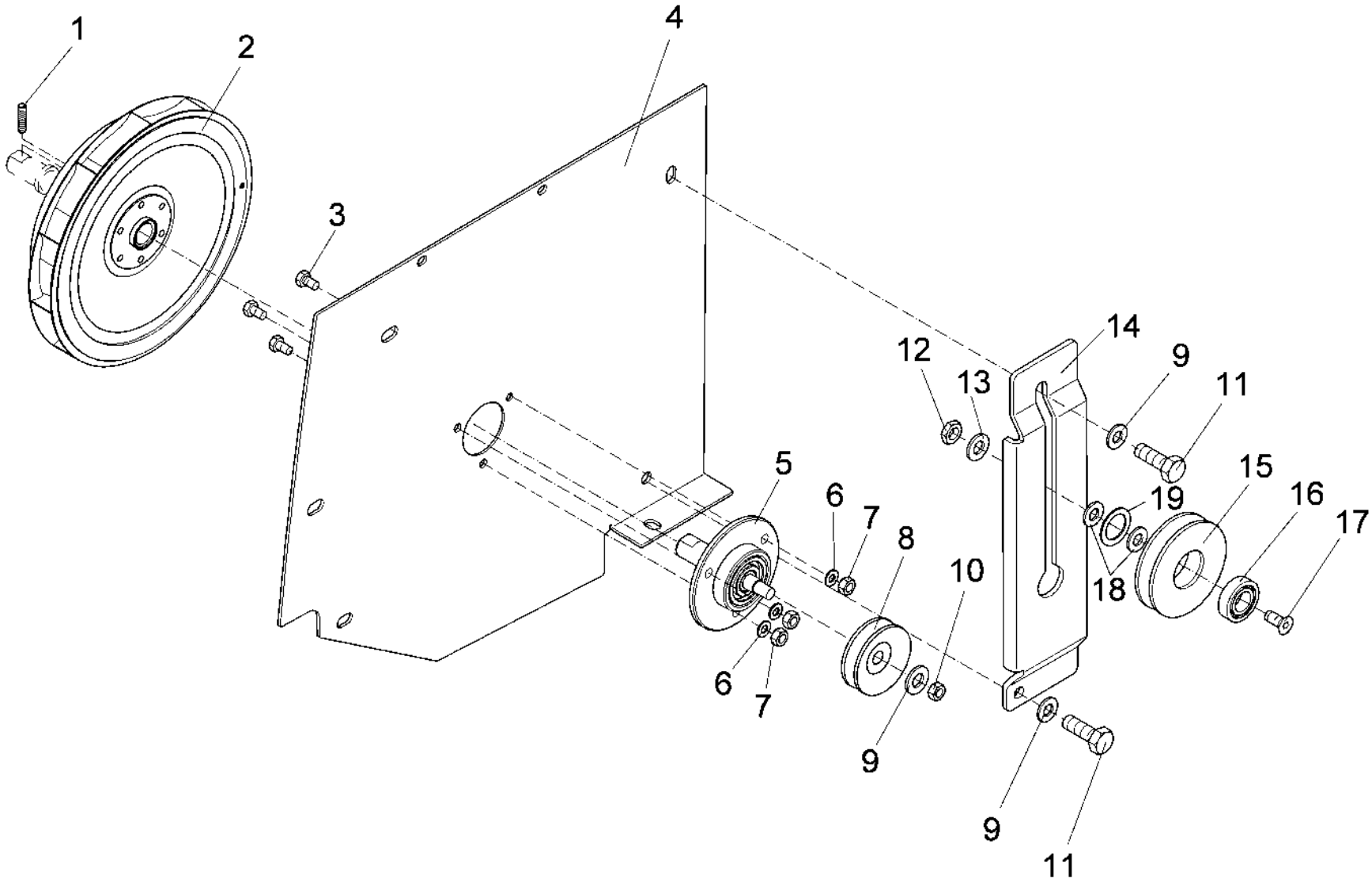

Diese Druckausgabe kann veraltete Daten enthalten! Aktueller Ersatzteil-Kalog unter www.hako.com
This printed edition may include data out of date! For current spare part catalogue please visit www.hako.com

Lüfterlagerung / Fan bearing / Roulement de ventilateur

Pos.	Best. Nr. PN Ref.No.	Mat-Nr. Mat-No. Mat.No.	Stck. Qty. Qté.	Einheit Unit Unité	Bezeichnung	Description	Designation	Abmessungen Measurement Mesurage	DIN / ISO	Bemerkungen Remarks Remarques
11	00553690	11038635	2	ST PC PCE	6kt.Schraube	Hex.bolt	Vis à 6 pans	M8x18-8.8 A2G	DIN 933	
12	00074710	12012027	2	ST PC PCE	6kt.Mutter	Hex. Nut	Écrou à 6 pans	BM10-04 A2G	DIN 439	
13	00740290	12520061	1	ST PC PCE	Sperrkantscheibe	Detent edged washer	Detent edged washer	SKM-10		
14	01131270	90455072	1	ST PC PCE	Blech	Sheet metal	Tôle			
15	---		1		Ersatzteil auf Anfrage	Spare part on request	Pièce de rechange sur demande			90467481 Laufring Poly V
16	00126330	14110290	1	ST PC PCE	Rillenkugellager	Deep groove ball bearing	Roulement à billes rigides	6201-2RS	DIN 625	
17	00021800	11225372	1	ST PC PCE	Senkschraube	Countersunk screw	Vis à tête fraisée	M10x30-8.8 A3G	DIN 7991	
18	00053760	12310058	2	ST PC PCE	Scheibe	Washer	Washer	A10,5-140HV-St A2G	DIN 125	
19	00130290	12335501	1	ST PC PCE	Pass-Scheibe	Adjusting washer	Glace de passeport	11x17x1 A2G	DIN 988	

Diese Druckausgabe kann veraltete Daten enthalten! Aktueller Ersatzteil-Kalog unter www.hako.com
This printed edition may include data out of date! For current spare part catalogue please visit www.hako.com

Kehrbehälter - Behälteraushebung / Dirt hopper - Dirt hopper lifter / Benne à détritus - Levage de benne à détritus

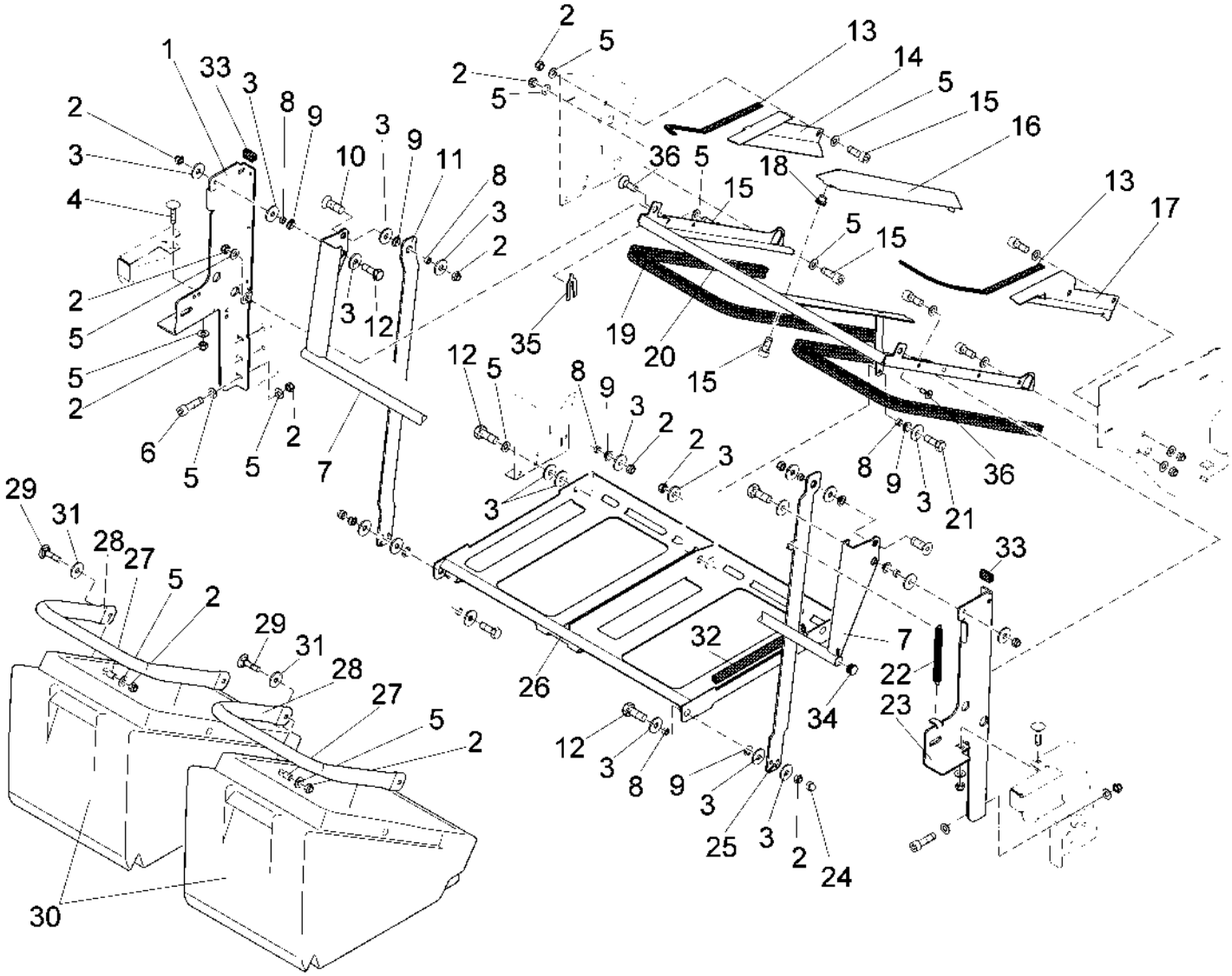

Diese Druckausgabe kann veraltete Daten enthalten! Aktueller Ersatzteil-Kalog unter www.hako.com
This printed edition may include data out of date! For current spare part catalogue please visit www.hako.com

Kehrbehälter - Behälteraushebung / Dirt hopper - Dirt hopper lifter / Benne à détritus - Levage de benne à détritus

Pos.	Best. Nr. PN Ref.No.	Mat-Nr. Mat-No. Mat.No.	Stck. Qty. Qté.	Einheit Unit Unité	Bezeichnung	Description	Designation	Abmessungen Measurement Mesurage	DIN / ISO	Bemerkungen Remarks Remarques
1	01130050	90422312	1	ST PC PCE	Halter, links	Holder, L.H.	Support à gauche			
2	00051510	12040051	26	ST PC PCE	6kt.Mutter	Hex. Nut	Écrou à 6 pans	M8-8 A2G	DIN 985	
3	00042900	12332029	24	ST PC PCE	Scheibe	Washer	Washer	8,4-140HV-St A3G	DIN 9021	
4	00878410	11620283	2	ST PC PCE	Flachrundkopfschraube	Screw	Vis	M8x20-8.8 A2G	DIN 603	
5	00053750	12310041	37	ST PC PCE	Scheibe	Washer	Washer	A8,4-140HV-St A2G	DIN 125	
6	00103300	11126067	6	ST PC PCE	Zylinderschraube	Socket head screw	Socket head screw	M8x25-8.8 A2G	DIN 912	
7	01130060	96100227	1	ST PC PCE	Bügel	Handle	Poignée			
8	01130070	90445719	9	ST PC PCE	Buchse	Bushing	Douille			
9	01130080	14895338	9	ST PC PCE	Gleitlagerbuchse	Slide bearing bush	Douille à coussinet			
10	00101500	11225455	2	ST PC PCE	Senkschraube	Countersunk screw	Vis à tête fraisée	M8x25-8.8 A2G	DIN 7991	

Diese Druckausgabe kann veraltete Daten enthalten! Aktueller Ersatzteil-Kalog unter www.hako.com
This printed edition may include data out of date! For current spare part catalogue please visit www.hako.com

Kehrbehälter - Behälteraushebung / Dirt hopper - Dirt hopper lifter / Benne à détritus - Levage de benne à détritus

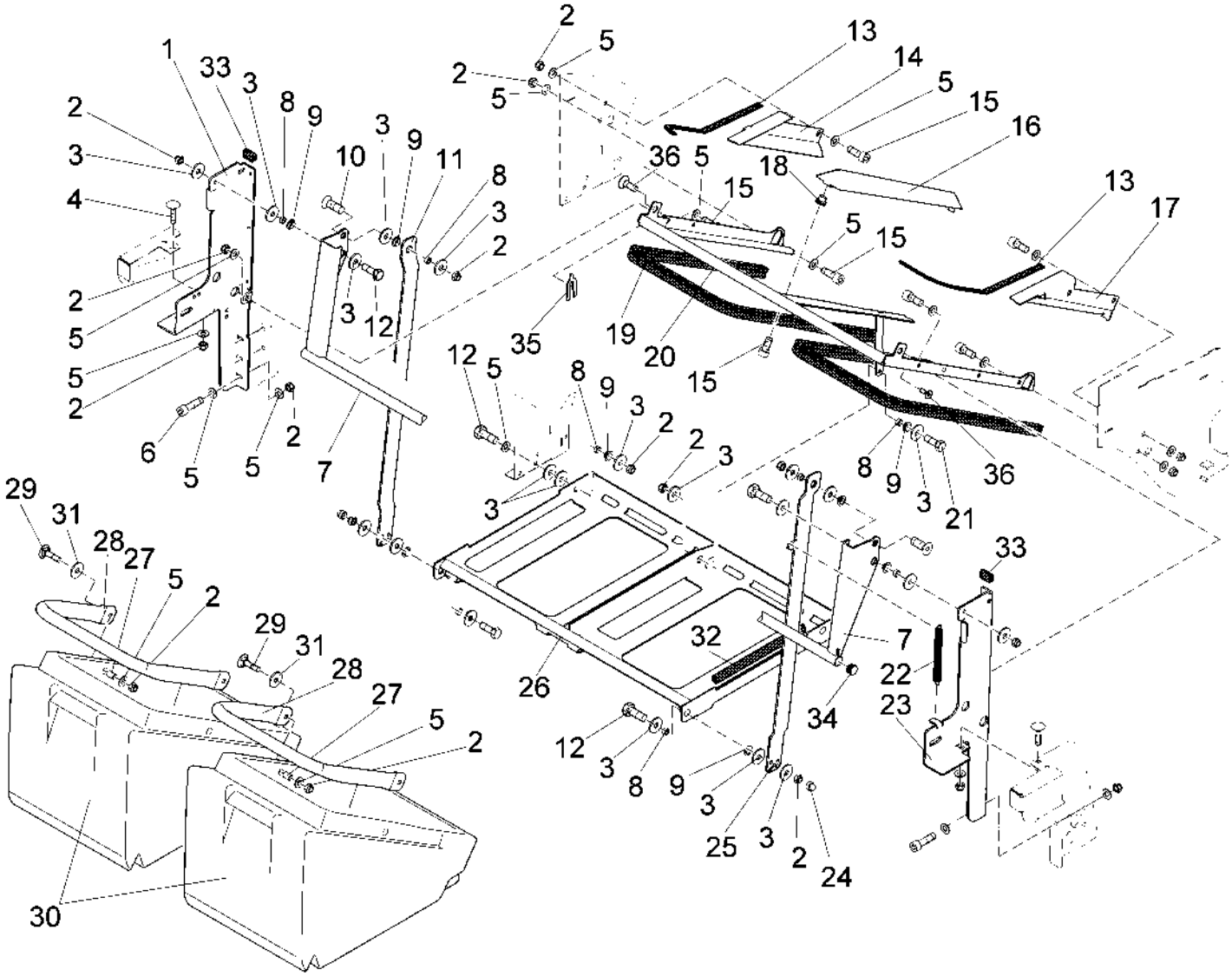

Diese Druckausgabe kann veraltete Daten enthalten! Aktueller Ersatzteil-Kalog unter www.hako.com
This printed edition may include data out of date! For current spare part catalogue please visit www.hako.com

Pos.	Best. Nr. PN Ref.No.	Mat-Nr. Mat-No. Mat.No.	Stck. Qty. Qté.	Einheit Unit Unité	Bezeichnung	Description	Designation	Abmessungen Measurement Mesurage	DIN / ISO	Bemerkungen Remarks Remarques
11	01130090	90445677	1	ST PC PCE	Blech	Sheet metal	Tôle			
12	00053100	11038247	6	ST PC PCE	6kt.Schraube	Hexagon screw	Vis à 6 pans	M8x25-8.8 A2G	DIN 933	
13	01130200	25740267	1,240	M M M	Dichtungsband	Sealing band	Bande d' isolation			
14	01130300	90444944	1	ST PC PCE	Blech links	Sheet metal L.H.	Tôle à gauche	70114/01		
15	00045540	11126109	11	ST PC PCE	Zylinderschraube	Cylinder head screw	Vis de cylindre	M8x20-10.9 A2G	DIN 912	
16	01130100	90422197	1	ST PC PCE	Blech	Plate filter	Plaque			
17	01130310	90421165	1	ST PC PCE	Blech rechts	Sheet metal, R.H.	Tôle á droite	70113/01		
18	01130110	12180071	1	ST PC PCE	Nietmutter	Nut	Écrou à rivet			
19	00750430	25583014	2,510	M M M	Kantenschutz	Edge protection	Protection d'affilage	1,5-3,5 schwarz		
20	01130120	96099759	1	ST PC PCE	Dichtblech	Sealing plate	Plaque d' étanchéité			
21	00077110	11038239	1	ST PC PCE	6kt.Schraube	Hexagon screw	Vis à 6 pans	M8x22-8.8 A2G	DIN 933	

Diese Druckausgabe kann veraltete Daten enthalten! Aktueller Ersatzteil-Kalog unter www.hako.com
This printed edition may include data out of date! For current spare part catalogue please visit www.hako.com

Kehrbehälter - Behälteraushebung / Dirt hopper - Dirt hopper lifter / Benne à détritus - Levage de benne à détritus

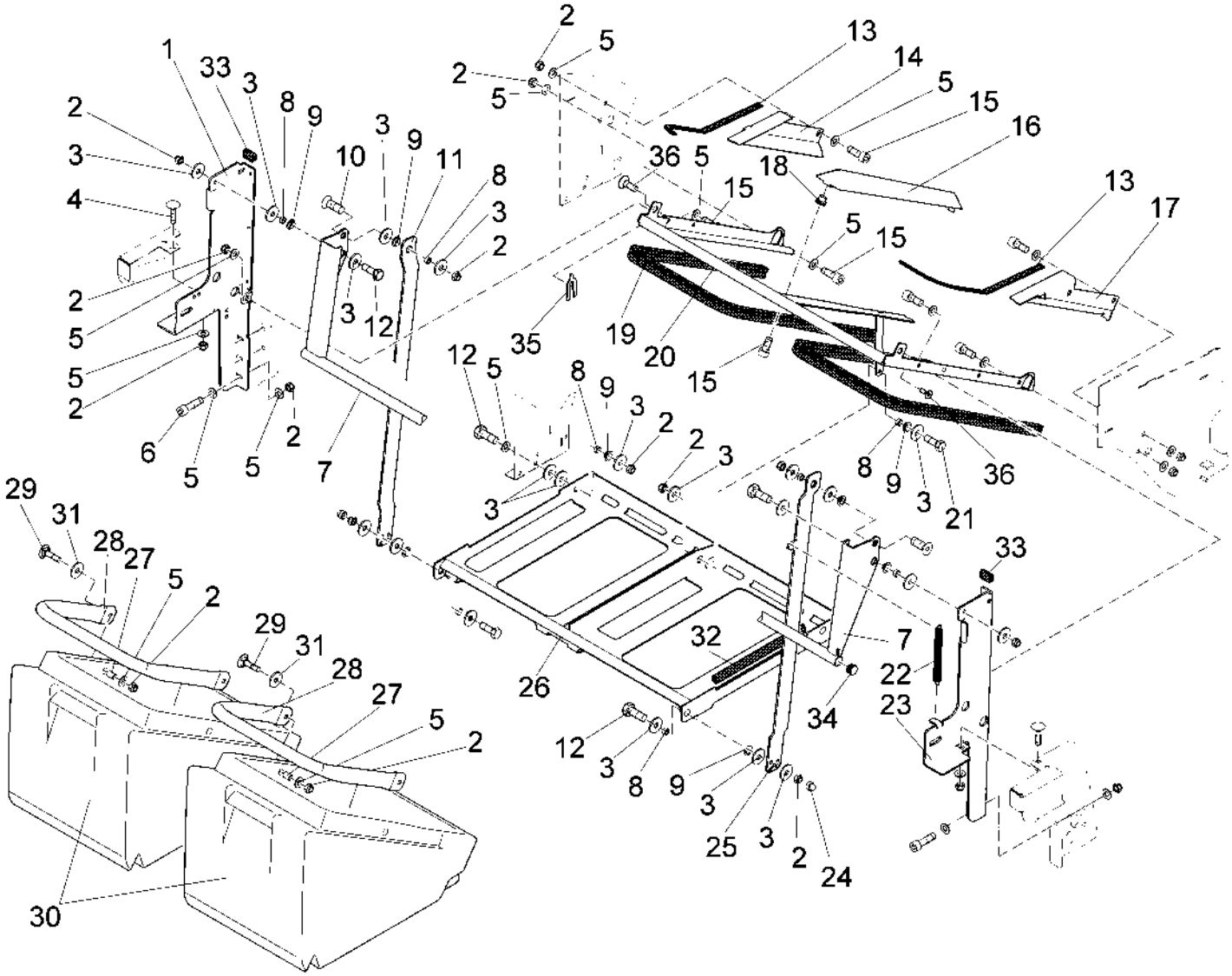

Diese Druckausgabe kann veraltete Daten enthalten! Aktueller Ersatzteil-Kalog unter www.hako.com
This printed edition may include data out of date! For current spare part catalogue please visit www.hako.com

Pos.	Best. Nr. PN Ref.No.	Mat-Nr. Mat-No. Mat.No.	Stck. Qty. Qté.	Einheit Unit Unité	Bezeichnung	Description	Designation	Abmessungen Measurement Mesurage	DIN / ISO	Bemerkungen Remarks Remarques
22	01130130	90445925	1	ST PC PCE	Zugfeder	Pull spring	Ressort à traction			
23	01130140	90422304	1	ST PC PCE	Halter, rechts	Holder, R.H.	Support à droite			
24	00131610	15592033	2	ST PC PCE	Schutzkappe	Lens cap	Capot de protection	1000/893 SW		
25	01130150	90422551	1	ST PC PCE	Blech	Sheet metal	Tôle			
26	01130160	90444951	1	ST PC PCE	Tragblech	Plate filter	Plaque			
27	01130170	90444928	4	ST PC PCE	Buchse	Bushing	Douille			
28	01130180	90422270	2	ST PC PCE	Rohrbügel	Handle	Poignée			
29	00078920	11620291	4	ST PC PCE	Flachrundkopfschraube	Screw	Vis	M8x35-8.8 A2G	DIN 603	
30	01130190	90446790	2	ST PC PCE	Kehrbehälter grau	Litter hopper	Benne à détritus			
31	00053770	12310066	4	ST PC PCE	Scheibe	Washer	Washer	A13-140HV-St A2G	DIN 125	
32	00161240	25582024	0,360	M M M	Kantenschutz	Edge protection	Edge protection	10,5x17 schwarz		

Diese Druckausgabe kann veraltete Daten enthalten! Aktueller Ersatzteil-Kalog unter www.hako.com
This printed edition may include data out of date! For current spare part catalogue please visit www.hako.com

Kehrbehälter - Behälteraushebung / Dirt hopper - Dirt hopper lifter / Benne à détritus - Levage de benne à détritus

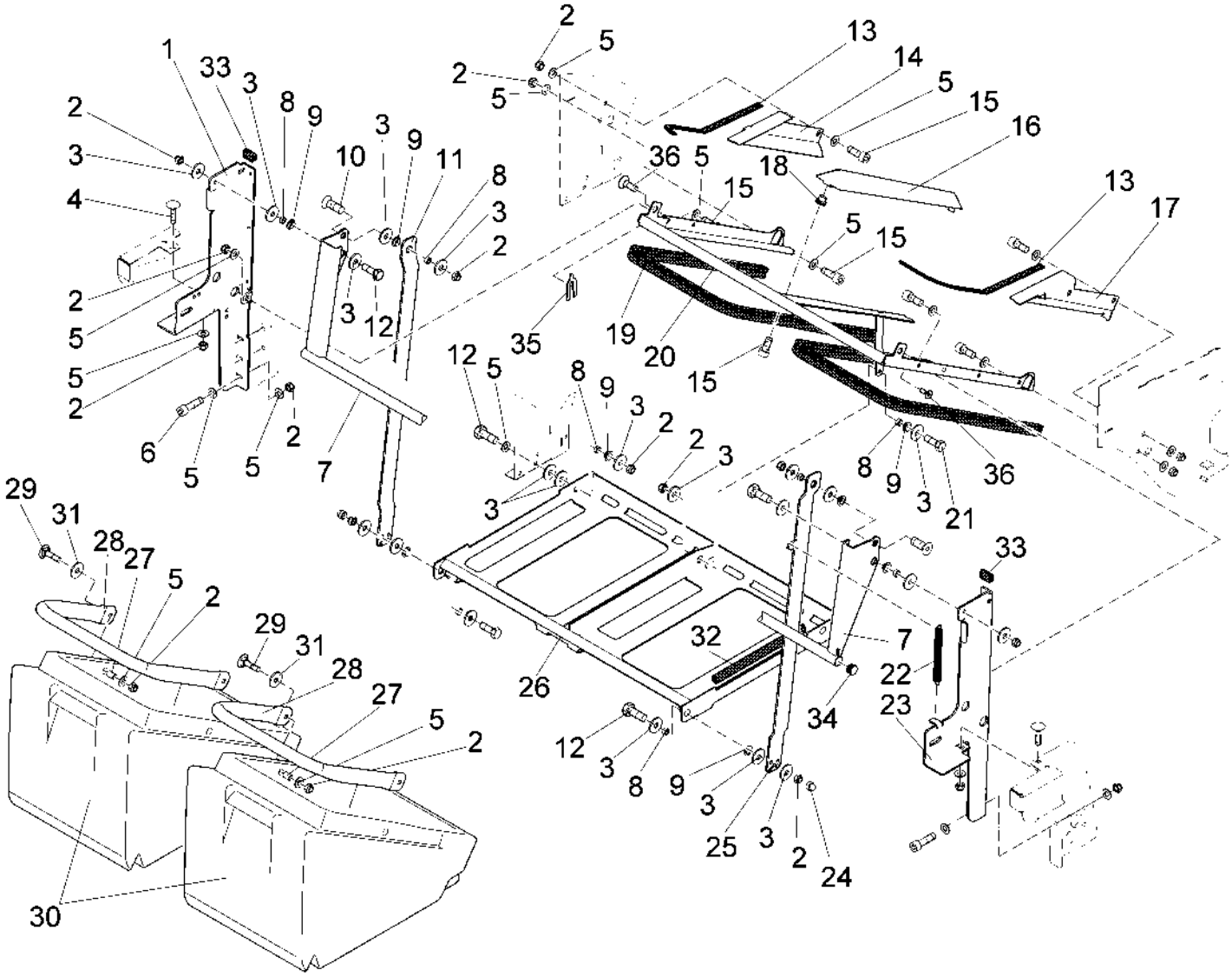

Diese Druckausgabe kann veraltete Daten enthalten! Aktueller Ersatzteil-Kalog unter www.hako.com
This printed edition may include data out of date! For current spare part catalogue please visit www.hako.com

Pos.	Best. Nr. PN Ref.No.	Mat-Nr. Mat-No. Mat.No.	Stck. Qty. Qté.	Einheit Unit Unité	Bezeichnung	Description	Designation	Abmessungen Measurement Mesurage	DIN / ISO	Bemerkungen Remarks Remarques
33	00161240	25582024	0,060	M M M	Kantenschutz	Edge protection	Edge protection	10,5x17 schwarz		
34	01136440	15590664	2	ST PC PCE	Verschluss-Stopfen	Sealing plug	Bouchon	SL 22x1,0-2,5 schwarz		
35	01131490	90450511	2	ST PC PCE	Ausgleichsblech	Sheet metal	Tôle			
36	00059080	11225331	2	ST PC PCE	Senkschraube	Countersunk screw	Vis à tête fraisée	M8x20-8.8 A2G	DIN 7991	

Diese Druckausgabe kann veraltete Daten enthalten! Aktueller Ersatzteil-Kalog unter www.hako.com
This printed edition may include data out of date! For current spare part catalogue please visit www.hako.com

Hinterräder (Massiv) - Bremse - Bremspedal / Rear wheel (massive) - Brake - Brake pedal / Roue arrière (massif) - Frein - Pédale d' frein

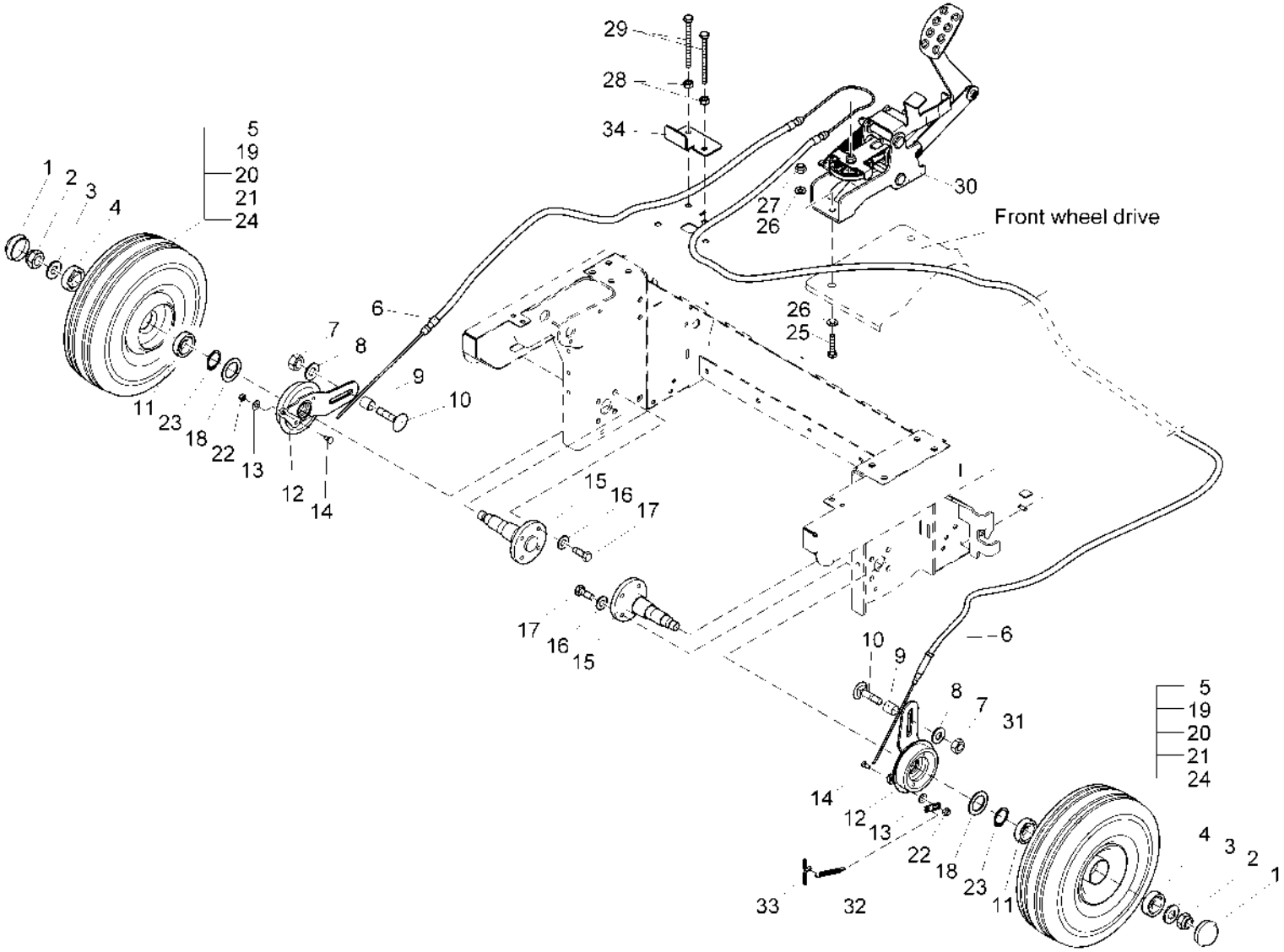

Diese Druckausgabe kann veraltete Daten enthalten! Aktueller Ersatzteil-Kalog unter www.hako.com
This printed edition may include data out of date! For current spare part catalogue please visit www.hako.com

Hinterräder (Massiv) - Bremse - Bremspedal / Rear wheel (massive) - Brake - Brake pedal / Roue arrière (massif) - Frein - Pédale d' frein

Pos.	Best. Nr. PN Ref.No.	Mat-Nr. Mat-No. Mat.No.	Stck. Qty. Qté.	Einheit Unit Unité	Bezeichnung	Description	Designation	Abmessungen Measurement Mesurage	DIN / ISO	Bemerkungen Remarks Remarques
1	01131060	90467622	2	ST PC PCE	Druckkappe	Cap	Chapeau	47 mm		
2	00135350	12040085	2	ST PC PCE	6kt.Mutter	Hex. Nut	Écrou à 6 pans	M16-6 A3G	DIN 985	
3	00053790	12310082	2	ST PC PCE	Scheibe	Washer	Washer	A17-140HV-St A2G	DIN 125	
4	00706370	14110589	2	ST PC PCE	Rillenkugellager	Deep groove ball bearing	Roulement à billes rigides	6204-2RS	DIN 625	
5	01133030	90465931	2	ST PC PCE	Reifen	Tyre		4.00-4M Solid		
6	01130350	90422007	1	ST PC PCE	Bremsbowdenzug	Bowden cable for brake	Câble bowden de freinage			
7	00074710	12012027	2	ST PC PCE	6kt.Mutter	Hex. Nut	Écrou à 6 pans	BM10-04 A2G	DIN 439	
8	00053760	12310058	2	ST PC PCE	Scheibe	Washer	Washer	A10,5-140HV-St A2G	DIN 125	
9	01130780	90445826	2	ST PC PCE	Buchse	Bushing	Douille			
10	01130790	11620572	2	ST PC PCE	Flachrundschraube	Cup head square neck bolt	Plat rond vis			

Diese Druckausgabe kann veraltete Daten enthalten! Aktueller Ersatzteil-Kalog unter www.hako.com
This printed edition may include data out of date! For current spare part catalogue please visit www.hako.com

Hinterräder (Massiv) - Bremse - Bremspedal / Rear wheel (massive) - Brake - Brake pedal / Roue arrière (massif) - Frein - Pédale d' frein

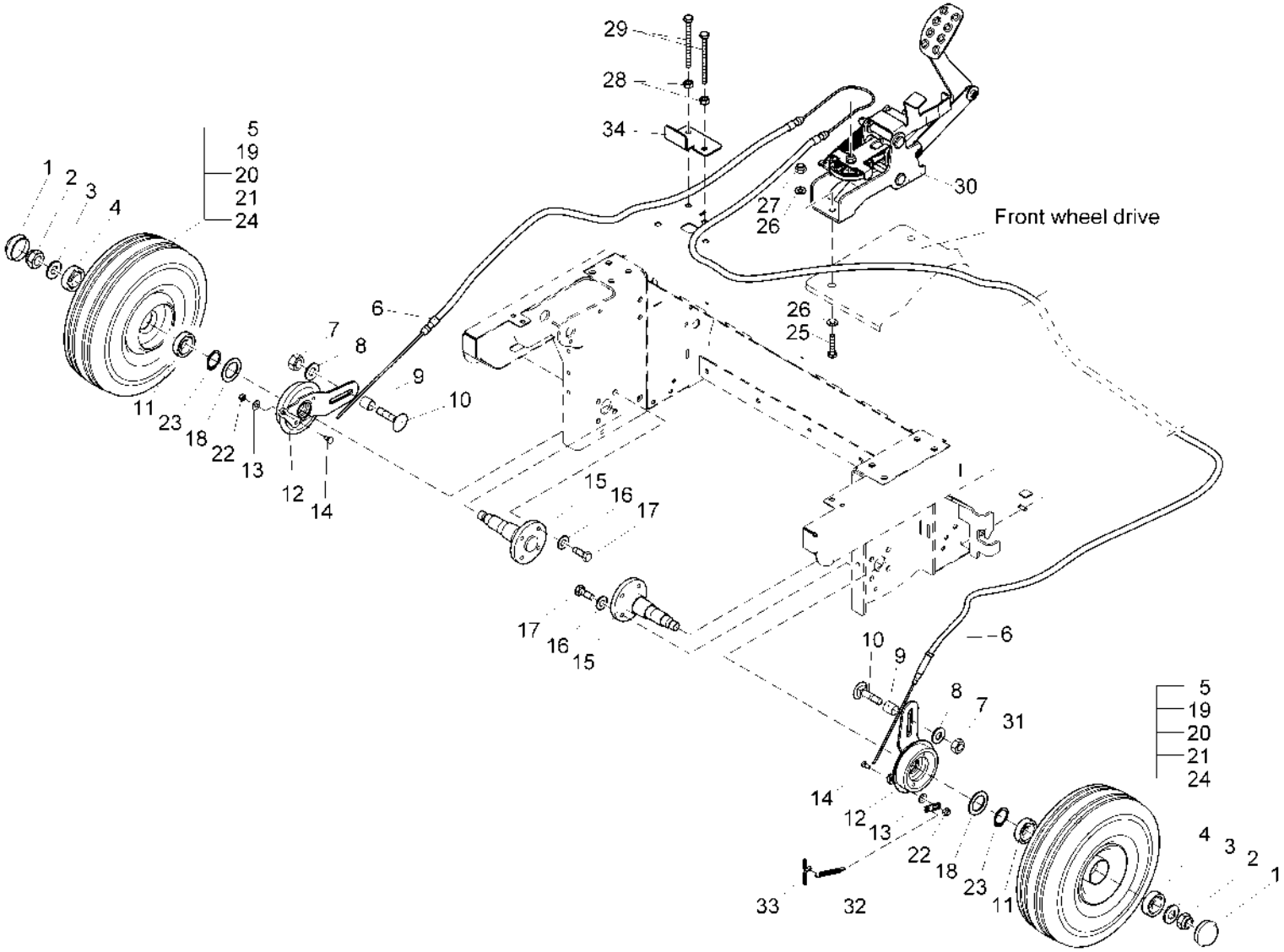

Diese Druckausgabe kann veraltete Daten enthalten! Aktueller Ersatzteil-Kalog unter www.hako.com
This printed edition may include data out of date! For current spare part catalogue please visit www.hako.com

Pos.	Best. Nr. PN Ref.No.	Mat-Nr. Mat-No. Mat.No.	Stck. Qty. Qté.	Einheit Unit Unité	Bezeichnung	Description	Designation	Abmessungen Measurement Mesurage	DIN / ISO	Bemerkungen Remarks Remarques
11	00281050	14110225	2	ST PC PCE	Rillenkugellager	Deep groove ball bearing	Roulement à billes rigides	6005-2RS	DIN 625	
12	01131080	90467648	2	ST PC PCE	Bremse	Brake	Frein	90mm		
13	00053730	12310033	2	ST PC PCE	Scheibe	Washer	Washer	A6,4-140HV-St A2G	DIN 125	
14	01133970	90467820	2	ST PC PCE	Klemmschraube	clamping screw				
15	01131090	90467630	2	ST PC PCE	Achse	Axle with flange	Essieu	Ø35x138 mit Flansch Ø85		
16	00740290	12520061	8	ST PC PCE	Sperrkantscheibe	Detent edged washer	Detent edged washer	SKM-10		
17	00021130	11038353	8	ST PC PCE	6kt.Schraube	Hex.bolt	Vis à 6 pans	M10x20-8.8 A3G	DIN 933	
18	01133960	90467903	2	ST PC PCE	Scheibe	washer				
19	01132990	90466608	2	ST PC PCE	Bremstrommel	Brake drum	Tambour de freins			
20	00054230	12660064	2	ST PC PCE	Sicherungsring	Retaining ring	Circlip	47x1,75 phos.	DIN 472	

Diese Druckausgabe kann veraltete Daten enthalten! Aktueller Ersatzteil-Kalog unter www.hako.com
This printed edition may include data out of date! For current spare part catalogue please visit www.hako.com

Hinterräder (Massiv) - Bremse - Bremspedal / Rear wheel (massive) - Brake - Brake pedal / Roue arrière (massif) - Frein - Pédale d' frein

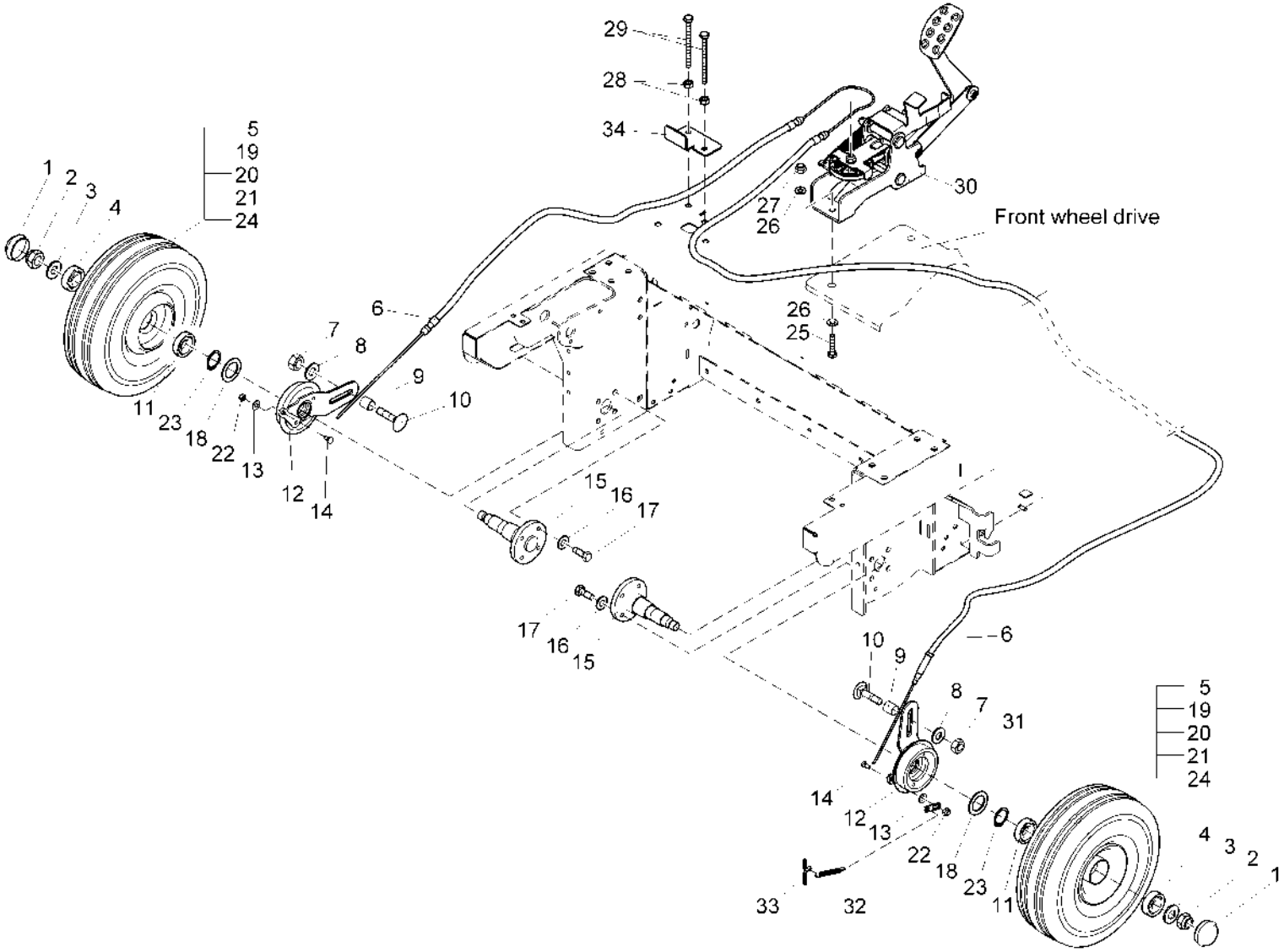

Diese Druckausgabe kann veraltete Daten enthalten! Aktueller Ersatzteil-Kalog unter www.hako.com
This printed edition may include data out of date! For current spare part catalogue please visit www.hako.com

Pos.	Best. Nr. PN Ref.No.	Mat-Nr. Mat-No. Mat.No.	Stck. Qty. Qté.	Einheit Unit Unité	Bezeichnung	Description	Designation	Abmessungen Measurement Mesurage	DIN / ISO	Bemerkungen Remarks Remarques
21	00137020	11126208	12	ST PC PCE	Zylinderschraube	Cylinder head screw	Vis de cylindre	M6x30-8.8 A2G	DIN 912	
22	00053330	12022042	2	ST PC PCE	6kt.Mutter	Hex. Nut	Écrou à 6 pans	M6-8 A2G	DIN 934	
23	00863220	12610283	2	ST PC PCE	Sicherungsring	Retaining ring	Circlip	32x1,5-phos.	DIN 471	
24	01133010	90474016	2	ST PC PCE	Felgenhälfte	Rim half	Moitié de jante	2.50C-4DX3.0		
25	00054690	11038262	2	ST PC PCE	6kt.Schraube	Hexagon screw	Vis à 6 pans	M8x35-8.8 A2G	DIN 933	
26	00053750	12310041	4	ST PC PCE	Scheibe	Washer	Washer	A8,4-140HV-St A2G	DIN 125	
27	00051510	12040051	2	ST PC PCE	6kt.Mutter	Hex. Nut	Écrou à 6 pans	M8-8 A2G	DIN 985	
28	00053350	12022059	2	ST PC PCE	6kt.Mutter	Hex. Nut	Écrou à 6 pans	M8-8 A2G	DIN 934	
29	00074500	11032935	2	ST PC PCE	6kt.Schraube	Hex.bolt	Vis à 6 pans	M8x90-8.8 A2G	DIN 931	
30					**Bremspedal**	**Brake pedal**	**Pédale de frein**		**Seite/Page**	**204**
31	01133700	90472820	1	ST PC PCE	Lasche (10er Strang)	mounting link				

Diese Druckausgabe kann veraltete Daten enthalten! Aktueller Ersatzteil-Kalog unter www.hako.com
This printed edition may include data out of date! For current spare part catalogue please visit www.hako.com

Hinterräder (Massiv) - Bremse - Bremspedal / Rear wheel (massive) - Brake - Brake pedal / Roue arrière (massif) - Frein - Pédale d' frein

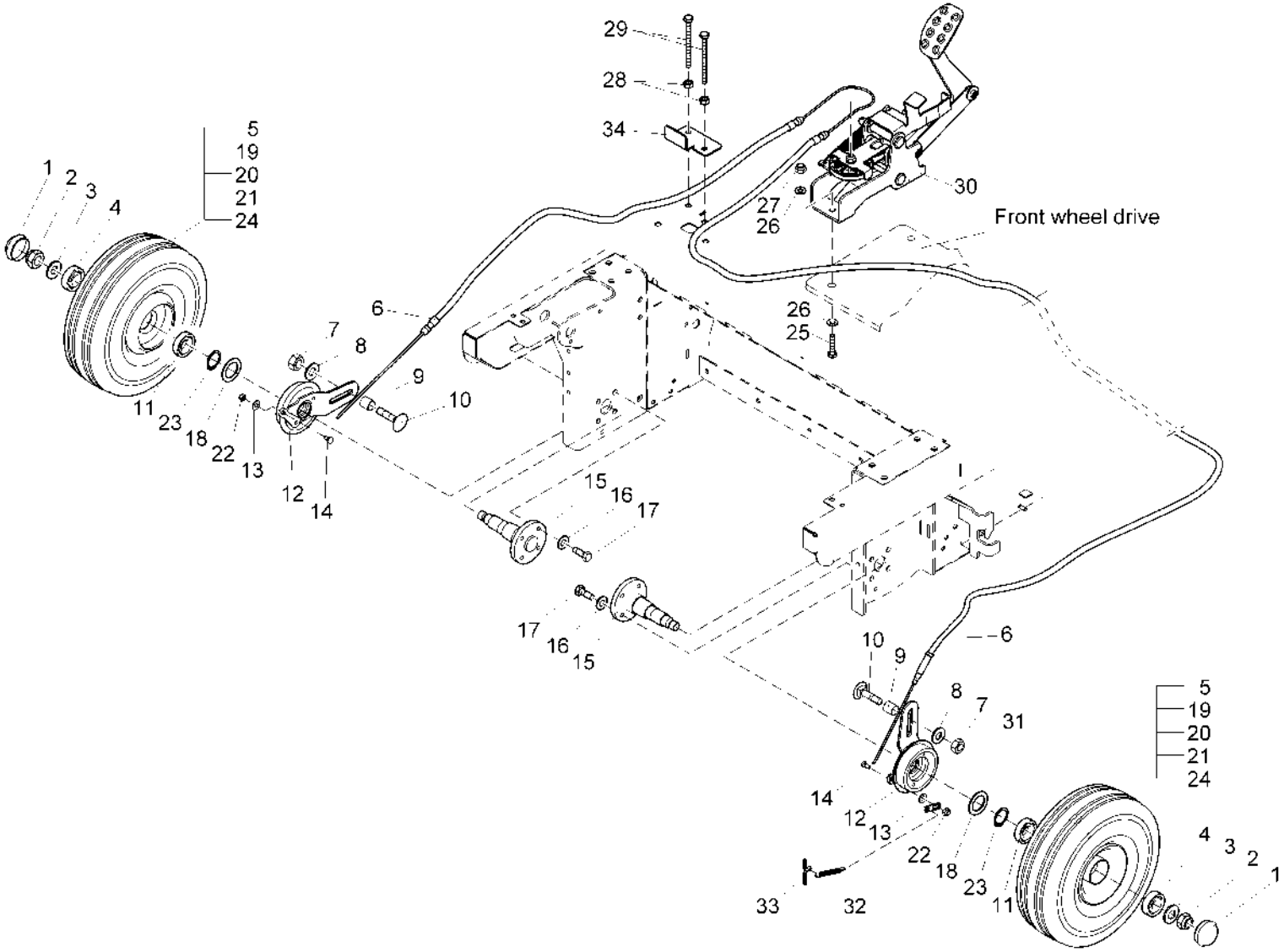

Diese Druckausgabe kann veraltete Daten enthalten! Aktueller Ersatzteil-Kalog unter www.hako.com
This printed edition may include data out of date! For current spare part catalogue please visit www.hako.com

Pos.	Best. Nr. PN Ref.No.	Mat-Nr. Mat-No. Mat.No.	Stck. Qty. Qté.	Einheit Unit Unité	Bezeichnung	Description	Designation	Abmessungen Measurement Mesurage	DIN / ISO	Bemerkungen Remarks Remarques
32	00853650	90269341	1	ST PC PCE	Zugfeder	Tension spring	Ressort de traction			
33	00054890	13280227	1	ST PC PCE	Splint	Cotter pin	Goupille fendue	5x32-St A3G	ISO 1234	
34	01131320	90418898	1	ST PC PCE	Anschlagwinkel	Stop angel	Équerre			

Diese Druckausgabe kann veraltete Daten enthalten! Aktueller Ersatzteil-Kalog unter www.hako.com
This printed edition may include data out of date! For current spare part catalogue please visit www.hako.com

Bremspedal / Brake pedal / Pédale de frein

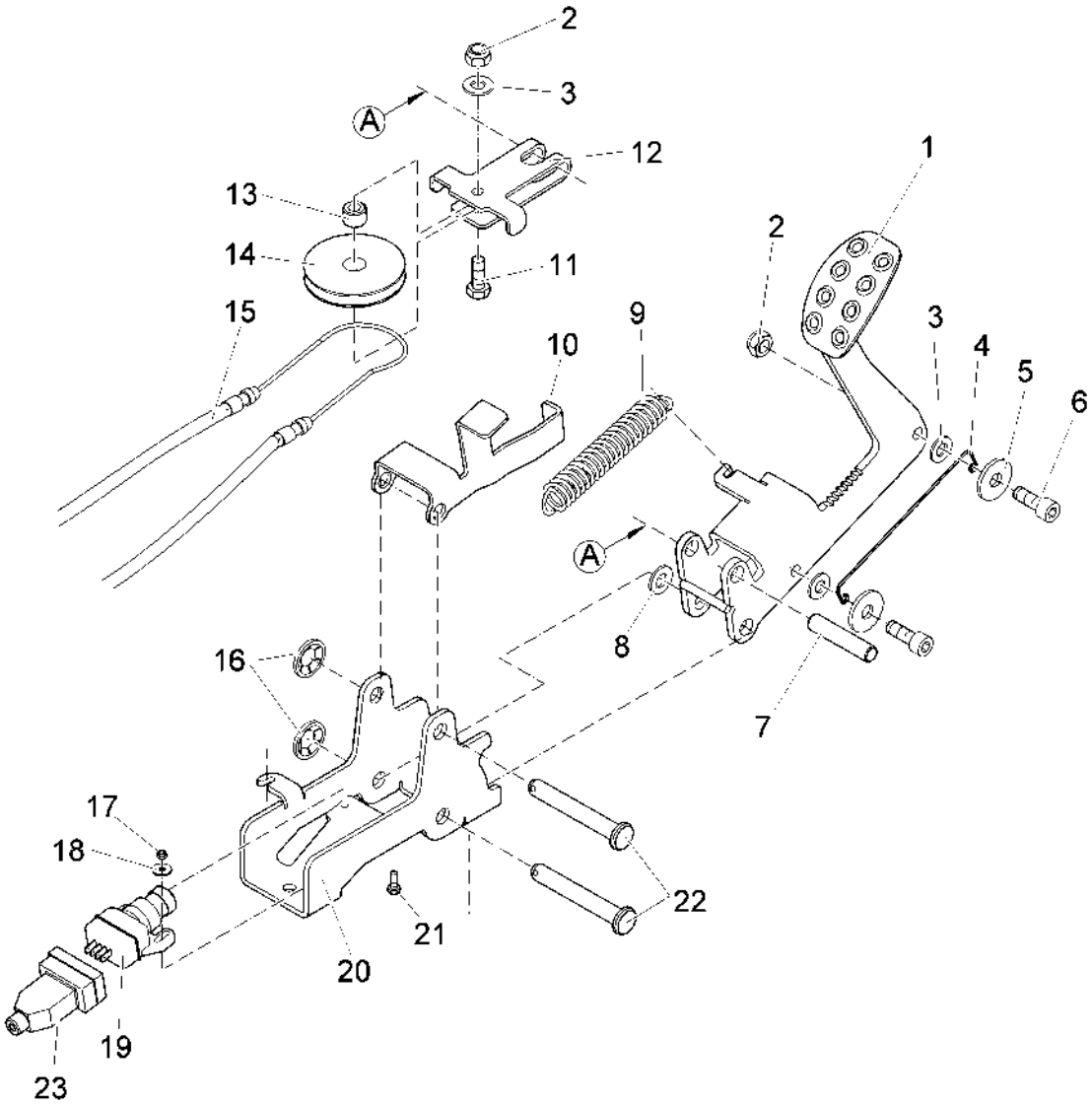

Diese Druckausgabe kann veraltete Daten enthalten! Aktueller Ersatzteil-Kalog unter www.hako.com
This printed edition may include data out of date! For current spare part catalogue please visit www.hako.com

Bremspedal / Brake pedal / Pédale de frein

Pos.	Best. Nr. PN Ref.No.	Mat-Nr. Mat-No. Mat.No.	Stck. Qty. Qté.	Einheit Unit Unité	Bezeichnung	Description	Designation	Abmessungen Measurement Mesurage	DIN / ISO	Bemerkungen Remarks Remarques
1	01130320	96092655	1	ST PC PCE	Bremspedal	Pedal brake	Pédale de frein			
2	00051510	12040051	3	ST PC PCE	6kt.Mutter	Hex. Nut	Écrou à 6 pans	M8-8 A2G	DIN 985	
3	00053750	12310041	3	ST PC PCE	Scheibe	Washer	Washer	A8,4-140HV-St A2G	DIN 125	
4	00854270	90124645	1	ST PC PCE	Bügel	Handle	Étrier			
5	00042900	12332029	2	ST PC PCE	Scheibe	Washer	Washer	8,4-140HV-St A3G	DIN 9021	
6	00124290	11130010	2	ST PC PCE	Zylinderschraube	Cylinder head screw	Vis de cylindre	M8X20-8.8 A2G	DIN 6912	
7	01130330	90418484	1	ST PC PCE	Bolzen	Bolt	Boulon			
8	00555130	15125123	1	ST PC PCE	Dichtring	Sealing ring	Joint circulaire	A12x17-Cu	DIN 7603	
9	01055930	90390964	1	ST PC PCE	Zugfeder	Tension spring	Ressort de traction			
10	01130340	90418559	1	ST PC PCE	Sperrhebel	Barrier lever	Levier			

Diese Druckausgabe kann veraltete Daten enthalten! Aktueller Ersatzteil-Kalog unter www.hako.com
This printed edition may include data out of date! For current spare part catalogue please visit www.hako.com

Bremspedal / Brake pedal / Pédale de frein

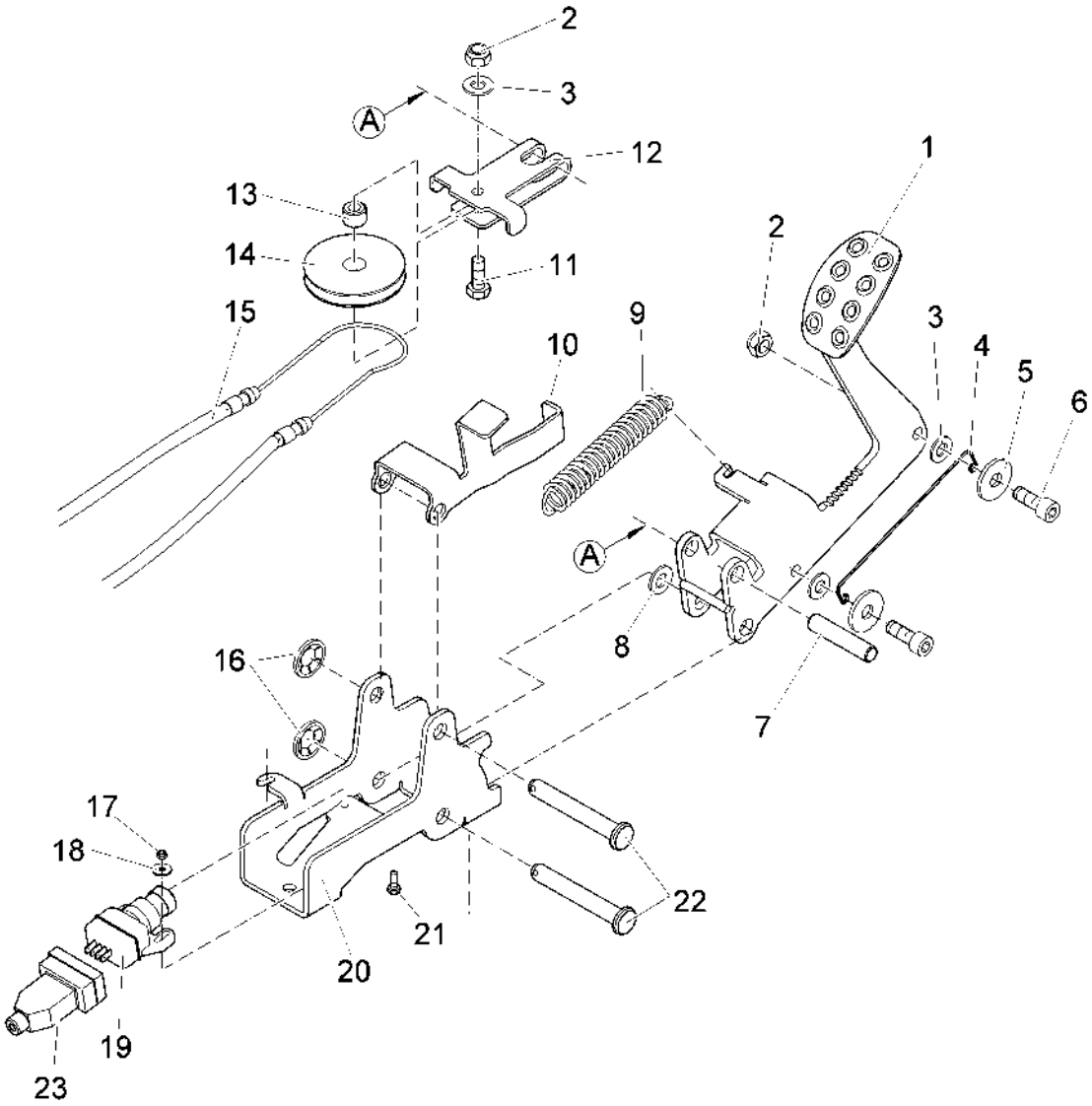

Diese Druckausgabe kann veraltete Daten enthalten! Aktueller Ersatzteil-Kalog unter www.hako.com
This printed edition may include data out of date! For current spare part catalogue please visit www.hako.com

Bremspedal / Brake pedal / Pédale de frein

Pos.	Best. Nr. PN Ref.No.	Mat-Nr. Mat-No. Mat.No.	Stck. Qty. Qté.	Einheit Unit Unité	Bezeichnung	Description	Designation	Abmessungen Measurement Mesurage	DIN / ISO	Bemerkungen Remarks Remarques
11	00053110	11038254	1	ST PC PCE	6kt.Schraube	Hexagon screw	Vis à 6 pans	M8x30-8.8 A2G	DIN 933	
12	03003170	90421785	1	ST PC PCE	Bügel	Handle	Etrier			
13	00974400	90309097	1	ST PC PCE	Buchse	Bushing	Douille			
14	00521270	90293044	1	ST PC PCE	Rolle	Roller	Bobine			
15	01130350	90422007	1	ST PC PCE	Bremsbowdenzug	Bowden cable for brake	Câble bowden de freinage			
16	00706180	12651030	2	ST PC PCE	Sicherungsscheibe	Thrust washer	Rondelle à fusible	12 verz.		
17	00133830	12040028	2	ST PC PCE	6kt.Mutter	Hex. Nut	Écrou à 6 pans	M4-6 A2G	DIN 985	
18	00557150	12332060	2	ST PC PCE	Scheibe	Washer	Rondelle	4,3-140HV-St A3G	DIN 9021	
19	00927610	90285768	1	ST PC PCE	Schalter	Switch	Interrupteur			
20	03003180	90418823	1	ST PC PCE	Konsole	Bracket	Console			

Diese Druckausgabe kann veraltete Daten enthalten! Aktueller Ersatzteil-Kalog unter www.hako.com
This printed edition may include data out of date! For current spare part catalogue please visit www.hako.com

Bremspedal / Brake pedal / Pédale de frein

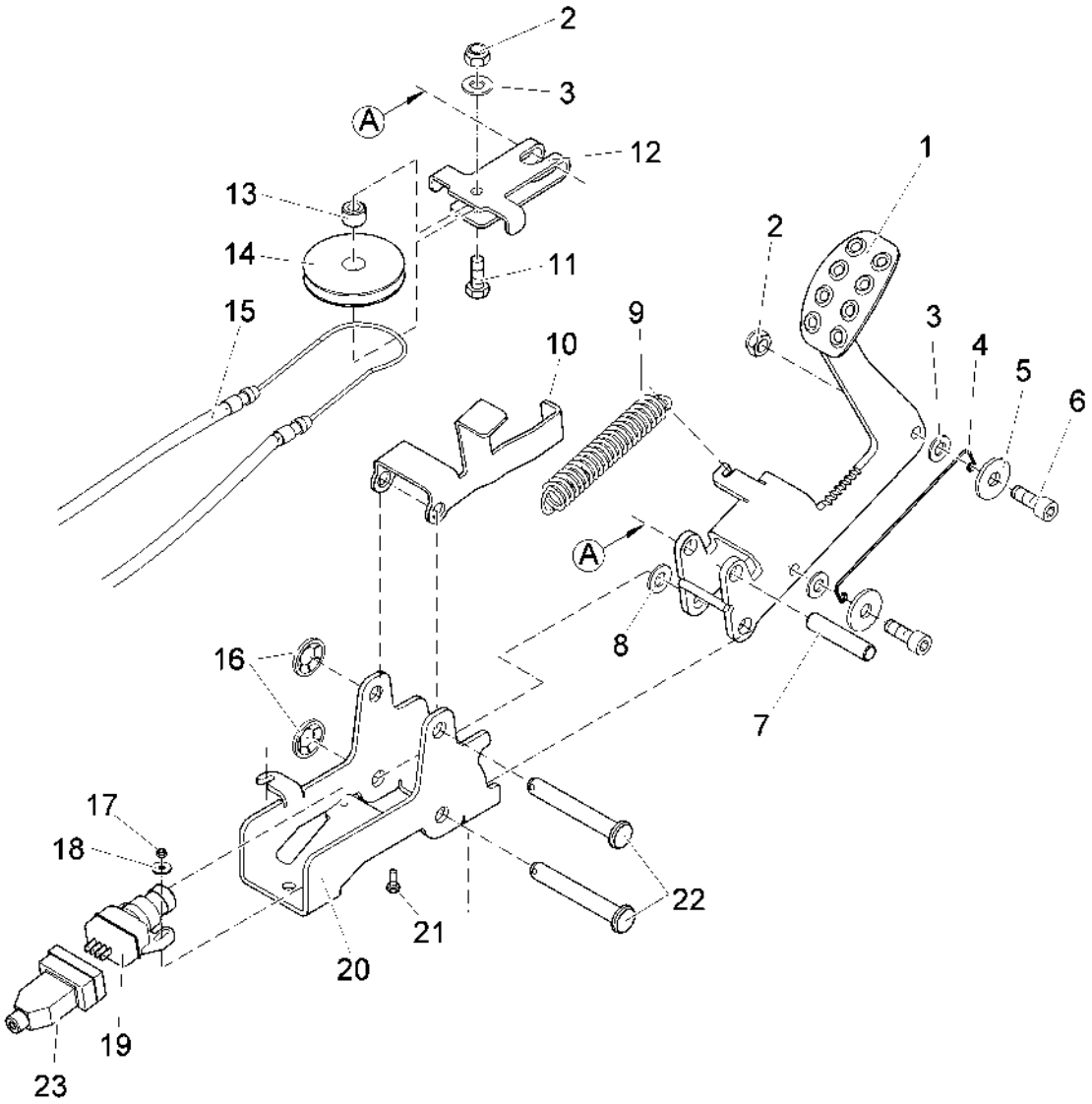

Diese Druckausgabe kann veraltete Daten enthalten! Aktueller Ersatzteil-Kalog unter www.hako.com
This printed edition may include data out of date! For current spare part catalogue please visit www.hako.com

Bremspedal / Brake pedal / Pédale de frein

Pos.	Best. Nr. PN Ref.No.	Mat-Nr. Mat-No. Mat.No.	Stck. Qty. Qté.	Einheit Unit Unité	Bezeichnung	Description	Designation	Abmessungen Measurement Mesurage	DIN / ISO	Bemerkungen Remarks Remarques
21	00108490	11039138	2	ST PC PCE	6kt.Schraube	Hex.bolt	Vis à 6 pans	M4x20-8.8 A2G	DIN 933	
22	00879630	13328422	2	ST PC PCE	Bolzen	Bolt	Boulon	B12h11x85-St A3G	DIN 1444	
23	00927630	90285792	1	ST PC PCE	Kappe	Cap	Capot			

Diese Druckausgabe kann veraltete Daten enthalten! Aktueller Ersatzteil-Kalog unter www.hako.com
This printed edition may include data out of date! For current spare part catalogue please visit www.hako.com

Aufkleber / Lable / Etiquette

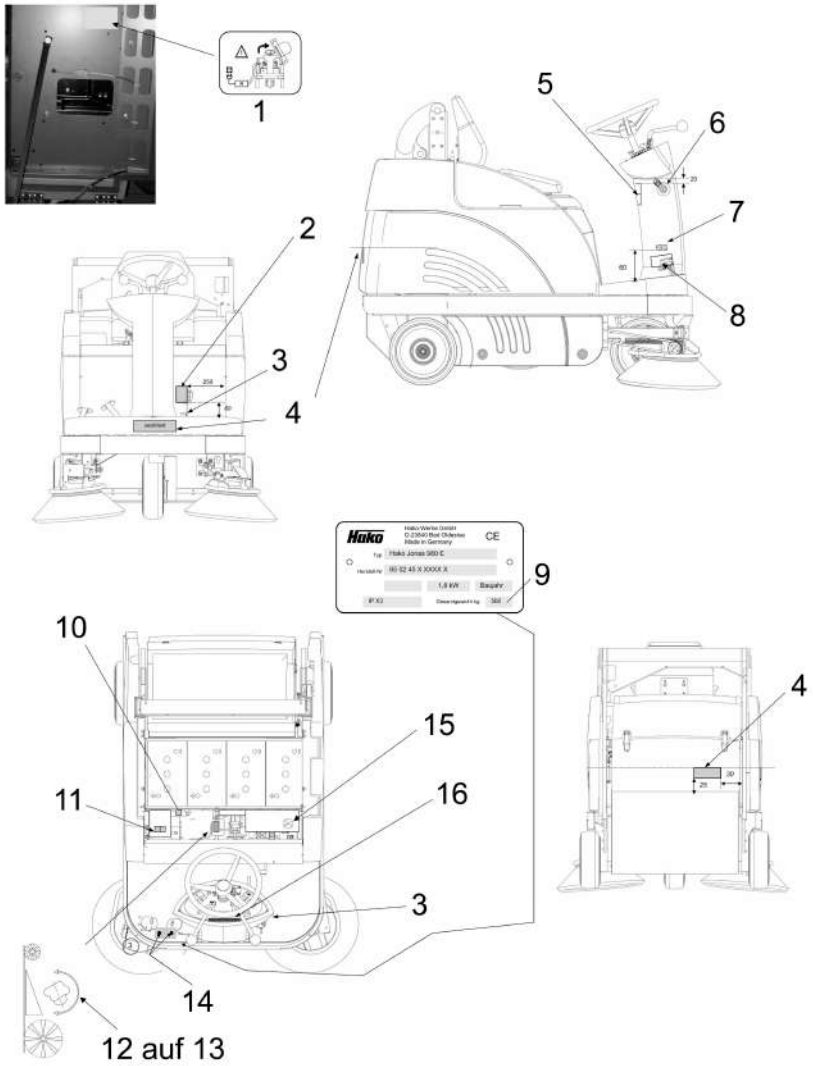

Diese Druckausgabe kann veraltete Daten enthalten! Aktueller Ersatzteil-Kalog unter www.hako.com
This printed edition may include data out of date! For current spare part catalogue please visit www.hako.com

Aufkleber / Lable / Etiquette

Pos.	Best. Nr. PN Ref.No.	Mat-Nr. Mat-No. Mat.No.	Stck. Qty. Qté.	Einheit Unit Unité	Bezeichnung	Description	Designation	Abmessungen Measurement Mesurage	DIN / ISO	Bemerkungen Remarks Remarques
1	01133290	17269944	1	ST PC PCE	Aufkleber BATTERIELADUNG	Decal BATTERY CHARGE	Autocollant BATTERIELADUNG			
2	01131540	17260738	1	ST PC PCE	Aufkleber Klappschürze	Lable brush apron	Autocollant Klappschürze			
3	01131550	17269811	1	ST PC PCE	Aufkleber Feststellbremse	Lable brake	Autocollant Feststellbremse			
4	01076790	17200106	2	ST PC PCE	HAKO-Firmenzeichen silber	Decal HAKO silver	Autocollant HAKO en argent	147x40		
5	01071710	17268723	1	ST PC PCE	Aufkleber "Bedienungsanleitung"	Decal "Instruction manual"	Autocollant - "Bedienungsanleitung"			
6	01133270	17269910	1	ST PC PCE	Aufkleber Symbol START	Decal START	Autocollant Symbol START			
7	01131560	17264862	1	ST PC PCE	Aufkleber HANDBREMSE	Decal PARKING BRAKE	Autocollant FREIN À MAIN			
8	03008790	17220013	1	ST PC PCE	Trägerfolie	Backing film	Feuille de responsable			Schallleistung
9	01073780	17212103	1	ST PC PCE	Typenschild	Nameplate	Plaque signalétique			
10	00871160	17264987	1	ST PC PCE	Aufkleber 24V	Decal 24V	Autocollant 24V			

Diese Druckausgabe kann veraltete Daten enthalten! Aktueller Ersatzteil-Kalog unter www.hako.com
This printed edition may include data out of date! For current spare part catalogue please visit www.hako.com

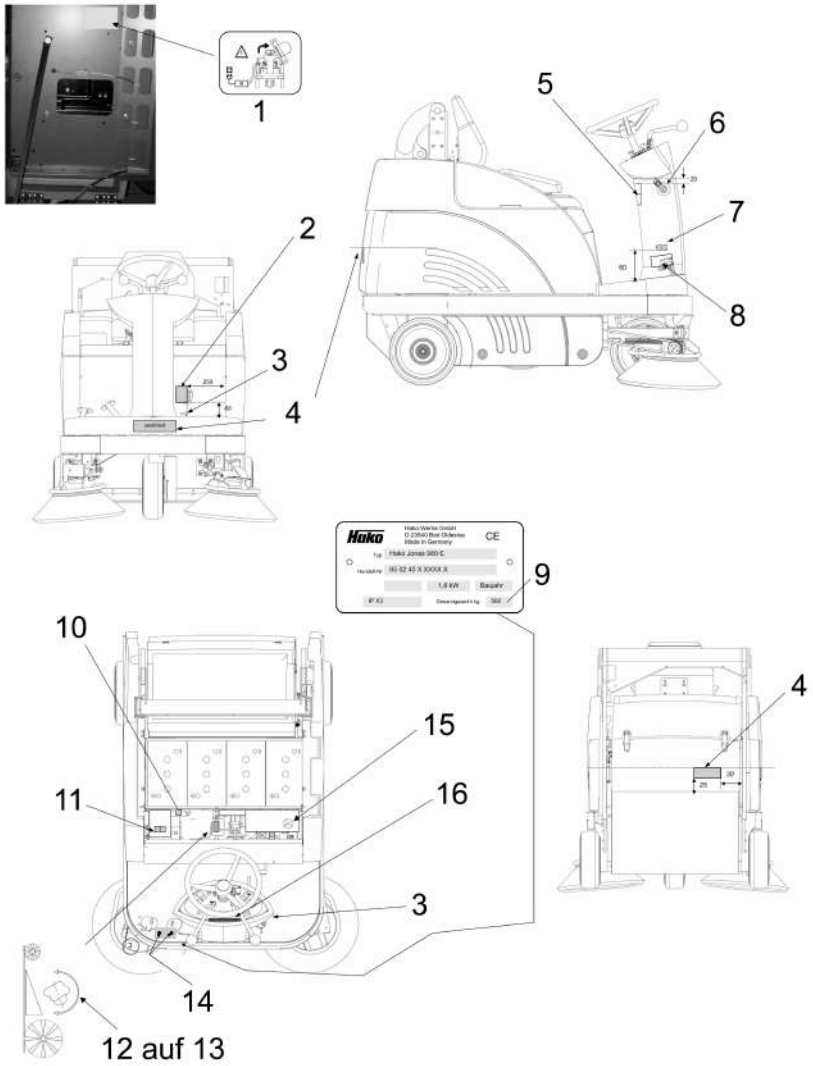

Diese Druckausgabe kann veraltete Daten enthalten! Aktueller Ersatzteil-Kalog unter www.hako.com
This printed edition may include data out of date! For current spare part catalogue please visit www.hako.com

Aufkleber / Lable / Etiquette

Pos.	Best. Nr. PN Ref.No.	Mat-Nr. Mat-No. Mat.No.	Stck. Qty. Qté.	Einheit Unit Unité	Bezeichnung	Description	Designation	Abmessungen Measurement Mesurage	DIN / ISO	Bemerkungen Remarks Remarques
11	01131590	17268871	1	ST PC PCE	Aufkleber ROTATIONSTEILE	Decal ROTATING PARTS	Autocollant PIÈCES TOURNANT			
12	01133940	90479296	1	ST PC PCE	Aufkleber KEHRWALZENVERSCHLEISSAUSGLEICH	decal ADJUSTABLE SWEEPER ROLLER	Autocollant KEHRWALZENVERSCHLEISSAUSGLEICH			
13	03008790	17220013	1	ST PC PCE	Trägerfolie	Backing film	Feuille de responsable			
14	00504370	13165014	2	ST PC PCE	Blindniet	Blind rivet	Rivet	A3x6-AL-ST-A1P	DIN 7337	
15	01131570	17269902	1	ST PC PCE	Aufkleber Hochdruckreiniger	Lable high-pressure cleaner	Autocollant Nettoyeur haute pression			
16	01133280	17206889	1	ST PC PCE	Schriftzug HAKO-JONAS 980 E	Decal HAKO-JONAS 980E				

Diese Druckausgabe kann veraltete Daten enthalten! Aktueller Ersatzteil-Kalog unter www.hako.com
This printed edition may include data out of date! For current spare part catalogue please visit www.hako.com

Hako
Clean ahead

Hako: von Anfang an umweltfreundlich
Hako: environmentallyfriendly from the start
Hako: écologique parprincipe

Überall und ganz in Ihrer Nähe
Close to you wherever you are
Propreté et sécurité

Sauberkeit mit Sicherheit
Cleanliness with safety
Partout tout près de chez vous

Ihr interaktiver Berater auf dem Weg zur passenden Maschine

Individuelle Aufgaben erfordern individuelle Lösungen abhängig von der zu reinigenden Fläche oder dem Einsatzort. Mit dem virtuellen Berater von Hako finden Sie die ideal für Ihren Einsatz passende Maschine einfach auf
www.hako.com/vb

An interactive advisor to help select the best machine

Individual tasks require individual solutions depending on the area to be cleaned or area of use. Use the virtual advisor from Hako to find the most appropriate machine to fulfil your demands, simply visit
www.hako.com/va

Votre conseiller interactif pour vous aider à trouver la machine

Des tâches spécifiques demandent des solutions spécifiques en fonction de la surface à nettoyer ou du lieu d'utilisation. Le Conseiller Virtuel de Hako vous trouvera la machine adéquate pour votre application rendez-vous simplement sur **www.hako.com/va**

Hako GmbH · Hamburger Straße 209-239 · 23843 Bad Oldesloe · Telefon +49 (0) 4531 - 806 0 · www.hako.com · info@hako.com